线路金具 Line Fittings

间隔棒 Spacer Dampers

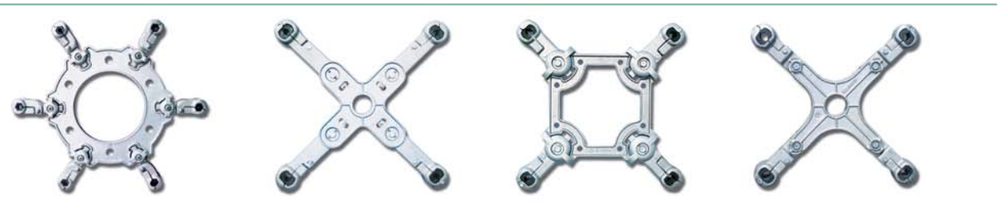

悬垂线夹 Suspension Clamps

联板 Yoke Plates

拉线金具 Guy Wire Fittings

均压环 Grading & Shielding Rings

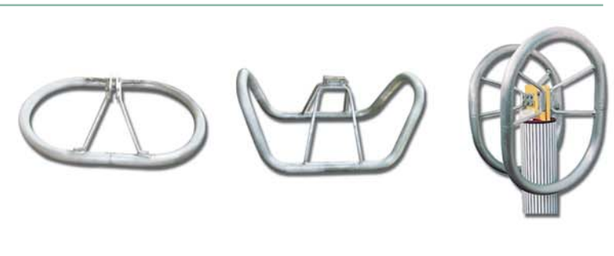

防振锤 Dampers

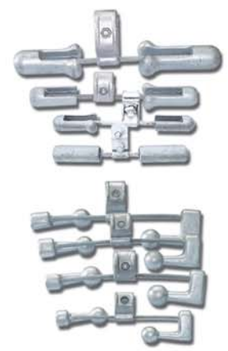

拉杆、挂板 Rods、Double Straps

耐张线夹 Strain Clamps

变电金具 Substation Fittings

T 型线夹 T–connectors

封端球、盖 End–caps

接触金具 Current–carrying Fittings

软母线金具 Flexible bus–bar Fittings

管母线金具 Tubular Bus–bar Fittings

管母线金具 Tubular Bus–bar Fittings

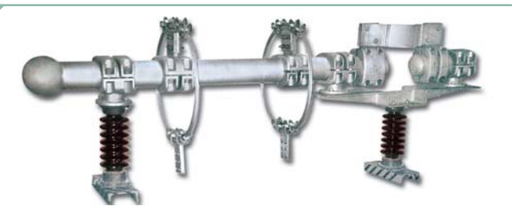

设备线夹 Terminal Connectors

绝缘金具 Insulating Fittings（Hardware）

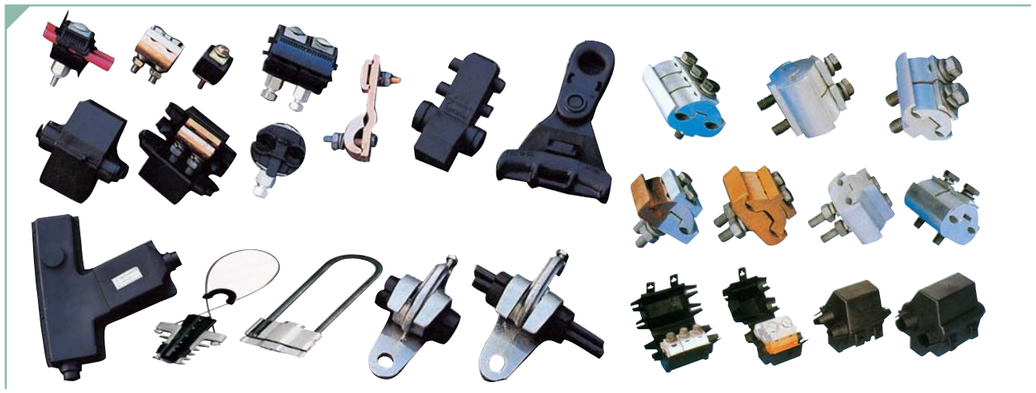

电缆金具 Electric Cable Fittings

防护金具 Protection Fittings

说　　明

1. 样本内容编排是按照产品类型和用途，分为悬垂线夹、耐张线夹、联结金具、接续金具、保护金具、拉线金具等六类。按产品的结构和作用每类又分成若干系列。

2. 产品型号由汉语拼音字母、阿拉伯数字和附加字母组成，其意义为：

□ □ □ —— □ □

- 附加字母
- 主参数——导线大小、破坏荷重、间距
- 2、3 位字母——型式、结构、作用
- 首位字母——类别、名称

3. 压缩型耐张线夹、接续管等，本样本只给出压接管外径和适用导线规格或型号，导线参数见附录。

4. 悬垂线夹、并沟线夹、防振锤等适用导线直径含导线包缠物。

5. 本样本没有收录的金具产品，用户可提供相应的设计使用参数，我厂将按用户的要求进行设计、制造。

6. 螺栓型金具，其螺栓拧紧力矩推荐值如下表：(Q235 钢)

螺栓直径(mm)	8	10	12	14	16	18	20
拧紧力矩(N·m)	13	22	36	50	65	83	105

7. 本样本所列金具产品技术条件执行GB2314−1997“电力金具通用技术条件”和相关企业标准。

COMMENTS

1. The catalog is arranged in order of products' type and their use, including six categories: sus pension clamp, strain clamp, link fitting, splicing fitting, protective fitting and guy-wire fitting. Every category can be divided into several series according to products' structure and their use.
2. Catalog symbols of the fittings consist of Chinese phonetic alphabet, Arabic numerals and additional letters, their meanings are as follows:

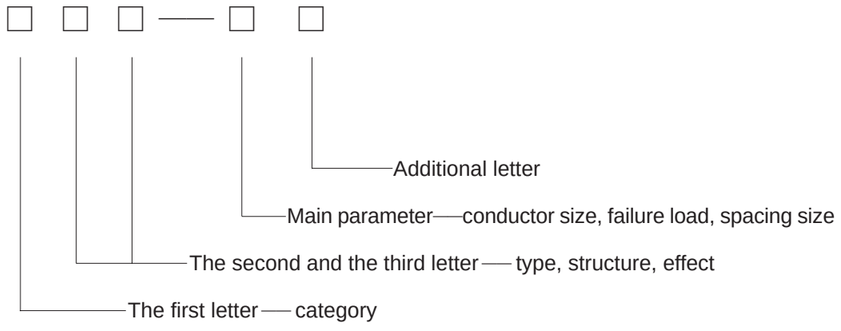

3. In this catalog, there are only the outer diameter of the compression pipe and the specification of suitable conductor for the strain clamp and splice sleeve, the parameters of conductors are shown in the Appendix.
4. The diameter of suitable conductor for suspension clamp, parallel groove or vibration damper is the outmost diameter of the conductor with its wrap, such as aluminum tape, armor rods, etc.
5. If the line fittings you need are not in this catalog, we can design and produce all kinds of fitting products according to the specific requirements of projects.
6. Bolt torques of the bolted fittings are recommended as follows (mild steel):

Bolt diameter(mm)	8	10	12	14	16	18	20
Torque (N·m)	13	22	36	50	65	83	105

7. The technical specifications of the products in the catalog are in accordance with Chinese Stan dard GB2314-1997 and specific standards of the manufactuer own.

目　录
Contents

一、悬垂线夹
SUSPENSION CLAMP

1. 悬垂线夹 (中心回转式)
Suspension Clamps (Trunnion Type) 001
2. 悬垂线夹 (带碗头挂板)
Suspension Clamps (With Socket-Clevis) 001
3. 悬垂线夹 (带 U 型挂板)
Suspension Clamps (With Clevis) 002
4. 悬垂线夹 (铝合金、提包式)
Aluminium Alloy Suspension Clamps (Envelope Type) 002
5. 高强度悬垂线夹
High Strength Suspension Clamps 003
6. 悬垂线夹 (下垂式)
Suspension Clamps (Hang-down Type) 004
7. 悬垂线夹 (XGZ、CGZ 型)
Suspension Clamps (Type XGZ、CGZ) 006
8. 悬垂线夹 (双导线跳线用)
Suspension Clamps for Twin Jumper Conductors 006
9. 悬垂线夹 (双导线用)
Suspension Clamps for Twin Conductors 007

二、耐张线夹
STRAIN CLAMP

1. 耐张线夹 (螺栓型)
Strain Clamps (Bolt Type) 008
2. 铝合金耐张线夹 (螺栓型)
Aluminium Alloy Strain Clamps (Bolt Type) 008
3. 铝合金耐张线夹 (直线型)
Aluminium alloy Strain Clamps (Straight Line Type) 009
4. 绝缘导线用耐张线夹 (10kV 线路用)
Strain Clamps for Insulated Cable 009
5. 耐张线夹 (液压型、钢锚整锻)
Strain Clamps (Hydraulic Compression Type, Anchor Forged) 010
6. 铝包钢芯铝绞线用耐张线夹 (液压型)
Strain Clamps For Acsr/As Conductor (Hydraulic Compression Type) 012
7. 铝包钢绞线用耐张线夹 (液压型)
Strain Clamps for AS. Stranded Wire (Hydraulic Compression Type) 013
8. 钢芯铝合金绞线用耐张线夹 (液压型)
Strain Clamps for AACSR (Hydraulic Compression Type) 014
9. 耐热铝合金绞线用耐张线夹 (液压型)
Strain Clamps for HRAAS Conductor (Hydraulic CompressionType) 015

10. 铝合金绞线用耐张线夹 (液压型)
Strain Clamps for LHAJ (Hydraulic Compression Type) 016
11. 耐张线夹 (液压型)
Dead End Clamp for ACSR Conductor (Compression Type) 017
12. 耐张线夹 (适用钢绞线)
Guy-Grip Dead-End Clamp (For GSW) 018
耐张线夹 (适用铝绞线)
Guy-Grip Dead-End Clamp (For AAC) 018
耐张线夹 (适用钢芯铝绞线)
Guy-Grip Dead-End Clamp (For ACSR) 019

三、联结金具
LINK FITTING

1. 球头挂环 (Q、QP 型)
Ball Eyes (Type Q、QP) 020
2. 球头挂环 (QH 型)
Ball Eyes (Type QH) 021
3. 球头挂环 (环孔平行型)
Ball Eyes (Parallel Type) 021
4. 球头挂环 (环孔垂直型)
Ball Eyes (Perpendicular Type) 022
5. 球头挂板
Ball Eyes 022
6. 球头挂环 (QM 型)
Ball Eyes (Type QM) 023
7. U 型球头
U Type Ball Eyes 023
8. Y 型球头
Y Type Ball Eyes 024
9. 球头钩
Ball Hooks 024
10. 碗头挂板
Socket Clevises 025
11. 碗头挂板
Socket Eye 025
12. 碗头挂板 (W 型)
Socket Eyes (Type W) 026
13. 碗头挂板 (带孔 W 型)
Socket Eyes (With Hole Type W) 026
14. 碗头挂板 (WS 型)
Socket Clevises (Type WS) 027
15. 直角挂环 (ZH 型)
Eye Links (Type ZH) 027
16. U 型挂环
Shackles 028
17. 延长环 (环体整锻 PH 型)
Extensive Links (Link Body Whole-forged) 029
18. 延长拉杆 (YL 型)
Extension Rods (Type YL) 030
19. 挂板 (Z 型)
Clevises (Type Z) 031
20. 挂板 (ZS 型)
Clevis Tongues (Type ZS) 032
21. 挂板 (P 型)
Double Straps (Type P) 032
22. 挂板 (PS 型)
Clevises (Type PS) 033
23. 挂板 (UB 型)
Clevis Hinges (Type UB) 033
24. 牵引板
Towing Plates 035
25. 调整板 (DB 型)
Adjuster Plates (Type DB) 035
26. 调整板 (PT 型)
Adjuster Plates (Type PT) 036
27. 联板 (L、LT、LZ 型)
Yoke Plates (Type L、LT、LZ) 037
28. 联板 (LF 型)
Yoke Plates (Type LF) 041
29. 联板 (LJ 型)
Yoke Plates (Type LJ) 041
30. 联板 (LS 型)
Yoke Plates (Type LS) 042
31. 联板 (LX 型)
Yoke Plates (Type LX) 043
32. U 型螺丝
U-Bolts 044
33. 花兰螺丝 (LH 型)
Turnbuckle (Type LH) 045

四、接续金具
SPLICING FITTING

1. 接续管 (钢绞线用)
Splicing Sleeves for Steel Wire 046
2. 接续管 (铝绞线用)
Splicing Sleeves for Aluminium Conductor 046
3. 接续管 (10kV 线路用)
Splicing Sleeves for Insulated Overhead Cable 047
4. 接续管 (铝包钢绞线用)
Splicing Sleeves for AS. Stranded Wire 047
5. 接续管 (耐热导线用)
Splicing Sleeves for HRAAS. Stranded Wire 048
6. 接续管 (铝包钢芯铝绞线用)
Splicing Sleeves for ACSR/AS. Stranded Wire 048
7. 接续管 (钢芯铝合金导线用)
Splicing Sleeves for AACRS Stranded Wire 049
8. 接续管 (铝线用，钳压)
Splicing Sleeves for Aluminium Conductor (Compression with Pliers) 050

9. 接续管 (钢芯铝绞线用，钳压)
Splicing Sleeves for ACSR Conductor (Compression with Pliers) 051
10. 补修管 (钢芯铝绞线用)
Repair Sleeves for ACSR Conductor 052
11. 补修管 (钢绞线用)
Repair Sleeves for Steel Wire 053
12. 并沟线夹 (钢绞线用)
Parallel Clamps for Steel Wire 053
13. 并沟线夹 (铝绞线、钢芯铝绞线用)
Parallel Clamps for AAC & ACSR Conductor 054
14. 并沟线夹 (铝绞线、钢芯铝绞线用)
Parallel Clamps for AAC & ACSR Conductor 054
15. 跳线线夹
Jumper Connectors 055
16. 四变二线夹
Connectors for 4-2 Bundle Conductors 056

五、保护金具
PORTECTIVE FITTING

1. 防振锤 (FD、FG 型)
Dampers (Type FD、FG) 057
2. 防振锤 (FF 型)
Dampers (Type FF) 057
3. 防振锤 (FR 型)
Dampers (Type FR) 058
4. 防振锤 (FDZ 型)
Dampers (Type FDZ) 058
5. 双分裂间隔棒 (FJQ 型)
Spacers (Type FJQ) 059
6. 双分裂间隔棒 (FJZ 型双导线用)
Spacer-Dampers (Type FJZ for Double Conductors) 059
7. 间隔棒 (FFJQ 型)
Spacers (Type FFJQ) 060
8. 间隔棒 (500kV 跳线用)
Spacers for 500kV Line Jumper Conductor 061
9. 十字型阻尼间隔棒 (500kV 线路用)
Cross Type Spacer-dampers (For 500kV Lines) 062
10. 方框型阻尼间隔棒 (500kV 线路用)
Square Frame Type Spacer-dampers (For 500kV Lines) 063
11. 预绞丝护线条
Preformed armour rods 064
12. 悬重锤及其附件
Counter Weight Assembles 065
13. 均压屏蔽环
Grading & Shielding Rings 066
14. 均压屏蔽环 (330kV 线路用)
Grading & Shielding Rings for 330kV Line 069
15. 均压屏蔽环(铝制)
Grading & Shielding Rings (Aluminium) 071
16. 双分裂间隔棒(SJ 型)
Spacers for Two-bundle Conductor(Type SJ) 073
17. 双分裂间隔棒(MRJ 型)
Spacers for Two-bundle Conductor(Type MRJ) 073
18. 双分裂间隔棒(大截面导线用 MRJ 型)
Spacers for Two-bundle Conductor(Type MRJ,Suitable for Large Cross-sectional Conductor) 074
19. 三分裂间隔棒(MRJ3 型)
Spacers for Three-bundle Conductor(Type MRJ3) 074

六、拉线金具
GUY WIRE FITTING

1. 楔型线夹
Wedge Clamps 075
2. UT 型线夹 (可调式)
UT Wedge Clamps (Adjustable Type) 075
3. 拉线 U 型挂环 (UL 型)
Shackles 076
4. 平行挂板 (PD 型)
Double Straps (Type PD) 076
5. 铝绑线支架
Aluminium Binding Stirrup 077
6. 螺扣式拉杆
Turnbuckle Stay Rod 077
7. 弓式拉杆
Bow Stay Rod 078
8. 绝缘子侧部绑线
Side Tie 079
9. 绝缘子顶部绑线
Distribution Tie 080

七、接触金具
CURRENT-CARRYING FITTING

1. 母线伸缩节(MS 型母线与母线连接)
Flexible Stud Connectors(Bus-Bus,Type MS) 081
2. 母线伸缩节(MSS 型母线与设备连接)
Flexible Stud Connectors(Bus-Equipment,Type MSS) 081
3. 全铜伸缩节(MST 型)
Copper Flexible Stud Connectors(Type MST) 082
4. 管母线伸缩节(MGS 型)
Flexible Stud Connectors (Type MGS) 082
5. 铜铝过渡板(MG 型)
Al-Cu Transition Plates(Type MG) 083

八、T 接线夹
T-CONNECTOR

1. T 型线夹(TY 液压型)
T-connectors(Type TY,Hydraulic Compression Type) 084

2. T 型线夹(TY/TY2 液压型)
T-connectors(Type TY/TY2,Hydraulic Compression Type) 085
3. T 型线夹(TLY 型)
T-connectors(Type TLY) 085
4. 双导线 T 型线夹(TYS 型)
T-connectors for Two-bundle Conductor (Type TYS) 086
5. T 型线夹(TL 型)
T-connectors(Type TL) 087
6. 双导线 T 型线夹(TLS 型)
T-connectors for Double Conductors(Type TLS) 088
7. T 型线夹(TL 型)
T-connectors (Type TL) 088
8. T 型线夹(TL 型，配引流)
T-connectors(Type TL, With Jump Clamp) 089
9. 双导线单引下 T 型线夹(TL 型)
T-connectors for Two Bundle Conductor & Signle Tap Conductor (Type TL) 090
10. 双导线双引下 T 型线夹(TL 型)
T-connectors for Double Conductors & Tap-conductors (Type TL) 091

九、设备线夹
TERMINAL CONNECTOR

1. 设备线夹(SY 压缩型 A 类)
Terminal Connectors(Type SY,Compression Type,Group A) 092
2. 设备线夹(SY 压缩型 B 类)
Terminal Connectors(Type SY,Compression Type,Group B) 093
3. 设备线夹(SY 压缩型 C 类)
Terminal Connectors(Type SY,Compression Type,Group C) 094
4. 铜铝过渡设备线夹(SYG 压缩型 A 类)
Al-Cu Transition Connectors (Type SYG,Compression Type,Group A) 095
5. 铜铝过渡设备线夹(SYG 压缩型 B 类)
Al-Cu Transition Connectors (Type SYG,Compression Type,Group B) 096
6. 铜铝过渡设备线夹(SYG 压缩型 C 类)
Al-Cu Transition Connectors (Type SYG,Compression Type,Group C) 097
7. 耐热导线设备线夹(SY 型 A 类)
Terminal Connectors for Heat-resistant Conductor(Type SY,Group A) 098
8. 螺栓型设备线夹(SL 型 A 类)
Terminal Connectors(Bolted Type, Type SL,Group A) 099
9. 螺栓型设备线夹(SL 型 B 类)
Terminal Connectors(Bolted Type, Type SL,Group B) 099
10. 螺栓型设备线夹(SL 型 A 类)
Terminal Connectors(Bolted Type, Type SL,Group A) 100
11. 螺栓型设备线夹(SL 型 B 类)
Terminal Connectors(Bolted Type, Type SL,Group B) 100
12. 螺栓型设备线夹(SL 型 C 类)
Terminal Connectors(Bolted Type, Type SL,Group C) 101
13. 大截面导线设备线夹(SY 压缩型)
Terminal Connectors for Large Cross-sectional Conductor(Type SY,Compression Type) 101
14. 大截面导线设备线夹(SL 螺栓型)
Terminal Connectors for Large Cross-sectional Conductor(Type SL,Bolted Type) 102
15. 双导线设备线夹(SSL 型 A 类，螺栓型)
Terminal Connectors for Double Conductors (Bolted type,Type SSL,Group A) 103
16. 双导线设备线夹(SSL 型 B 类，螺栓型)
Terminal Connectors for Double Conductors (Bolted type,Type SSL,Group B) 103
17. 双导线设备线夹(SSL 型 C 类，螺栓型)
Terminal Connectors for Double Conductors (Bolted type,Type SSL,Group C) 104
18. 大截面双导线设备线夹(SL 型螺栓型)
Terminal Connectors for Double Large Cross-sectional Conductors (Type SL,Bolted type) 105
19. 双导线设备线夹(SSY 压缩型)
Terminal Connectors for Double Conductors(Type SSY, Compression Type) 106
20. 大截面双导线设备线夹(SY 压缩型)
Terminal Connectors for Double Large Cross-sectional Conductors(Type SY, Compression Type) 107
21. 软母线固定金具(MDG 型单母线用)
Single Flexible Bus-bar Supports(Type MDG) 108
22. 软母线固定金具(MSG 型双母线用)
Double Flexible Bus-bar Supports (Type MSG) 108
23. 单导线固定金具(MDG 型)
Supports for Single Conductor(Type MDG) 109
24. 双导线固定金具(MSG 型)
Supports for Double Conductors (Type MSG) 110
25. 三分裂母线固定金具(MSG 型)
Supports for Three-Bundle Bus-bar (Type MSG) 111
26. 管形母线固定金具(MGG 型)
Tubular Bus-bar Supports(Type MGG) 111
27. 管形母线固定金具(MGG1 滑动型)
Tubular Bus-bar Supports(Type MGG1) 112
28. 管形母线固定金具(MGG2 摆动型)
Tubular Bus-bar Supports(Type MGG2) 112
29. 托架(MGJ 型)
Supporters(Type MGJ) 113
30. 托架(MGJ 型 B 类)
Channel Supporters(Type MGJ,Group B) 114
31. 托架(MGU 型 A 类)
Supporters(Type MGU,Group A) 115
32. 托架(MGU 型 B 类)
Supporters(Type MGU,Group B) 115
33. 管母线(双支点)固定金具(MGGB 型)
Supports for Tubular Bus-bar (Type MGGB) 116
34. 管母线 T 型线夹(MGT 型)
T-Connectors for Tubular Bus-bar (Type MGT) 116
35. 管母线 T 型线夹(MGT(A)型)
T-Connectors for Tubular Bus-bar (Type MGT/A) 117
36. 管母线 T 型线夹(MGT(C)型)
T-Connectors for Tubular Bus-bar (Type MGT/C) 118
37. 水平管母线设备线夹(MGP 型)
Terminal Connectors For Horizontal Tubular Bus-bar(Type MGP) 118
38. 管母线 T 型线夹(MGTL 型)
T-Connectors for Tubular Bus-bar (Type MGTL) 119
39. 管母线 T 型线夹(MGTY 型)
T-Connectors for Tubular Bus-bar (Type MGTY) 119

40. 管母双引下线 T 型线夹(MG/MR 型 A 类)
T-Connectors for Double Conductors(Type MG/MR,Group A) 120
41. 管母双引下线 T 型线夹(MG/MR 型 B 类)
T Connectors for Double Conductors(Type MG/MR,Group B) 121
42. 管母线封端盖(MGF 型)
End-caps for Tubular Bus-bar(Type MGF) 122
43. 管母线封端球(MGZ 型)
End-balls for Tubular Bus-bar(Type MGZ) 122
44. 带阻尼管母线封端盖(MGF1 型)
End-Caps for Tubular Bus-bar(Type MGF1) 123
45. 带阻尼管母线封端球 (MGZ1 型)
End-balls for Tubular Bus-bar(Type MGZ1) 123
46. 管母线外接头(MJ(W)型)
Tubular Bus-bar Joints(Type MJ/W,Outside) 124
47. 管母线内接头(MJ 型)
Tubular Bus-bar Joints(Type MJ,Inside) 124
48. 支撑式管母线单伸缩设备线夹(MSZ 型平放式)
Support Type Single Flexible Terminal Connectors for Tubular Bus-bar(Type MSZ,Horizontal Type) 125
49. 支撑式管母线单伸缩设备线夹(MGSL 型)
Support Type Single Flexible Terminal Connectors for Tubular Bus-bar(Type MGSL) 125
50. 支撑式双伸缩设备线夹(MSY 型)
Support Type Double Flexible Terminal Connectors (Type MSY) 126
51. 双伸缩引流线夹(MGS2 型)
Double Flexible Jumper Clamps (Type MGS2) 126
52. 管形母线伸缩设备线夹(MDS 型 B 类)
Flexible Terminal Connectors for Tubular Bus-bar (Type MDS,Group B) 127
53. 管形母线伸缩设备线夹(MDS 型 C 类)
Flexible Terminal Connectors for Tubular Bus-bar (Type MDS,Group C) 127
54. 管母线伸缩线夹(MGS 型 A 类)
Flexible Clamps for Tubular Bus-bar(Type MGS,Group A) 128
55. 管母线伸缩线夹(MGS 型 B 类)
Flexible Clamps for Tubular Bus-bar(Type MGS,Group B) 128
56. 管母线伸缩线夹(MGS 型 C 类)
Flexible Clamps for Tubular Bus-bar(Type MGS,Group C) 129
57. 消振环(单根)(MGH 型)
Terminals for Tubular Bus-bar (Type MGH) 129
58. 消振环(双根)(MGH(S)型)
Terminals for Tubular Bus-bar (Type MGH/S) 130
59. 可调式消振环(MGH(T)型)
Adjustable Damping Rings(Type MGH/T) 130
60. 单伸缩引流线夹(MGS1 型)
Single Flexible Jumper Clamps (Type MGS1) 131
61. 管形母线伸缩设备线夹(MDS 型 A 类)
Flexible Terminal Connectors for Tubular Bus-bar (Type MDS,Group A) 131
62. 管母线伸缩金具(MGSD 型)
Tubular Bus-bar Flexible Fittings(Type MGSD) 132
63. 支撑式管母线伸缩金具(MGSZ 型)
Support Type Tubular Bus-bar Flexible Fittings(Type MGSZ) 132
64. 跨路母线过渡金具(KLMG 型)
Crossing Bus-bar Transition Fittings(Type KLMG) 133

附录 1. 钢芯铝绞线(LGJ.LGJF)的结构与技术指标 GB1179-83
Appendix 1: Structure and Technical Index for ASCR(LGJ.LGJF):GB1179-83 134
附录 2-1. 镀锌钢绞线的结构与技术指标 YB/T5004-93
Appendix 2-1: Structure and Technical Index for Galvanized Steel Strand: YB/T5004-93 135
附录 2-2. 镀锌钢绞线(GJ)的结构与技术指标 GB1200-75
Appendix 2-2: Structure and Technical Index for Galvanized Steel Strand:GB1200-75 136
附录 3.(防腐)58% (60%) IACS 耐热铝合金钢芯绞线结构与技术指标(NRLH58GJ、NRLH60GJ、NRLH58GJF、NRLH60GJF 型)
Appendix 3: Table of Technological of IACS(Type NRLH58GJ、NRLH60GJ、NRLH58GJF、NRLH60GJF) 137
附录 4. 大截面导线技术性能表
Appendix 4: Table of Technological Performance of Conductors 138
附录 5. 单导线单联耐张串
Appendix 5: Single Tension String for One Conductor 139
附录 6. 单导线双联耐张串
Appendix 6: Double Tension Strings for One Conductor 139
附录 7. 双分裂导线双联耐张串
Appendix 7: Double Tension Strings for Two-Bundle Conductor 140
附录 8-1. 四分裂导线双联耐张串
Appendix 8-1: Double Tension Strings for Four-Bundle Conductor 140
附录 8-2. 四分裂导线双联双挂点耐张串
Appendix8-2: Double Hanging-point Double Strain Strings for Four-Bundle Conductor 141
附录 9-1. 双分裂导线单联悬垂串
Appendix 9-1: Single Suspension String for Two-Bundle Conductor 141
附录 9-2. 双分裂导线单联悬垂串 (水平排列)
Appendix 9-2: Single Suspension String for Two-Bundle Conductor 142
附录 10-1. 四分裂导线单联悬垂串 (上扛联板)
Appendix 10-1: Single Suspension String for Four-Bundle Conductor (Using Yoke Plate with Type LK) 142
附录 10-2. 四分裂导线单联悬垂串 (小人联板)
Appendix 10-2: Single Suspension String for Four-Bundle Conductor (Using Yoke Plate with Type LX) 143
附录 10-3. 四分裂导线单联悬垂串 (组合联板)
Appendix 10-3: Single Suspension String for Four-Bundle Conductor (Using Combined Yoke Plate) 143
附录 11-1. 四分裂导线双联悬垂串
Appendix 11-1: Double Suspension String for Four-Bundle Conductor 144
附录 11-2. 四分裂导线双联悬垂串 (防晕线夹)
Appendix 11-2: Double Suspension String for Four-Bundle Conductor (Corona-proof Clamp) 144
附录 12-1. 500kV 六分裂导线双联耐张串 (紧凑型)
Appendix 12-1: Two Strain Strings for Six-Conductor (For 500kV Compact Lines) 145
附录 12-2. 500kV 六分裂导线 V 型串 (紧凑型)
Appendix 12-2: Six Conductor-Single V-Strings (For 500kV Compact Lines) 145
附录 13-1. 750kV 六分裂导线四联耐张串图
Appendix 13-1: Four Strain Strings for Six-Conductor (For 750kV Lines) 146
附录 13-2. 750kV 六分裂导线悬垂双 I 串图
Appendix 13-2: Double Suspension String for Six-Bundle Conductor (For 750kV Lines) 146

一、悬垂线夹

SUSPENSION CLAMP

1．悬垂线夹（中心回转式）

Suspension Clamps (Trunnion Type)

型号 Catalog No.	适用绞线直径（含包缠物） Conductor Dia.(mm)	主要尺寸 Dimensions (mm)					破坏荷重 Rated Failure Load (kN)	重量 Weight (kg)
		H	L	R	C	M		
XGU−1	5.0～7.0	82	180	4.0	18	16	40	1.4
XGU−2	7.1～13.0	82	200	7.0	18	16	40	1.8
XGU−3	13.1～21.0	102	220	11.0	18	16	40	2.0
XGU−4	21.1～26.0	110	250	13.5	18	16	40	3.0
XGU−5	23.0～33.0	87	300	17.0	48	18	60	4.7
XGU−6	34.0～45.0	93	300	23.0	48	24	60	5.1

线夹本体和压板为可锻铸铁件，闭口销为不锈钢制件，其余为钢制件。除闭口销外热镀锌。

The clamp body and keepers are malleable iron, cotter−pins are stainless steel, the other parts are steel. All ferrous parts are hot−dip galvanized.

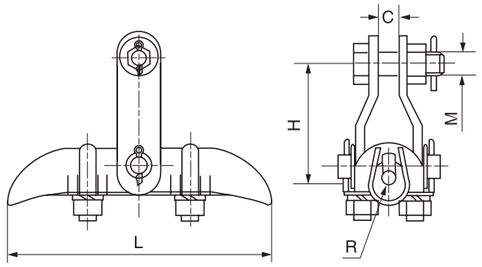

2．悬垂线夹（带碗头挂板）

Suspension Clamps (With Socket-Clevis)

型号 Catalog No.	适用绞线直径（含包缠物） Conductor Dia.(mm)	主要尺寸 Dimensions (mm)			破坏荷重 Rated Failure Load (kN)	重量 Weight (kg)
		H	L	R		
XGU−5A	23.0～33.0	157	300	17.0	70	5.7
XGU−6A	34.0～45.0	163	300	23.0	70	6.1

线夹本体、压板和碗头挂板为可锻铸铁件，闭口销为不锈钢制件，其余为钢制件。除闭口销外热镀锌。

The clamp body, keepers and socket−clevis are malleable iron, cotter−pins are stainless steel, the other parts are steel. All ferrous parts are hot−dip galvanized.

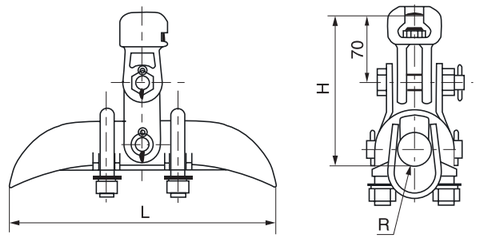

3．悬垂线夹（带U型挂板）

Suspension Clamps (With Clevis)

型号 Catalog No.	适用绞线直径（含包缠物） Conductor Dia.(mm)	主要尺寸 Dimensions (mm)					破坏荷重 Rated Failure Load (kN)	重量 Weight (kg)
		H	L	R	C	M		
XGU-5B	23.0～33.0	137	300	17	20	16	70	5.4
XGU-6B	34.0～45.0	143	300	23	20	16	70	5.8
XGU-7B	45.0～48.7	156	300	26	20	16	70	6.2

线夹本体和压板为可锻铸铁件，闭口销为不锈钢制件，其余为钢制件。除闭口销外热镀锌。

The clamp body and keepers are malleable iron, cotter-pins are stainless steel, the other parts are steel. All ferrous parts are hot-dip galvanized.

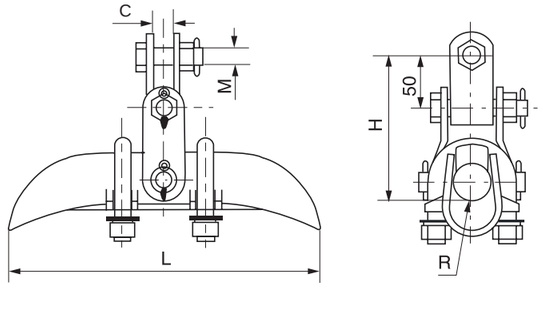

4．悬垂线夹（铝合金、提包式）

Aluminium Alloy Suspension Clamps (Envelope Type)

型号 Catalog No.	适用绞线直径（含包缠物） Conductor Dia.(mm)	主要尺寸 Dimensions (mm)				破坏荷重 Rated Failure Load (kN)	重量 Weight (kg)
		H	L	C	M		
XGH-3	12.4～17.0	62	180	20	16	40	1.5
XGH-4	11.0～17.8	74	226	26	16	40	1.9
XGH-5	17.5～23.5	86	262	35	16	60	2.3
XGH-6	23.0～30.0	68	216	35	16	60	3.6

线夹本体和压板为铝合金件，闭口销为不锈钢制件，其余为热镀锌钢制件。

The clamp body and keepers are aluminium alloy, cotter-pin is stainless steel, the other parts are hot-dip galvanized steel.

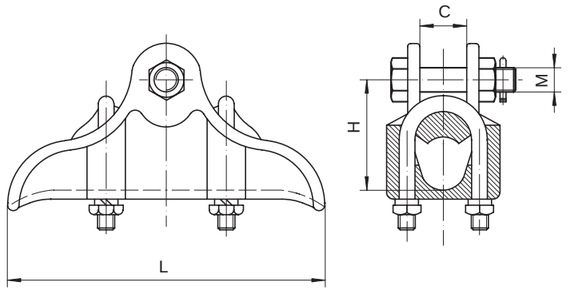

5．高强度悬垂线夹

High Strength Suspension Clamps

型号 Catalog No.	导线外径 Conductor Dia. (mm)	主要尺寸 Dimensions (mm)				破坏荷重 Rated Failure Load (kN)	重量 Weight (kg)
		L	H	C	M		
HS-200	13.0～19.6	146	55	22	16	40	1.1
HS-280	12.7～26.4	203	62	28	16	70	1.9
HS-330	23.0～32.0	216	68	33	16	90	2.3
HS-480	31.0～46.3	254	83	48	16	100	2.8

线夹本体和压板为铝合金件，闭口销为不锈钢制件，其余为热镀锌钢制件。

The clamp body and keepers are aluminium alloy, cotter-pin is stainless steel, the other parts are hot-dip galvanized steel.

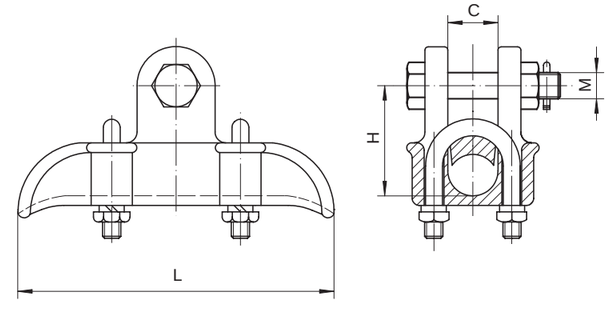

6. 悬垂线夹（下垂式）

Suspension Clamps (Hang-down Type)

6-1

型号 Catalog No.	适用绞线直径（含包缠物） Conductor Dia.(mm)	主要尺寸 Dimensions (mm)					破坏荷重 Rated Failure Load (kN)	重量 Weight (kg)
		H	L	R	C	M		
XGF-4X	20.0～25.0	143	300	13.0	20	16	60	3.0
XGF-5X	24.2～33.0	145	300	16.0	20	16	60	3.5
XGF-6X	34.0～43.0	180	300	22.0	20	18	90	4.8
XGF-7X	40.0～52.0	191	350	26.0	20	18	100	5.8
XGF-8034	28.0～33.0	167	390	17.0	24	18	80	7.3
XGF-10034	28.0～33.0	167	390	17.0	24	18	100	7.9

线夹本体和压板为铝合金件，闭口销为不锈钢制件，除闭口销外钢制件热镀锌。

The clamp body and keepers are aluminium alloy, cotter-pin is stainless steel, the other parts are hot-dip galvanized steel.

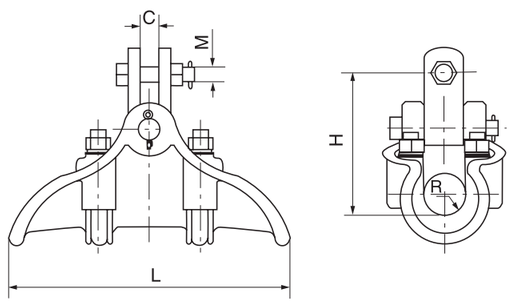

6-2

型号 Catalog No.	适用绞线直径（含包缠物） Conductor Dia.(mm)	主要尺寸 Dimensions (mm)					破坏荷重 Rated Failure Load (kN)	重量 Weight (kg)
		H	L	R	C	M		
XF-8038	33.0～38.0	155	330	19.5	22	16	80	4.5
CF-10048	36.0～47.0	170	420	24.0	30	18	100	6.0

线夹本体和压板为铝合金件，闭口销为不锈钢制件，其余为热镀锌钢制件。

The clamp body and keepers are aluminium alloy, cotter-pin is stainless steel, the other parts are hot-dip galvanized steel.

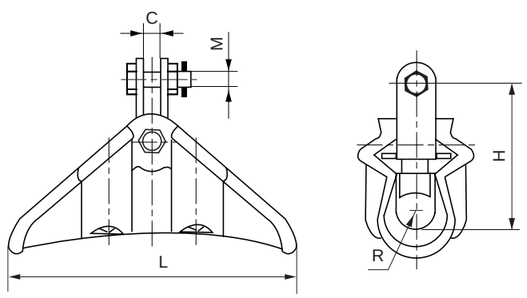

6-3

型号 Catalog No.	适用绞线直径（含包缠物） Conductor Dia.(mm)	主要尺寸 Dimensions (mm)					破坏荷重 Rated Failure Load (kN)	重量 Weight (kg)
		H	L	R	C	M		
XF-15054	48.0～53.0	185	418	27	26	24	150	9.5
CF-10054	48.0～53.0	185	418	27	26	18	100	9.5
CF-16054	48.0～53.0	185	418	27	26	24	160	9.5

线夹本体和压板为铝合金件，闭口销为不锈钢制件，其余为热镀锌钢制件。

The clamp body and keepers are aluminium alloy, cotter-pin is stainless steel, the other parts are hot-dip galvanized steel.

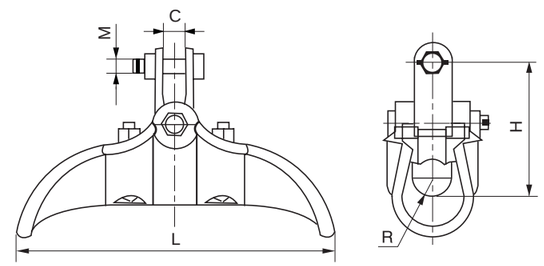

6-4

型号 Catalog No.	适用绞线直径（含包缠物） Conductor Dia.(mm)	主要尺寸 Dimensions (mm)					破坏荷重 Rated Failure Load (kN)	重量 Weight (kg)
		H	L	R	C	M		
XGF-6	34.0～43.0	70	300	22.0	44	16	80	3.8
XGF-8032	28.0～32.0	80	320	16.5	40	18	80	4.6
XGF-10032	28.0～32.0	80	320	16.5	40	18	100	4.6
XGF-10038	33.0～38.0	100	418	19.5	42	18	100	4.8

线夹本体和压板为铝合金件，闭口销为不锈钢制件，其余为热镀锌钢制件。

The clamp body and keepers are aluminium alloy, cotter-pin is stainless steel, the other parts are hot-dip galvanized steel.

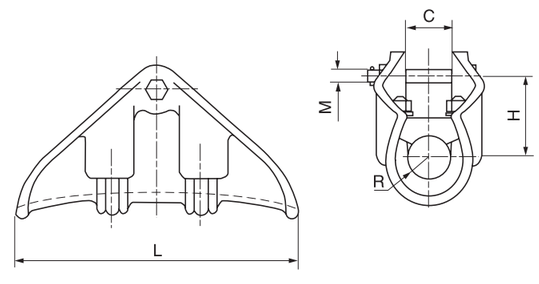

7. 悬垂线夹（XGZ、CGZ 型）

Suspension Clamps (Type XGZ、CGZ)

型号 Catalog No.	适用绞线直径（含包缠物） Conductor Dia.(mm)	主要尺寸 Dimensions (mm)					破坏荷重 Rated Failure Load (kN)	重量 Weight (kg)
		H	L	R	C	M		
XGZ-4	16.0～26.0	100	250	13	18	16	40	3.2
XGZ-5	26.0～32.0	100	295	16	18	16	70	3.7
XGZ-6	30.0～42.0	120	295	21	20	16	80	4.3
XGZ-7	40.0～49.0	160	360	25	22	18	100	6.1

线夹本体和压板为铝合金件，闭口销为不锈钢制件，除闭口销外钢制件热镀锌。

The clamp body and keepers are aluminium alloy, cotter-pin is stainless steel, the other parts are hot-dip galvanized steel.

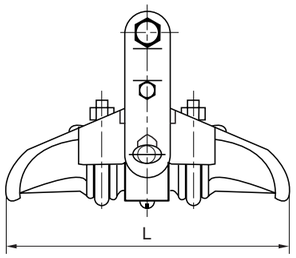

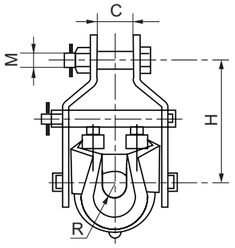

8. 悬垂线夹（双导线跳线用）

Suspension Clamps for Twin Jumper Conductors

型号 Catalog No.	适用绞线直径（含包缠物） Conductor Dia.(mm)	主要尺寸 Dimensions (mm)								破坏荷重 Rated Failure Load (kN)	重量 Weight (kg)
		ϕ	R	L_1	L_2	M	C	h	H		
XTS-1	21.0～25.0	–	13.0	200	50	16	19	–	77	70	3.4
XTS-2	25.0～31.0	18	16.0	200	56	16	18	62	77	70	5.0
XTS-5	23.0～33.0	18	17.0	200	60	18	20	55	70	100	4.2
XTS-6	34.0～45.0	18	23.0	250	77	16	20	70	103	70	7.5
XTS-2A	17.0～21.0	18	11.0	200	50	16	18	57	77	70	4.5
XTS-2B	21.0～27.0	18	14.0	200	52	16	18	59	77	70	5.0
XTS-2C	29.0～35.0	18	18.5	200	70	16	19	70	61	40	6.5

线夹本体和压板为可锻铁件，闭口销为不锈钢制件，其余为钢制件、除闭口销外热镀锌。

The clamp body and keepers are malleable iron, cotter-pins are stainless steel, the other parts are steel. All ferrous parts are hot-dip galvanized.

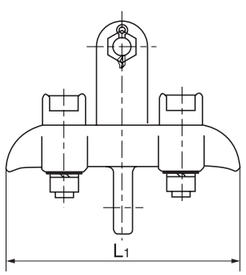

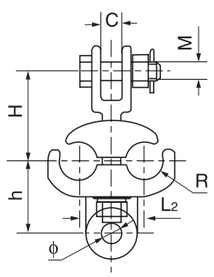

9. 悬垂线夹（双导线用）

Suspension Clamps for Twin Conductors

型号 Catalog No.	适用绞线直径（含包缠物） Conductor Dia.(mm)	主要尺寸 Dimensions (mm)						破坏荷重 Rated Failure Load (kN)	重量 Weight (kg)
		h	H	L	R	C	M		
XCS-4	21.1～26.0	400	490	250	13.5	20	16	70	9.3
XCS-5	23.0～33.0	400	490	300	17.0	38	18	100	10.8
XCS-6	34.0～45.0	400	495	300	23.0	38	18	100	12.5
XCS-7	45.0～48.7	400	490	300	26.0	42	18	60	12.4
XCS-5C	23.0～33.0	400	490	300	17.0	48	18	120	14.6
XCS-6B	34.0～45.0	400	521	300	23.0	46	18	100	12.7
XCS-6C	34.0～45.0	400	495	350	23.0	48	24	160	15.8
XCS-7C	45.0～48.7	400	495	350	26.0	48	24	160	16.9
XCS-4/800	21.1～26.0	800	890	250	13.5	40	16	70	12.6
XCS-5/800	23.0～33.0	800	890	300	17.0	40	16	60	14.2
XCS-6/500	34.0～45.0	500	621	300	23.0	46	16	60	15.0

线夹本体和压板为可锻铁件，闭口销为不锈钢制件，其余为钢制件。可锻铸铁件和钢制件热镀锌。

The clamp body and keepers are malleable iron, cotter-pins are stainless steel, the other parts are steel. All ferrous parts are hot-dip galvanized.

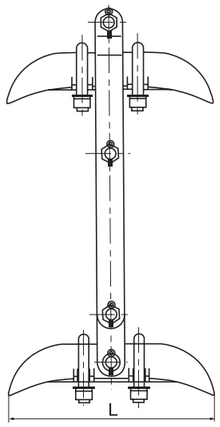

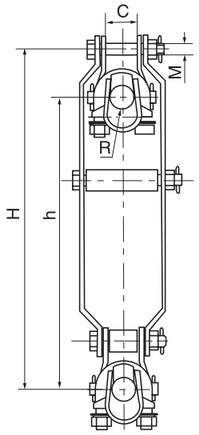

二、耐张线夹
STRAIN CLAMP

1．耐张线夹（螺栓型）
Strain Clamps (Bolt Type)

型号 Catalog No.	适用绞线直径（含包缠物） Conductor Dia.(mm)	主要尺寸 Dimensions (mm)					U型螺栓 U Bolt		破坏荷重 Rated Failure Load (kN)	重量 Weight (kg)
		M	C	L1	L2	R	数量Qty(pc.)	直径Dia.(mm)		
NLD-1	5.1-12.5	16	18	150	120	6.5	2	12	20	1.3
NLD-2	10.1-14.0	16	18	205	130	8.0	3	12	40	2.1
NLD-3	14.1-18.0	18	22	310	160	11.0	4	16	70	4.6
NLD-4	18.1-23.0	18	25	410	220	12.5	5	16	100	7.1

线夹本体和压板为可锻铁件，闭口销为不锈钢制件，其余为热镀锌钢制件。(图 1)
The clamp body and keepers are malleable iron, cotter-pins are stainless steel, the other parts are steel. All ferrous parts are hot-dip galvanized.(Fig. 1)

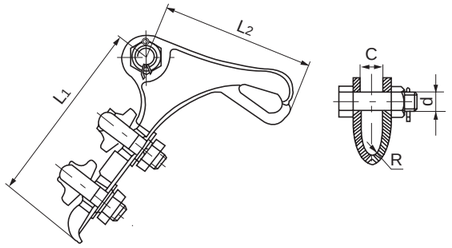

(图 1) (Fig. 1)

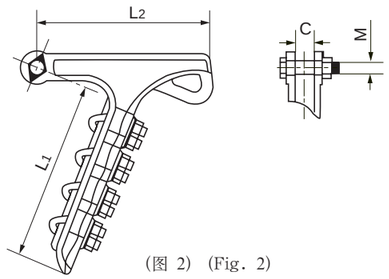

(图 2) (Fig. 2)

2．铝合金耐张线夹（螺栓型）
Aluminium Alloy Strain Clamps (Bolt Type)

型号 Catalog No.	适用绞线直径（含包缠物） Conductor Dia.(mm)	主要尺寸 Dimensions (mm)				破坏荷重 Rated Failure Load (kN)	重量 Weight (kg)
		M	C	L1	L2		
NLL-1	5.1～11.5	16	19	126	108	40	1.0
NLL-2	8.9～18.5	16	24	176	187	40	1.6
NLL-3	9.0～20.0	16	18	170	130	70	1.2
NLL-3D	9.0～16.0	16	18	127	130	40	1.2
NLL-4X	9.0～23.0	18	26	330	170	70	2.5
NLL-4A	9.0～25.0	16	25	270	165	90	2.3
NLL-4	9.0～21.4	16	30	208	168	70	1.8
NLL-5	18.0～30.0	22	36	446	342	100	7.0
NLL-6	27.0～38.0	22	44	560	360	120	8.1
NLL-5A	18.0～30.0	16	32	190	235	70	3.9
NLL-6A	27.0～38.0	16	40	300	245	70	4.0
NLL-7A	34.0～41.0	16	42	330	280	70	

线夹本体和盖板为铝合金制件，闭口销为不锈钢制件，其余为热镀锌钢制件。(图 2)
The clamp body and keepers are aluminium alloy, the cotter-pin is stainless steel, the other parts are hot-dip galvanized steel.(Fig. 2)

3．铝合金耐张线夹（直线型）
Aluminium alloy Strain Clamps (Straight Line Type)

型号 Catalog No.	导线外径 Conductor Dia. (mm)	主要尺寸 Dimensions (mm)				U型螺丝数量 U Bolt No.	破坏荷重 Rated Failure Load (kN)	重量 Weight (kg)
		A	B	C	D			
NLZ-1L	3.8～9.4	114	25.4	18	16	2	20	0.60
NLZ-2L	5.8～10.4	206	25.4	19	16	2	35	0.84
NLZ-3L	4.1～9.3	210	42	20	12	2	30	1.05
NLZ-4L	11.7～22.4	260	25.4	19	16	2	45	1.34

线夹本体、压条为铝合金。
The body and keeper are made of Aluminium alloy. cotter-pin is made of stainless steel. Other parts are made of hot-dip galvanized steel.

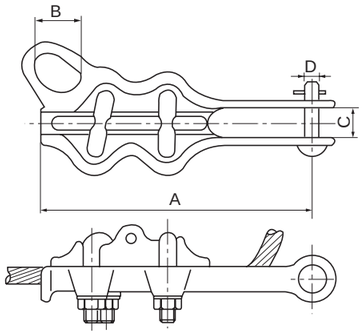

4．绝缘导线用耐张线夹（10kV 线路用）
Strain Clamps for Insulated Cable

型号 Catalog No.	适用导线 Suitable Conductor	主要尺寸 Dimensions (mm)				握力 Slip Strength (kN)	重量 Weight (kg)
		M	C	D	L		
NX-ⅠY	JKLYJ-185	12	128	27	140-240	17.3	2.0
	JKLYJ-240	12	128	27	140-240	22.5	2.0
NX-ⅡY	JKLYJ-120	12	128	23	140-240	11.3	2.0
	JKLYJ-150	12	128	23	140-240	13.6	2.0
NX-ⅢY	JKLYJ-70	12	108	20	140-240	6.7	1.6
	JKLYJ-95	12	108	20	140-240	8.9	1.6
NX-ⅣY	JKLYJ-50	12	108	18	140-220	4.6	1.6
NX-ⅤY	JKLYJ-35	10	92	12	160-220	3.4	1.0

线夹本体为铝合金制件，线夹芯为塑料制件，其余为热镀锌钢制件。
The clamp body is aluminium alloy, the clamp core is plastic, the other parts are hot-dip galvanized steel.

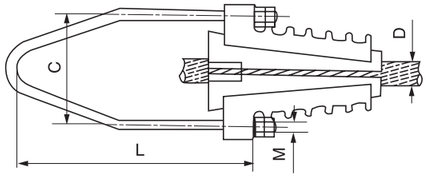

5．耐张线夹（液压型、钢锚整锻）

Strain Clamps (Hydraulic Compression Type, Anchor Forged)

5–1

型号 Catalog No.	适用导线 Suitable Conductor	主要尺寸 Dimensions (mm)							握力 Slip Strength (kN)	重量 Weight (kg)	简图 Fig No.
		D_1	D_2	D_3	L_1	L_2	L_3	R			
NY–95/55.1	LGJ–95/55	36	20	18	512	67	230	11	74	2.9	1
NY–150/35.1	LGJ–150/35	30	16	18	465	65	210	10	62	1.8	1
NY–240/30.1	LGJ–240/30	36	16	18	490	65	240	10	72	2.9	1
NY–240/30.2	LGJ–240/30	36	16	18	527	77	240	12	72	2.9	1
NY–240/40.1	LGJ–240/40	36	16	18	490	65	240	10	79	3.0	1
NY–240/55.1	LGJ–240/55	36	20	18	520	65	250	10	97	3.2	1
NY–300/15.1	LGJ–300/15	40	14	16	491	61	265	11	65	3.6	1
NY–300/20.1	LGJ–300/20	40	14	18	497	67	265	11	72	3.6	1
NY–300/25.1	LGJ–300/25	40	14	18	502	67	265	11	79	3.6	1
NY–300/40.1	LGJ–300/40	40	16	18	522	67	265	11	88	3.5	1
NY–300/50.1	LGJ–300/50	40	18	18	542	77	265	12	98	3.9	1
NY–300/70.1	LGJ–300/70	42	22	20	577	82	265	12	122	4.5	1
NY–400/20.1	LGJ–400/20	45	14	18	528	68	280	13	84	4.3	1
NY–400/25.1	LGJ–400/25	45	14	18	538	68	280	13	91	4.3	1
NY–400/35.1	LGJ–400/35	45	16	20	563	78	280	13	99	4.6	1
NY–400/50.1	LGJ–400/50	45	20	20	573	78	280	13	117	4.7	1
NY–400/65.1	LGJ–400/65	48	22	22	598	83	280	13	123	5.4	1
NY–400/95.1	LGJ–400/95	48	26	26	650	95	280	15	163	6.0	1
NY–500/35.1	LGJ–500/35	52	16	20	618	78	245	13	114	5.1	2
NY–500/45.1	LGJ–500/45	52	18	20	618	78	245	13	122	5.2	2
NY–500/65.1	LGJ–500/65	52	22	22	620	78	245	13	146	5.5	2
NY–630/45.1	LGJ–630/45	60	18	22	650	78	290	13	141	7.1	2
NY–630/55.1	LGJ–630/55	60	20	22	650	78	290	13	156	7.2	2

线夹本体和引流线夹为铝制件，其余为热镀锌钢制作。如引流线夹为30℃，则型号后加B。

The clamp body and jumper clamp are aluminium, the other parts are hot–dip galvanized steel.

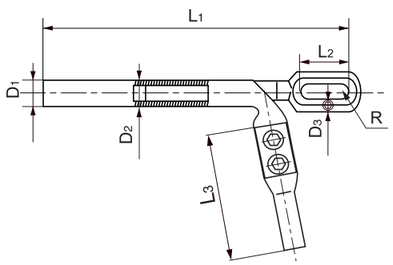

(图 1)　(Fig 1)

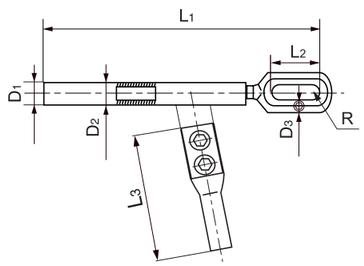

(图 2)　(Fig 2)

5–2

型号 Catalog No.	适用导线 Suitable Conductor	主要尺寸 Dimensions (mm)							握力 Slip Strength (kN)	重量 Weight (kg)
		D_1	D_2	D_3	L_1	L_2	L_3	R		
NY–720/50	LGJ–720/50	60	20	26	650	110	325	15	163	7.2
NY–720/90	ACSR–720/90	60	26	26	750	110	325	17	210	8.2
NYH–720/50	LGJ–720/50	52	20	26	650	110	325	15	163	6.7
NYH–720/50H	AACSR–720/50	60	20	26	775	110	325	17	242	8.1

线夹本体和引流线夹为铝制件，其余为热镀锌钢制件。如引流线夹为30℃，则型号后加B。

The clamp body and jumper clamp are aluminium, the other parts are hot–dip galvanized steel.

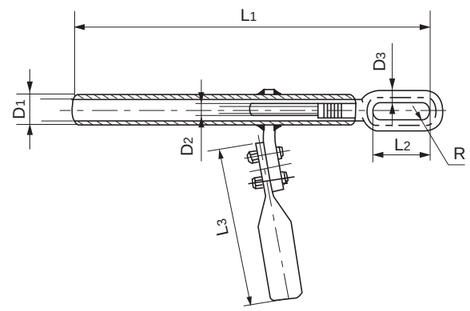

6. 铝包钢芯铝绞线用耐张线夹（液压型）

Strain Clamps For ACSR/AS Conductor (Hydraulic Compression Type)

型号 Catalog No.	适用导线 Suitable Conductor	主要尺寸 Dimensions (mm)							握力 Slip Strength (kN)	重量 Weight (kg)	简图 Fig No.
		D_1	D_2	D_3	L_1	L_2	L_3	R			
NY-50/30BG	JL/JB14-50/30	32	16	16	465	65	215	10	43.3	2.1	1
NY-80/47BG	ACSR/AS-80/47	36	18	16	475	70	230	10	64.6	3.1	1
NY-95/55BG	LLBJ-95/55	36	20	18	486	61	230	11	74.0	3.0	1
NY-120/70BG	JL/LB20A-120/70	36	22	20	550	70	240	13	96.0	3.6	1
NY-185/30BG	ACSR/AS-185/30	36	16	16	540	55	220	9	62.9	2.9	1
NY-185/45BG	LLBJ-185/45	36	18	18	580	65	265	11	78.8	3.2	1
NY-240/30BG	ACSR/AS-240/30	38	18	18	550	55	240	11	73.7	3.2	1
NY-240/40BG	ACSR/AS-240/40	38	18	18	595	65	240	12	81.6	3.3	1
NY-300/25BG	LLBJ-300/25	42	14	18	560	55	265	11	74.4	3.6	1
NY-300/40BG	ACSR/AS-300/40	42	18	18	615	70	265	13	90.0	3.8	1
NY-300/50BG	ACSR/AS-300/50	42	18	18	620	70	265	13	101.0	4.1	1
NY-300/70BG	LLBJ-300/70	42	22	20	625	70	265	13	117.8	4.4	1
NY-400/35BG	LLBJ-400/35	48	18	20	635	65	280	13	99.0	5.2	1
NY-400/50BG	LLBJ-400/50	48	20	20	645	65	280	13	117.0	5.2	1
NY-500/45BG	ACSR/AS-500/45	56	20	20	650	70	245	14	124.0	5.2	2
NY-630/45BG	ACSR/AS-630/45	60	20	22	695	75	290	16	144.0	7.8	2
NY-70/40BG-20	JL/LB20A-70/40	34	16	16	495	65	180	10	57.8	2.2	1
NY-100BG-20	LBGJ-100	38	26	20	455	75	220	12	115.58	2.9	1
NY-300/25BG-20	JL/LB20A-300/25	42	16	18	560	55	265	11	80.4	3.3	1

线夹本体和引流线夹为铝制件，其余为热镀锌钢制件。如引流线夹为30℃，则型号后加B。

The clamp body、lining sleeve and jumper clamp are aluminium. The other parts are hot-dip galvanized steel.

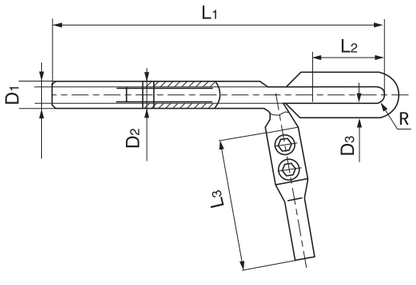

(图 1)　(Fig 1)

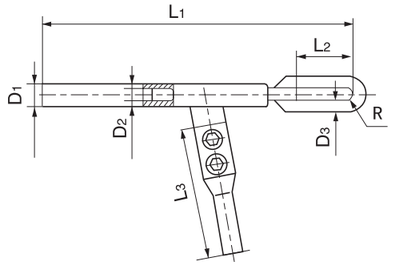

(图 2)　(Fig 2)

7. 铝包钢绞线用耐张线夹（液压型）

Strain Clamps for AS. Stranded Wire (Hydraulic Compression Type)

7-1

型号 Catalog No.	适用导线 Suitable Conductor	主要尺寸 Dimensions (mm)							握力 Slip Strength (kN)	重量 Weight (kg)
		D_1	D_2	D_3	L_1	L_2	L_3	R		
NY-50BG	LB20J-50	32	18	16	330	64	195	10	55.8	1.8
NY-55BG	JL20A-55DE	32	20	16	385	65	215	10	64.6	1.8
NY-70BG	JLB4-70	32	20	16	380	50	185	10	65.8	1.7
NY-80BG	LB20J-80	36	24	18	357	67	225	12	85.0	2.5
NY-90BG	JLB30-95	36	24	18	490	65	225	12	71.0	2.7
NY-120BG	JLB3-120	36	26	20	375	83	215	13	91.2	2.7
NY-150BG	LB40J-150	42	26	18	403	73	190	13	90.6	2.6
NY-150.1BG	LB20J-150	45	32	30	556	126	280	16	167.0	7.3
NY-240BG	LB27J-240	50	36	30	585	110	280	18	221.3	7.8
NY-35BG-27	JLB2-35	28	15	12	320	60	190	9	35.3	1.3
NY-70BG-20	LB20J-70	34	24	18	400	65	185	11	80.5	2.0
NY-90BG-27	JLB2-90	36	24	20	445	78	220	13	92.7	2.6
NY-120BG-30	JLB3-120	36	26	20	375	83	215	13	91.2	2.7
NY-120BG-40	JLB4-120	36	24	18	450	60	235	12	70.5	2.6
NY-150BG-40	JLB4-150	38	26	18	470	65	255	13	86.1	3.2
NY-185BG1-20	JLB20A-185	48	34	26	584	100	280	17	198.5	6.9

线夹本体和引流线夹为铝制件，其余为热镀锌钢制件。(图 8-1)

The clamp body、lining sleeve and jumper clamp are aluminium. The other parts are hot-dip galvanized steel. (Fig.8-1)

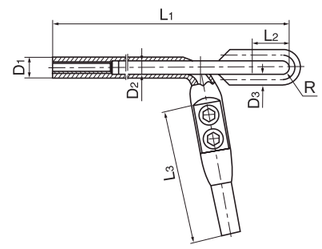

(图 8-1)　(Fig. 8-1)

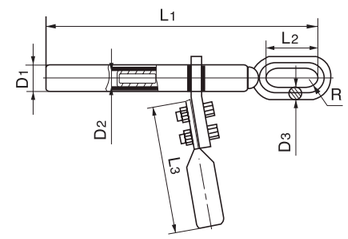

(图 8-2)　(Fig. 8-2)

7-2

型号 Catalog No.	适用导线 Suitable Conductor	主要尺寸 Dimensions (mm)							握力 Slip Strength (kN)	重量 Weight (kg)
		D_1	D_2	D_3	L_1	L_2	L_3	R		
NY-120BG-20	JLBA-120	42	30	22	488	83	240	13	152.7	3.8
NY-150BG-14	JLB14-150	50	34	26	620	110	–	17	196.3	4.7
NY-240BG-14	LBGJ-240-14AC	60	44	30	720	115	–	19	344.8	7.4
NY-300.1BG	JLB30-300	60	40	26	865	110	265	17	210	9.1
NY-380BG	JLB30-380	60	45	36	810	130	240	22	269.3	9.7
NY-420BG	JLB2-420	70	50	36	921	150	240	20	357.8	15.8

线夹本体和引流线夹为铝制件，其余为热镀锌钢制件。(图 8-2)

The clamp body、lining sleeve and jumper clamp are aluminium. The other parts are hot-dip galvanized steel. (Fig.8-2)

8．钢芯铝合金绞线用耐张线夹（液压型）

Strain Clamps for AACSR (Hydraulic Compression Type)

型号 Catalog No.	适用导线 Suitable Conductor	主要尺寸 Dimensions (mm)							握力 Slip Strength (kN)	重量 Weight (kg)
		D_1	D_2	D_3	L_1	L_2	L_3	R		
NY-70/40H	LHBGJ-70/40	36	16	16	490	55	210	10	63.5	4.2
NY-90/43H	LHGJJ-90	34	18	16	505	55	220	11	64.8	2.5
NY-95/18HG	HL_4GJ-95	28	18	20	420	60	205	7.5	48.5	2.5
NY-95/55HG	LHBGJ-95/55	34	20	18	465	70	260	10	86	2.4
NY-120/20HG	HL_4GJ-120	32	14	16	505	65	210	10	58.1	0.8
NY-120/22HG	HL_4GJ-120	30	12	16	425	50	215	7.5	58.1	2.1
NY-120/25H	AACSR-120/25	36	14	16	480	60	210	10	61	3.2
NY-150/25HG	LHBGJ-150/25	40	16	18	490	65	240	12	68.6	3.5
NY-150/27HG	HL_4GJ-150	34	14	16	470	50	240	8	68	3.0
NY-185/30HG	LHBGJ-185/30	42	16	18	525	65	240	12	82.6	3.8
NY-185/34HG	HL_4GJ-185	38	15	18	505	50	250	9	88.1	3.5
NY-185/45HG_2	AACSR-185/45	42	18	20	505	70	265	11.5	96	3.5
NY-240/43HG	HL_4GJ-240	45	18	20	560	60	260	16	106.8	3.7
NY-240/40HG_1	LH_8GJ-240/40	45	16	20	670	70	280	12	109	4.5
NY-300/HJ	LH_4GJT-240/55	50	22	24	635	90	275	12	160	4.4
NY-300HGJ(F)	HL_4GJJ-300	50	22	24	650	90	280	14	160	4.9
NY-300/60HG	HL_4GJ-300	50	20	24	675	70	270	12	153	4.4
NY-300/70H	LH_4GJT-300/70	50	22	22	745	116	265	16	160	6.5
NY-300/70HG	LHAGJ-300/70	55	28	26	855	110	265	17	200.2	8.1
NY-300/70HG_1	LHBGJ-300/70	48	24	24	860	80	280	15	160	6.2
NY-300/70HGJ	HLGJJ-300	50	28	22	550	70	265	14	200.2	5.1
NY-400/35HA	LHGJ-400/35	55	18	22	655	83	270	13.7	158	5.9
NY-400/35HB	LHGJ-400/35	55	18	22	655	83	270	13.7	158	5.9
NY-400/72HG	HL_4GJ-400	55	22	24	690	75	270	13	184.8	577
NY-400/95HT	LH_8GJ-400/95	55	26	30	850	125	280	22	215	10.0

线夹本体和引流线夹为铝制件，其余为热镀锌钢制件。

The clamp body and jumper clamp are aluminium, the other parts are hot-dip galvanized steel.

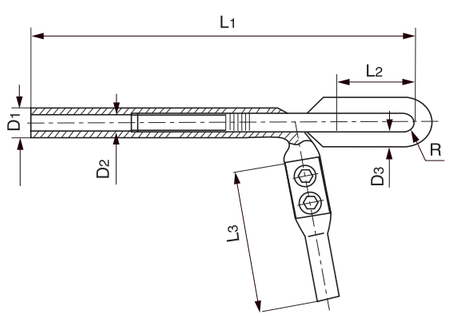

9．耐热铝合金绞线用耐张线夹（液压型）

Strain Clamps for HRAAS Conductor (Hydraulic CompressionType)

9-1

型号 Catalog No.	适用导线 Suitable Conductor	主要尺寸 Dimensions (mm)						握力 Slip Strength (kN)	重量 Weight (kg)	简图 Fig No.
		D_1	D_2	D_3	L_1	L_2	R			
NY-185/30N	$NRLH_{60}GJ$-185/30	36	16	16	545	55	10	63.0	2.6	1
NY-210/10N	$NRLH_{58}GJ$-210/10	45	14	18	520	55	10	68.9	4.0	2
NY-240/30N	$NRLH_{60}GJ$-240/30	45	18	18	545	55	10	68.0	4.4	1
NY-240/40N	$NRLH_{60}GJ$-240/40	45	16	18	610	70	10.5	65.0	4.4	1
NY-300/25N	$NRLH_{58}GJ$-300/250	50	16	18	633	65	11	75.8	6.0	2
NY-300/40N	$NRLH_{60}GJ$-300/40	50	18	18	575	65	12	85.4	6.5	1
NY-300/50N	$NRLH_{60}GJ$-300/50	50	18	18	575	65	12	96.0	6.5	1
NY-400/25N	$NRLH_{60}GJ$-400/25	55	16	18	575	60	13	82.0	6.8	2
NY-400/35N	$NRLH_{60}GJ$-400/35	55	18	20	605	65	13.5	93.6	7.2	2
NY-400/50N	$NRLH_{60}GJ$-400/50	55	20	20	635	65	13.5	102.0	7.6	2
NY-500/35N	$NRLH_{60}GJ$-500/35	65	20	20	728	70	14	103	11.2	2
NY-500/45N	$NRLH_{60}GJ$-500/45	65	20	20	615	70	14	117.1	8.1	2
NY-630/45N	$NRLH_{60}GJ$-630/45	70	20	22	770	70	16	133.6	8.6	2

线夹本体和引流线夹为铝制件，其余为热镀锌钢制件。

The clamp body and jumper clamp are aluminium, the other parts are hot-dip galvanized steel.

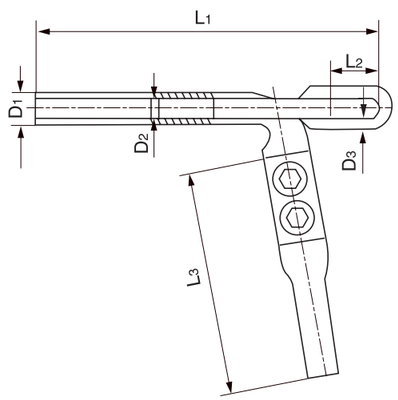

（图 1）（Fig 1）

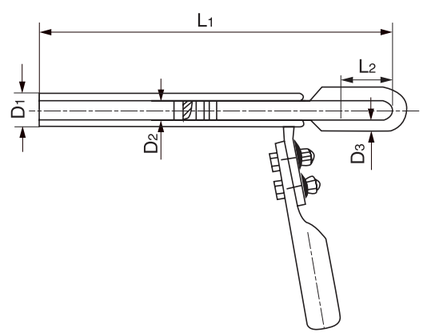

（图 2）（Fig 2）

9-2

型号 Catalog No.	适用导线 Suitable Conductor	主要尺寸 Dimensions (mm)					握力 Slip Strength (kN)	重量 Weight (kg)
		D_1	D_2	ϕ	L_1	L_2		
NY-530N	KTACSR/EST-530	70	37	45	950	420	467	17.2
NY-610N	KTACSR/EST-610	76	48	45	1115	420	532	26.2
NY-720N	KTACSR/EST-720	76	42	45	1022	410	600	20.0

线夹本体和引流线夹为铝制件，其余为热镀锌钢制件。
The clamp body and jumper clamp are aluminium, the other parts are hot-dip galvanized steel.

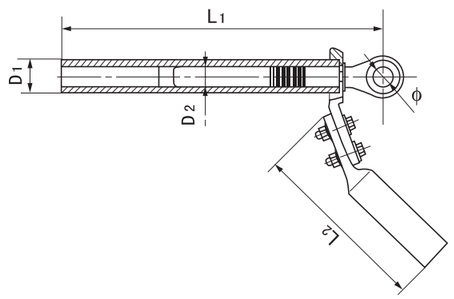

10. 铝合金绞线用耐张线夹（液压型）

Strain Clamps for LHAJ (Hydraulic Compression Type)

型号 Catalog No.	适用导线 Suitable Conductor	主要尺寸 Dimensions (mm)							握力 Slip Strength (kN)	重量 Weight (kg)
		D_1	D_2	D_3	L_1	L_2	L_3	R		
NY-120H	LHAJ-120	30	16	12	445	50	210	9	32.0	1.6
NY-185H	LHAJ-185	40	19	16	480	55	255	9	53.3	2.8
NY-300H	LHAJ-300	48	24	18	600	70	280	11	79.5	4.5

线夹本体和引流线夹为铝制件，其余为热镀锌钢制件。
The clamp body and jumper clamp are aluminium, the other parts are hot-dip galvanized steel.

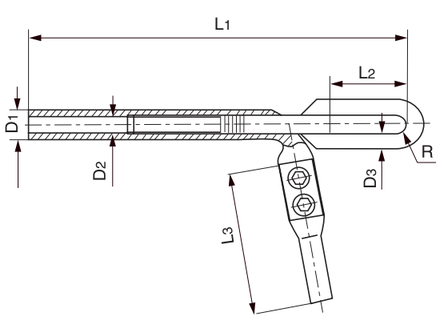

11. 耐张线夹（液压型）

Dead End Clamp for ACSR Conductor (Compression type)

型号 Catalog No.	适用导线 Suitable Conductor	主要尺寸 Dimensions (mm)							握力 Slip Strength (kN)	重量 Weight (kg)
		D	d_1	d_3	L	L_1	R	H		
NY-170	LINNET	32	16	16	430	60	10	240	60.20	2.9
NY-183	LYNX	32	18	18	440	65	11	240	75.71	2.9
NY-240	HAWK	36	18	18	480	65	11	250	82.48	3.2
NY-241	HEN	36	20	20	490	78	12	250	99.44	3.3
NY-248	LARK	36	20	18	490	68	11	250	85.93	3.3
NY-282	DOVE	40	18	20	500	70	13	280	100.64	3.5
NY-264	BEAR	40	22	20	520	70	13	280	105.83	3.6
NY-306	SQUAB	40	18	20	500	70	13	280	102.98	3.5
NY-322	GROSBEAK	40	20	22	540	70	13	280	107.17	3.9
NY-376	TEAL	45	22	22	550	70	13	280	126.75	4.1
NY-402	CONDOR	45	20	22	590	70	13	300	119.29	4.2
NY-428	ZEBRA	48	20	22	600	70	13	300	125.31	4.3
NY-445	REDWING	48	24	24	600	70	15	300	146.32	4.5
NY-468	DRAKE	48	22	22	620	80	13	320	132.52	5.4
NY-494	MALLARD	48	26	24	620	80	15	320	163.00	5.4
NY-483	RAIL	48	18	20	620	70	13	340	109.60	6.4
NY-564	BLUEJAY	52	18	22	620	70	13	340	126.75	6.8
NY-546	CARDINAL	52	20	24	620	80	15	320	143.52	6.8
NY-604	GRACKLE	60	26	24	670	90	17	350	178.93	7.2

线夹本体、引流线夹为铝制件，其余为热镀锌钢制件。
The body and jumper clamp are made of aluminium, other parts are made of hot-dip galvanized steel.

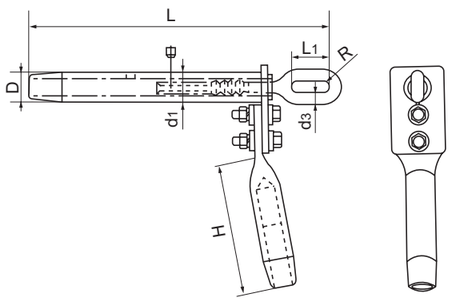

12. 耐张线夹（适用钢绞线）

Guy-Grip Dead-End Clamp (For GSW)

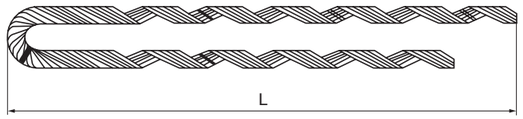

12–1

型号 Catalog No.	GSW 截面 Secton Aiea (mm²)	GSW 接线外径 Conductor Dia. (mm)	参考长度 L Length mm	线径 Dia. mm	根数 Qty	节距数 不少于 Span	线夹 重量 kg
NL–25/G	25	6.60	635	2.20	5	10	0.20
NL–35/G	35	7.80	711	2.50	5	10	0.30
NL–50/G	50	9.00	901	3.00	5	10	0.50
NL–70/G	70	11.00	1016	3.50	5	10	0.80
NL–95/G	95	12.50	1333	4.40	5	10	1.70
NL–100/G	100	13.00	1333	4.40	5	10	1.70
NL–120/G	120	14.00	1460	4.80	5	10	2.20

耐张线夹（适用铝绞线）

Guy-Grip Dead-End Clamp (For AAC)

12–2

型号 Catalog No.	AAC 截面 Secton Aiea (mm²)	AAC 接线外径 Conductor Dia. (mm)	参考长度 L Length mm	线径 Dia. mm	根数 Qty	节距数 不少于 Span	线夹 重量 kg
NL–16/LJ	16	5.10	406	2.20	3	7	0.10
NL–25/LJ	25	6.45	444	2.20	3	7	0.10
NL–35/LJ	35	7.50	622	2.50	3	7	0.20
NL–50/LJ	50	9.60	685	3.00	3	7	0.20
NL–70/LJ	70	10.80	736	3.50	3	7	0.40
NL–95/LJ	95	12.48	800	3.50	3	7	0.40
NL–120/LJ	120	14.25	876	3.50	4	6	0.60
NL–150/LJ	150	15.75	889	4.00	4	6	0.80
NL–185/LJ	185	17.50	1016	4.00	5	6	1.10
NL–210/LJ	210	18.75					
NL–240/LJ	240	20.00	1155	4.80	5	6	1.70
NL–300/LJ	300	22.40	1270	4.80	6	6	2.30
NL–400/LJ	400	25.90	1422	5.20	6	6	3.00
NL–500/LJ	500	29.12	1651	6.10	6	6	4.90

耐张线夹（适用钢芯铝绞线）

Guy-Grip Dead-End Clamp (For ACSR)

12–3

型号 Catalog No.	ACSR 标称截面铝／铜 Secton Aiea (mm²)	ACSR 外径 Conductor Dia. (mm)	线夹长度 L Length mm	线径 Dia. mm	根数 Qty	节距数 不少于 Span	线夹 重量 kg
NL–16/3	16/3	5.55	444	2.20	3	7	0.10
NL–25/4	25/4	6.96	546	2.50	3	7	0.10
NL–35/6	35/6	8.16	622	2.50	3	7	0.20
NL–50/8	50/8	9.60	685	3.00	3	7	0.20
NL–70/10	70/10	11.40	736	3.50	3	7	0.30
NL–50/30	50/30	11.60					
NL–70/40	70/40	13.60	876	3.50	4	6	0.60
NL–95/15	95/15	13.61					
NL–95/20	95/20	13.87					
NL–120/7	120/7	14.50					
NL–120/20	120/20	15.07	889	4.00	4	6	0.80
NL–95/55	95/55	16.00					
NL–120/25	120/25	15.74					
NL–150/8	150/8	16.00					
NL–150/20	150/20	16.67	1016	4.00	5	6	1.10
NL–150/25	150/25	17.10					
NL–150/35	150/35	17.50					
NL–120/70	120/70	18.00					
NL–185/10	185/10	18.00					
NL–185/25	185/25	18.90	1155	4.80	5	6	1.70
NL–185/30	185/30	18.88					
NL–210/10	210/10	19.00					
NL–180/45	180/45	19.60					
NL–210/25	210/25	19.98					
NL–210/35	210/35	20.38					
NL–210/50	210/50	20.86					
NL–240/30	240/30	21.60	1270	4.80	6	6	2.30
NL–240/40	240/40	21.66					
NL–240/55	240/55	22.40					
NL–300/15	300/15	23.01					
NL–300/20	300/20	23.43					
NL–300/25	300/25	23.76					
NL–300/40	300/40	23.94					

三、联结金具
LINK FITTING

1．球头挂环（Q、QP 型）
Ball Eyes (Type Q、QP)

型号 Catalog No.	主要尺寸 Dimensions (mm)						破坏荷重 Rated Failure Load (kN)	重量 Weight (kg)
	D_1	D_2	d	b	h_1	h_2		
QP−4	22.8	12	14	12	35	9.1	40	0.1
Q−7	33.3	17	22	16	50	13.4	70	0.3
QP−7	33.3	17	22	16	50	13.4	70	0.3
QP−10	33.3	17	22	16	50	13.4	100	0.3
QP−12	33.3	17	24	17	55	13.4	120	0.4
QP−12G	33.3	17	24	17	60	13.4	120	0.4
QP−16	41.0	21	26	20	60	19.5	160	0.5
QP−21	49.0	25	30	24	80	21.0	210	1.0
QP−21D	41.0	21	29	21	70	19.5	210	1.0
QP−25	49.0	25	33	28	80	21.0	250	1.1
QP−30	49.0	25	39	28	80	21.0	300	1.1

钢制件，热镀锌。
Hot−dip galvanized steel.

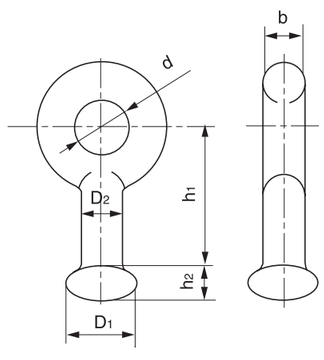

Q 型 Type Q

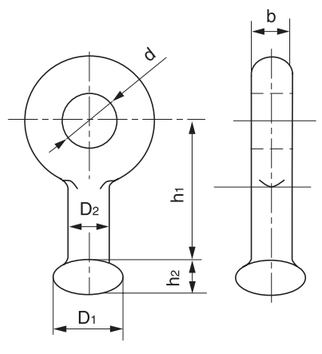

QP 型 Type QP

2．球头挂环（QH 型）
Ball Eyes (Type QH)

型号 Catalog No.	主要尺寸 Dimensions (mm)							破坏荷重 Rated Failure Load (kN)	重量 Weight (kg)
	h_1	h_2	h_3	R	D	D_1	b		
QH−7	13.4	100	50	13	17	33.3	16	70	0.6
QH−10	13.4	100	50	13	17	33.3	18	100	0.6
QH−12	13.4	100	50	13	17	33.3	19	120	1.1
QH−16	19.5	108	64	16	21	41.0	20	160	1.2
QH−16	19.5	128	64	16	21	41.0	20	160	1.0
QH−20	19.5	128	64	16	21	41.0	20	200	1.0
QH−30	21	155	76	19	25	49.0	25	300	2.5
QH−4	9.1	68	41	9.7	11.9	22.8	11	45	0.2
QH−12A	13.4	120	63	11	17	33.3	19	120	0.9

钢制件，热镀锌。
Hot−dip galvanized steel.

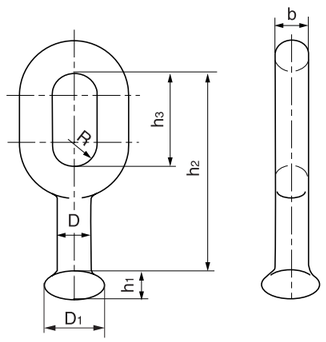

3．球头挂环（环孔平行型）
Ball Eyes (Parallel Type)

型号 Catalog No.	主要尺寸 Dimensions (mm)								破坏荷重 Rated Failure Load (kN)	重量 Weight (kg)
	L_1	L_2	L_3	S	D	D_1	D_2	d		
Q−7M	45	145	70	22	17	16	33.3	14	70	1.1
Q−12M	45	145	70	22	17	16	33.3	14	120	1.1

钢制件，热镀锌。
Hot−dip galvanized steel.

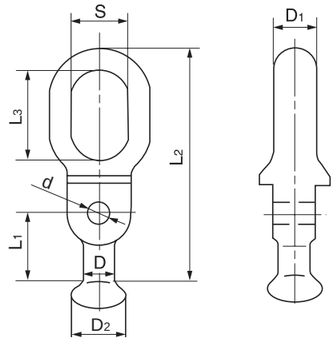

4．球头挂环（环孔垂直型）

Ball Eyes (Perpendicular Type)

型号 Catalog No.	主要尺寸 Dimensions (mm)								破坏荷重 Rated Failure Load (kN)	重量 Weight (kg)
	L	L_1	D_1	D_2	D_3	S	R	d		
Q−7N	146	41	17	16	33.3	50	13.0	14	70	1.2
Q−12N	146	41	17	16	33.3	50	13.0	14	120	1.2
Q−16N	160	42	21	20	41.0	64	16	14	160	1.5

钢制件，热镀锌。
Hot−dip galvanized steel.

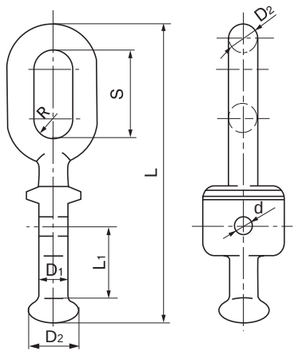

5．球头挂板

Ball Eyes

型号 Catalog No.	主要尺寸 Dimensions (mm)									破坏荷重 Rated Failure Load (kN)
	D	D_1	D_2	D_3	h_1	h_2	C	ϕ	L	
Q−7B	17	33.3	16	18	13.4	45	40	14	100	70
Q−12B	17	33.3	16	18	13.4	45	40	14	100	120
Q−12PH	17	33.3	14	18	13.4	47	50	14	89	120

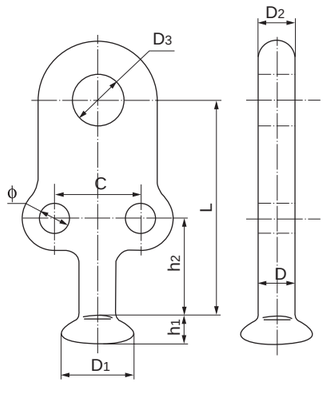

6．球头挂环（QM 型）

Ball Eyes (Type QM)

型号 Catalog No.	主要尺寸 Dimensions (mm)										破坏荷重 Rated Failure Load (kN)	重量 Weight (kg)
	A	D	D_1	b	h_1	h_2	h_3	R_1	R_2	L		
QM−7	68	17	33.3	16	13.4	44	45	11	11	133	70	1.1
QM−12	68	17	33.3	16	13.4	44	45	11	11	133	120	1.1
QM−16	74	21	41	19	19.5	47	74	16	9.5	145	160	1.6
QM−20	74	21	41	19	19.5	47	74	16	9.5	145	200	1.6
QM−25	76	25	49	20.5	21	54	65	16	13	147	250	1.9
QM−30	76	25	49	20.5	21	54	65	16	13	147	300	1.9

钢制件，热镀锌。
Hot−dip galvanized steel.

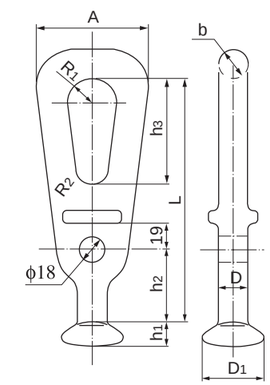

7．U 型球头

U Type Ball Eyes

无角隙型

型号 Catalog No.	主要尺寸 Dimensions (mm)					破坏荷重 Rated Failure Load (kN)	重量 Weight (kg)
	C	D_1	D_2	D	L		
Q−7U	20	16	33.3	17	68	70	0.7
Q−10U	20	16	33.3	17	68	100	0.7
Q−12U	22	16	33.3	17	74	120	1.0
Q−16U	22	18	41.0	21	78	160	1.1
Q−21U	24	22	41.0	21	81	210	1.5
Q−30U	32	27	49.0	25	120	300	3.2

钢制件，热镀锌。
Hot−dip galvanized steel.

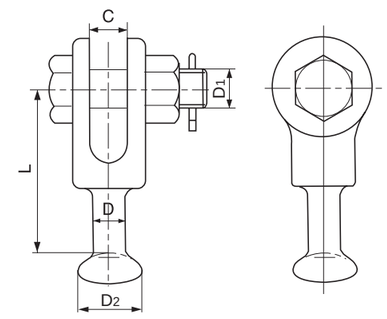

8. Y 型球头

Y Type Ball Eyes

型号 Catalog No.	主要尺寸 Dimensions (mm)					破坏荷重 Rated Failure Load (kN)	重量 Weight (kg)
	α	M	D	D1	L		
QY-4	43°	12	11.9	22.8	53	45	0.5
QY-7	45°	16	17	33.3	91	70	0.8
QY-12	45°	20	17	33.3	91	160	1.1

钢制件，热镀锌。
Hot-dip galvanized steel.

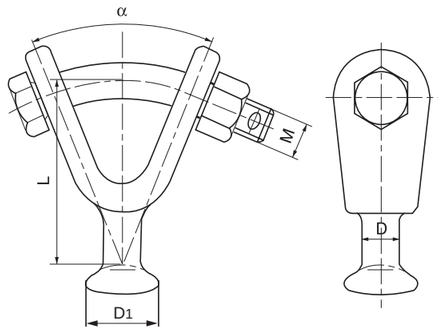

9. 球头钩

Ball Hooks

型号 Catalog No.	主要尺寸 Dimensions (mm)								破坏荷重 Rated Failure Load (kN)	重量 Weight (kg)
	L	L1	b	C	D	D1	R	ϕ		
QG-7	–	–	–	–	–	–	–	–	70	1.1

钢制件，热镀锌。
Hot-dip galvanized steel.

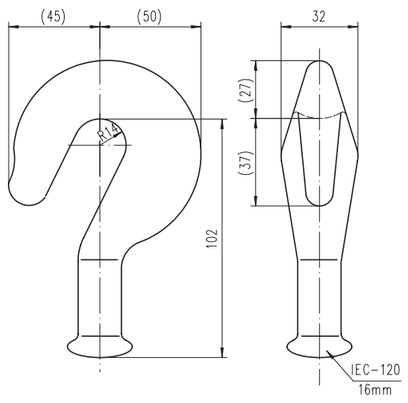

10. 碗头挂板

Socket Clevises

型号 Catalog No.	主要尺寸 Dimensions (mm)							破坏荷重 Rated Failure Load (kN)	重量 Weight (kg)
	C1	C	A	L1	L2	ϕ	M		
WS-7H	19.2	40	20	60	120	14	16		
WS-12H	19.2	40	22	60	130	14	22		
WS-16H	23.0	40	24	68	150	14	24		

钢制件，热镀锌。
Hot-dip galvanized steel.

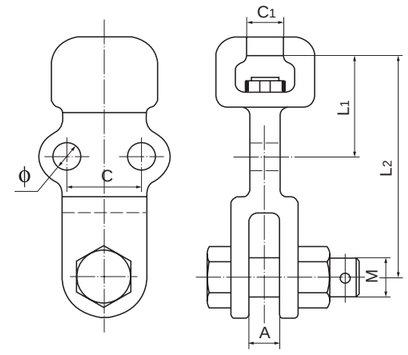

11. 碗头挂板

Socket Eye

型号 Catalog No.	主要尺寸 Dimensions (mm)							破坏荷重 Rated Failure Load (kN)	重量 Weight (kg)
	C1	C	L1	L2	B	ϕ	D		
W-12AH	19.2	40	71	116	18	14	24	120	
W-16AH	23.0	40	80	150	20	14	26	160	
W-30R	27.5	70	100	180	32	14	26	300	
W-12AH	19.2	45	55	93	20	14	21	120	

钢制件，热镀锌。
Hot-dip galvanized steel.

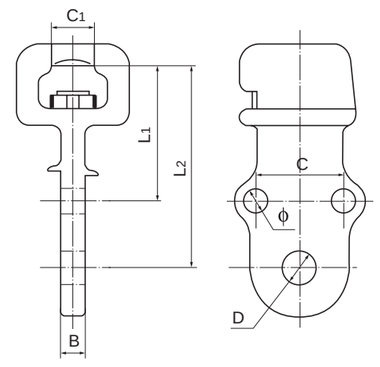

12.碗头挂板（W 型）

Socket Eyes (Type W)

型号 Catalog No.	主要尺寸 Dimensions (mm)					破坏荷重 Rated Failure Load (kN)	重量 Weight (kg)
	C_1	C_2	h	d	b		
W−4	12.5	24.5	50	14	12	40	0.6
W−7A	19.2	34.5	70	20	16	70	0.8
W−7B	19.2	34.5	115	20	16	70	0.9
W_1−10	19.2	34.5	85	20	18	100	1.0
W_1−12	19.2	34.5	85	24	20	120	1.1
W−16	23.0	42.5	95	26	22	160	1.8

碗头挂板为可锻铸铁件或铸钢件，热镀锌。弹簧销为不锈钢件。

The socket eye is malleable iron, hot-dip galvanized. Security clip is stainless steel.

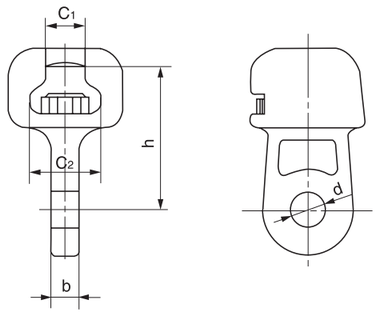

13. 碗头挂板（带孔 W 型）

Socket Eyes (With Hole Type W)

平行式

型号 Catalog No.	主要尺寸 Dimensions (mm)							破坏荷重 Rated Failure Load (kN)	重量 Weight (kg)
	C_1	C_2	L_1	L_2	B	D	ϕ		
W−7K	19.2	34.5	70	120	20	18	14	70	1.0
W−12K	19.2	34.5	70	120	22	24	14	120	1.3
W_1−16K	23.0	42.5	80	150	22	24	14	160	1.3
W−21K	23.0	42.5	90	150	26	30	14	210	

碗头挂板为可锻铸铁件或铸钢件，热镀锌。弹簧销为不锈钢件。

The socket eye is malleable iron, hot-dip galvanized. Security clip is stainless steel.

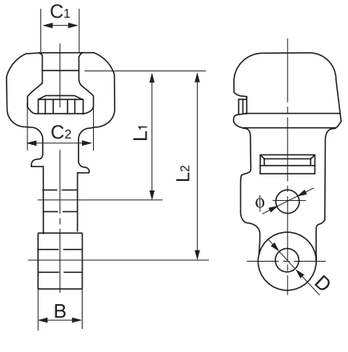

14. 碗头挂板（WS 型）

Socket Clevises (Type WS)

型号 Catalog No.	主要尺寸 Dimensions (mm)					标称破坏荷重 Rated Failure Load (kN)	重量 Weight (kg)
	C	C_1	C_2	M	h		
WS−7	18	19.2	34.5	16	70	70	1.0
WS−10	20	19.2	34.5	18	85	100	1.2
WS−12	24	19.2	34.5	22	85	120	1.8
WS−16	26	23.0	42.5	24	95	160	2.6
WS−21	30	27.5	51	27	100	200	4.3
W_2−21D	30	23.0	42.5	27	100	210	4.5
WS−25	34	27.5	51.0	30	110	250	6.1
WS−30	36	27.5	51.0	36	110	300	5.7

碗头挂板为可锻铸铁件、铸钢件或钢制件，热镀锌。弹簧销为不锈钢件。(图 14)

The socket eye is malleable iron, hot-dip galvanized. Security clip is stainless steel.(Fig.14)

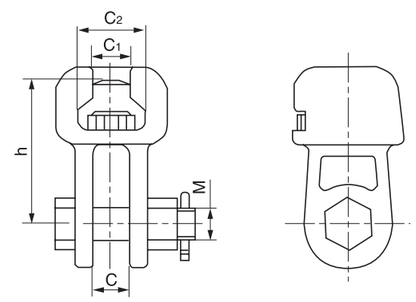

(图 14) (Fig. 14)

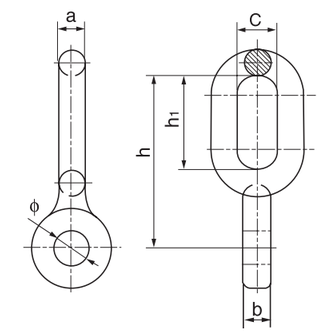

(图 15) (Fig. 15)

15. 直角挂环（ZH 型）

Eye Links (Type ZH)

型号 Catalog No.	主要尺寸 Dimensions (mm)						破坏荷重 Rated Failure Load (kN)	重量 Weight (kg)
	a	b	c	ϕ	h_1	h		
ZH−7	16	16	26	18	51	100	70	0.5
ZH−7A	16	19.5	21	22	48	95	70	0.5
ZH−10	18	15	24	20	57	100	100	1.1
ZH−12	18	16	22	24	65	115	120	1.1
ZH−14	17	14.5	27	17.5	50	103	140	0.5
ZH−16	22	18	26	26	75	135	160	1.2
ZH−16A	20	20	32	22.0	64	128	160	0.9
ZH−21	24	26	32	30	75	150	210	2.3

热镀锌钢制件。(图 15)

Hot-dip galvanized steel.(Fig. 15)

16．U 型挂环

Shackles

16-1 直口式

型号 Catalog No.	主要尺寸 Dimensions (mm)					标称破坏荷重 Rated Failure Load (kN)	重量 Weight (kg)
	C	M	D	h	r		
U-7	20	16	16	80	22	70	0.6
U-10	22	18	18	85	24	100	0.6
U-12	24	22	20	90	30	120	1.0
U-16	26	24	22	95	32	160	1.5
U-16T	28	24	22	90	32	160	1.5
U-21	30	27	24	100	36	210	2.3
U-25	34	30	26	110	40	250	2.8
U-30	38	36	30	130	46	300	3.7
U-40	42	42	36	150	55	400	6.5
U-50	44	42	36	150	55	500	7.0

闭口销为不锈钢件，其余为热镀锌钢制件。(图 16-1)

The cotter pin is stainless steel, the other parts are hot-dip galvanized steel.(Fig.16-1)

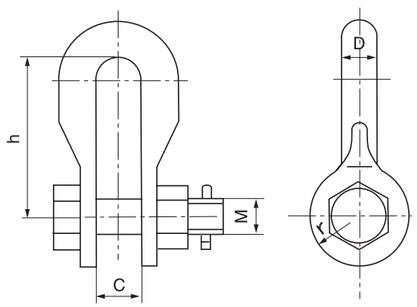

(图 16-1) (Fig. 16-1)

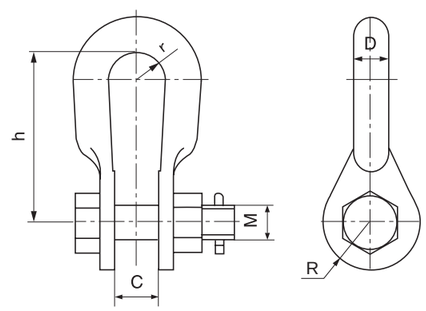

(图 16-2) (Fig. 16-2)

16-2 收口式

型号 Catalog No.	主要尺寸 Dimensions (mm)						标称破坏荷重 Rated Failure Load (kN)	重量 Weight (kg)
	C	M	D	h	R	r		
UR-4	14	12	16	60	20	16	40	0.5
U-7R	18	16	16	76	17.5	13	70	0.6
U-12R	22	16	16	89	18	18	200	2.3
U-16R	26	18	20	75	24	19	500	7.8
U-21R	28	24	20	115	28	19	500	7.7
U-30R	28	27	24	100	32	19	700	9.5
U-32R1	25	27	22	100	30	20	320	2.0
U-20R	24	18	18	78	22	16	200	

闭口销为不锈钢件，其余为热镀锌钢制件。(图 16-2)

The cotter pin is stainless steel, the other parts are hot-dip galvanized steel.(Fig.16-2)

17．延长环（环体整锻 PH 型）

Extensive Links (Link Body Whole-forged)

型号 Catalog No.	主要尺寸 Dimensions (mm)			破坏荷重 Rated Failure Load (kN)	重量 Weight (kg)
	C	D	L		
PH-7	20	16	80	70	0.4
PH-10	22	18	100	100	0.6
PH-12	24	20	120	120	0.9
PH-16	26	22	140	160	1.5
PH-21	30	24	160	210	1.6
PH-24	30	18	80	240	0.5
PH-25	34	26	160	250	2.0
PH-30	38	30	180	300	3.0
PH-36	30	22	88	360	0.9

热镀锌钢制件。

Hot-dip galvanized steel.

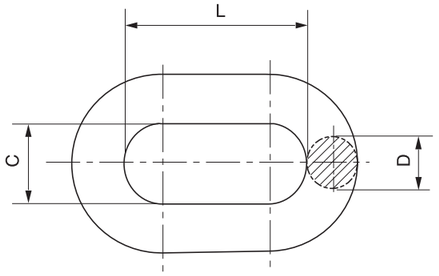

18. 延长拉杆（YL 型）

Extension Rods (Type YL)

18-1 直角式

型号 Catalog No.	主要尺寸 Dimensions (mm)				破坏荷重 Rated Failure Load (kN)	重量 Weight (kg)
	D	d	b	L		
YL-0712	18	18	16	120	70	0.4
YL-1012	18	20	16	120	100	0.8
YL-1040	18	20	16	400	100	1.1
YL-1050	18	20	16	500	100	1.4
YL-1066	18	20	16	660	100	1.7
YL-1069	18	20	16	690	100	1.9
YL-1243	22	24	18	430	120	1.6
YL-1640	22	26	18	400	160	1.6
YL-1643	22	26	18	430	160	1.6
YL-1655	24	26	18	550	160	2.5
YL-1657	22	26	18	570	160	2.7
YL-2043	24	30	20	430	200	3.0
YL-2155	26	30	10	550	210	3.1
YL-2165	26	30	20	650	210	3.1
YL-3043	36	39	32	430	300	5.6

热镀锌钢制件。(图 18-1)
Hot-dip galvanized steel.(Fig. 18-1)

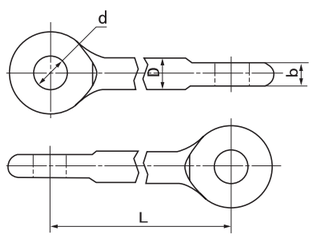

(图 18-1) (Fig. 18-1)

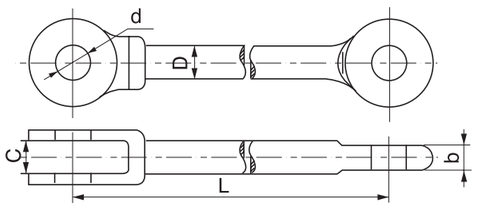

(图 18-2) (Fig. 18-2)

18-2 平行单双式

型号 Catalog No.	主要尺寸 Dimensions (mm)					破坏荷重 Rated Failure Load (kN)	重量 Weight (kg)
	D	d	b	C	L		
YL-42500S	36	39	32	36	500	420	8.5
YL-64350S	42	45	36	42	350	640	11.2

热镀锌钢制件。(图 18-2)
Hot-dip galvanized steel.(Fig. 18-2)

19. 挂板（Z 型）

Clevises (Type Z)

19-1

型号 Catalog No.	主要尺寸 Dimensions (mm)				破坏荷重 Rated Failure Load (kN)	重量 Weight (kg)
	C_1	C_2	M	h		
Z-7	18	18	16	80	70	0.6
Z-10	20	20	18	80	100	0.8
Z-12	24	24	22	100	120	1.3
Z-16	26	26	24	100	160	2.5
Z-21	30	30	27	120	210	3.5
Z-25	34	34	30	110	250	4.3
Z-30	38	38	36	120	300	6.0
Z-40	44	44	42	180	400	12.9
Z-25/GH	34	34	33	120	250	3.4
Z-30/GH	38	38	36	120	300	4.6
Z-16S	22	22	24	140	160	2.2
Z-21S	24	26	24	90	210	3.0
Z-25S	28	28	27	110	250	3.5

闭口销为不锈钢件，其余为热镀锌钢制件。(图 19-1)
The cotter pin is stainless steel, the other parts are hot-dip galvanized steel.(Fig. 19-1)

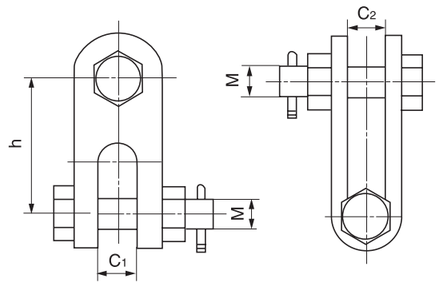

(图 19-1) (Fig. 19-1)

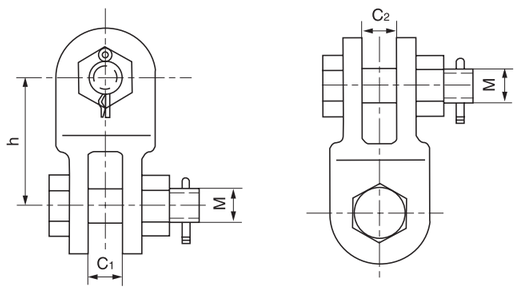

(图 19-2) (Fig. 19-2)

19-2

型号 Catalog No.	主要尺寸 Dimensions (mm)				破坏荷重 Rated Failure Load (kN)	重量 Weight (kg)
	C_1	C_2	M	h		
Z_1-25	34	34	30	110	250	3.8
Z-32S	32	32	30	136	320	9.2
Z-42S	38	38	36	150	420	8.4
Z-50S	38	38	36	150	500	14.2
Z-64S	42	42	42	180	640	19.4
Z-84S	44	44	48	180	840	19.8
Z-130S	52	52	56	280	1300	39.1

闭口销为不锈钢件，其余为热镀锌钢制件或铸钢制件。(图 19-2)
The cotter pin is stainless steel, the other parts are hot-dip galvanized steel. (Fig. 19-2)

20．挂板（ZS 型）

Clevis Tongues (Type ZS)

型号 Catalog No.	主要尺寸 Dimensions (mm)					破坏荷重 Rated Failure Load (kN)	重量 Weight (kg)
	C	b	M	d	h		
ZS−7	18	16	16	20	60	70	0.6
ZS−10	20	18	18	20	80	100	0.9
ZS−12	22	22	22	24	80	120	1.0
ZS−16	26	26	24	26	90	160	1.9
ZS−30	38	34	36	39	150	300	5.4
Z3−665	20	22	16	20	65	60	0.7

闭口销为不锈钢件，其余为热镀锌钢制件。

The cotter pin is stainless steel, the other parts are hot−dip galvanized steel.

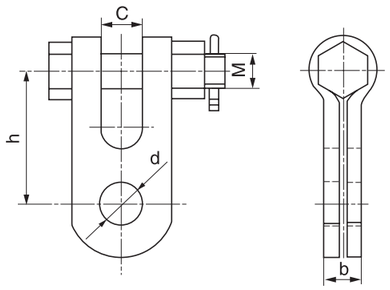

21．挂板（P 型）

Double Straps (Type P)

型号 Catalog No.	主要尺寸 Dimensions (mm)				称破坏荷重 Rated Failure Load (kN)	重量 Weight (kg)
	b	C	M	h		
P−7	6	18	16	70	70	0.6
P−10	8	20	18	80	100	0.9
P−12	10	24	22	90	120	1.5
P−16	12	26	24	100	160	2.4
P−21	14	30	27	120	210	4.1
P−30	16	38	36	120	300	4.7

闭口销为不锈钢件，其余为热镀锌钢制件。

The cotter pin is stainless steel, the other parts are hot−dip galvanized steel.

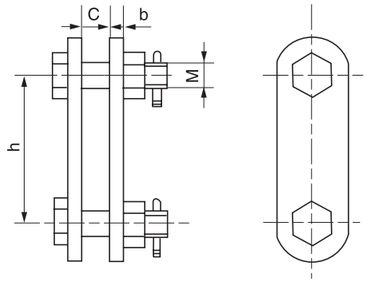

22．挂板（PS 型）

Clevises (Type PS)

型号 Catalog No.	主要尺寸 Dimensions (mm)					破坏荷重 Rated Failure Load (kN)	重量 Weight (kg)
	C	b	M	d	h		
PS−7	18	16	16	20	90	70	0.6
PS−10	20	20	18	20	90	100	0.8
PS−12	20	20	22	24	95	120	1.5
PS−16	26	24	24	26	155	160	2.2
PS−30	38	32	36	39	150	300	5.9
PS−40	44	40	42	45	120	400	5.9
PS−10D	20	18	18	20	90	100	3.7
PS−16S	22	20	24	26	90	160	1.7
PS−32S	32	28	30	33	140	320	4.2
PS−50S	38	36	36	39	150	500	7.5

闭口销为不锈钢件，其余为热镀锌钢制件。

The cotter pin is stainless steel, the other parts are hot−dip galvanized steel.

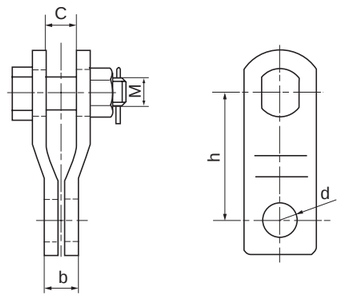

23．挂板（UB 型）

Clevis Hinges (Type UB)

23−1

型号 Catalog No.	主要尺寸 Dimensions (mm)					破坏荷重 Rated Failure Load (kN)	重量 Weight (kg)
	C	L	M_1	M_2	H		
UB−25T	24	140	22	22	55	250	4.5
UB−16A	26	90	24	27	100	160	
UB−21T	30	160	27	27	90	210	

闭口销为不锈钢件，其余为热镀锌钢制件。

The cotter pin is stainless steel, the other parts are hot−dip galvanized steel.

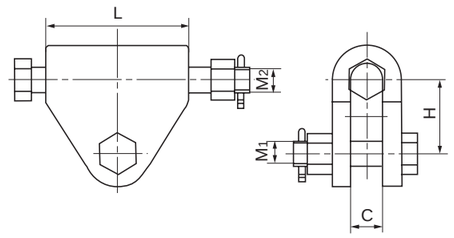

23-2 宽型

型号 Catalog No.	主要尺寸 Dimensions (mm)				破坏荷重 Rated Failure Load (kN)	重量 Weight (kg)
	C	M	h	a		
UB-7	18	16	70	45	70	0.8
UB-10	20	18	80	45	100	1.1
UB-12	24	22	100	60	120	2.8
UB-16	26	24	100	60	160	2.9
UB-21	30	27	120	72	210	4.6

闭口销为不锈钢件，其余为热镀锌钢制件。
The cotter pin is stainless steel, the other parts are hot-dip galvanized steel.

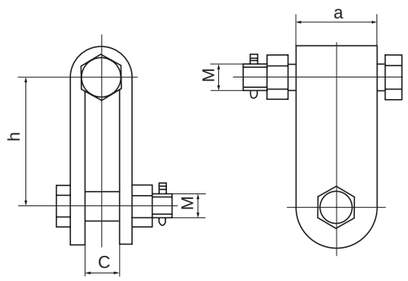

23-3 窄型

型号 Catalog No.	主要尺寸 Dimensions (mm)				破坏荷重 Rated Failure Load (kN)	重量 Weight (kg)
	C	M	h	a		
UB-4	20	16	70	24	40	0.5
UB-7A	20	16	65	40	70	0.7
UB-9A	26	22	75	40	90	1.3
UB-10T	20	18	70	38	100	0.8
UB-12T	24	22	100	45	120	2.1
UB-16T	26	24	100	45	160	2.3
UB-21T	30	27	120	60	210	2.5
UB-30T	40	36	150	60	300	3.7
UB-7B	20	16	65	30	70	0.9
UB-8B	22	16	90	40	80	0.9
UB-10B	22	18	75	40	100	0.9

闭口销为不锈钢件，其余为热镀锌钢制件。
The cotter pin is stainless steel, the other parts are hot-dip galvanized steel.

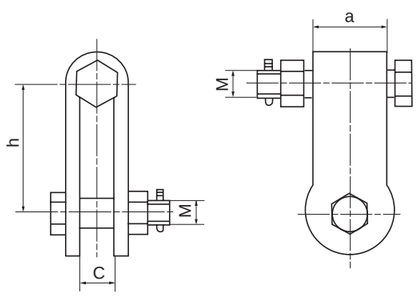

24. 牵引板

Towing Plates

型号 Catalog No.	主要尺寸 Dimensions (mm)					破坏荷重 Rated Failure Load (kN)	重量 Weight (kg)
	L	L1	b	d	h		
QY-7	100	38	16	18	22	70	0.8
QY-10	120	42	16	20	25	100	1.0
QY-12	150	52	16	24	30	120	1.5
QY-16	180	55	18	26	35	160	2.1
QY-21	200	75	26	30	45	210	4.0
QY-25	220	85	30	33	50	250	6.2
QY-30	240	95	32	39	57	300	7.3
QY-50	260	100	38	45	70	500	15.4

热镀锌钢制件。(图 24)
Hot-dip galvanized steel.(Fig. 24)

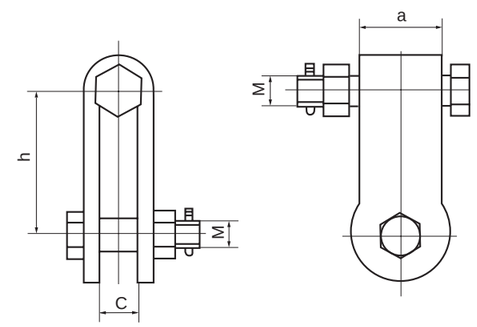

(图 24) (Fig. 24)

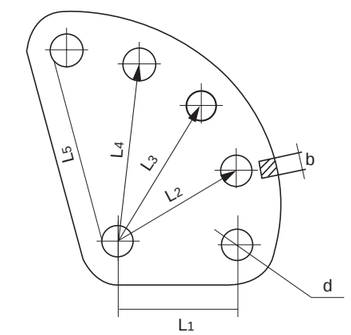

(图 25) (Fig. 25)

25. 调整板（DB 型）

Adjuster Plates (Type DB)

型号 Catalog No.	主要尺寸 Dimensions (mm)							破坏荷重 Rated Failure Load (kN)	重量 Weight (kg)
	d	b	L1	L2	L3	L4	L5		
DB-7	18	16	70	95	120	145	170	70	1.7
DB-10	20	16	80	110	140	170	200	100	2.7
DB-12	24	16	100	135	170	205	240	120	4.0
DB-16	26	18	110	125	140	155	170	160	4.1
DB-21	30	26	120	135	150	165	180	210	7.4
DB-30	39	32	120	140	160	180	200	300	12.5
DB-50	45	38	140	185	230	275	320	500	28.6
DB-60	51	42	135	160	185	210	235	600	31.6

热镀锌钢制件。(图 25)
Hot-dip galvanized steel. (Fig. 25)

26. 调整板（PT 型）

Adjuster Plates (Type PT)

型号 Catalog No.	主要尺寸 Dimensions (mm)								破坏荷重 Rated Failure Load (kN)	重量 Weight (kg)
	L_0	L_1	L_2	M	d	b	c	L		
PT−7	45	60	45	16	18	16	18	225～345	70	2.0
PT−10	50	65	50	18	20	16	20	250～390	100	3.0
PT−12	60	75	60	22	24	16	24	300～465	120	5.3
PT−16	65	80	60	24	26	18	26	325～505	160	7.0
PT−21	70	90	70	27	30	26	30	350～550	210	10.1
PT−30	80	100	80	36	39	32	38	400～630	300	14.0
PT−25	90	90	80	30	33	30	34	410～590	250	14.9

热镀锌钢制件。

Hot−dip galvanized steel.

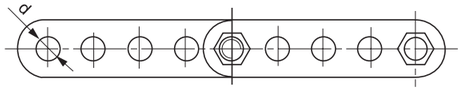

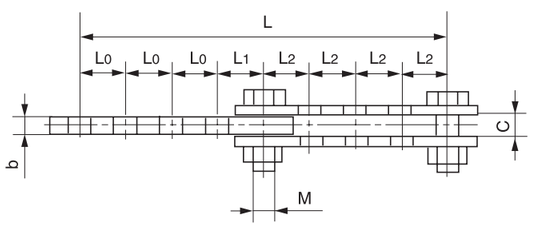

27. 联板（L、LT、LZ 型）

Yoke Plates (Type L、LT、LZ)

27−1

型号 Catalog No.	主要尺寸 Dimensions (mm)					破坏荷重 Rated Failure Load (kN)	重量 Weight (kg)
	b	h	d_1	d_2	L		
L−1040	16	70	20	18	400	100	4.5
L−1050	16	130	20	18	500	100	7.1
L−1060	16	100	20	18	600	100	9.8
L−1240	16	70	24	18	400	120	4.7
L−1640	18	100	26	20	400	160	5.9

热镀锌钢制件。

Hot−dip galvanized steel.

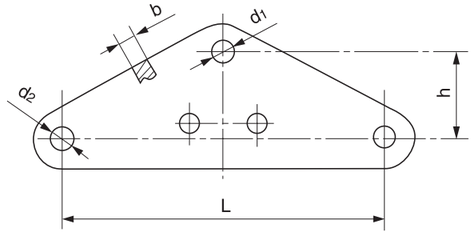

27−2

型号 Catalog No.	主要尺寸 Dimensions (mm)									破坏荷重 Rated Failure Load (kN)	重量 Weight (kg)
	b	b_1	d_1	d_2	d_3	d_4	h	a	L		
L−1245	16	16	24	20	18	24	100	60	450	120	5.0
L−1645	18	18	26	20	18	20	110	60	450	160	7.0
L−1645/GH	18	18	26	26	18	26	100	60	450	160	6.2
L−1645T	18	18	26	26	18	26	130	60	450	160	6.9
L−2145−1	26	18	30	26	18	26	110	60	450	210	7.5
L−2545−1	30	22	33	26	18	26	110	60	450	250	9.8
L−5055	38	32	45	39	18	0	250	80	550	500	33.0
L−1250S	16	16	24	18	18	20	130	80	500	120	8.1
L−1645S	18	18	26	20	18	20	130	60	450	160	7.4
L−1650S	18	18	26	20	18	20	130	60	500	160	9.1
L−2150S	20	20	26	16	18	16	130	60	500	210	8.2
L−2145A	24	18	30	26	18	26	110	60	450	210	7.5

热镀锌钢制件。

Hot−dip galvanized steel.

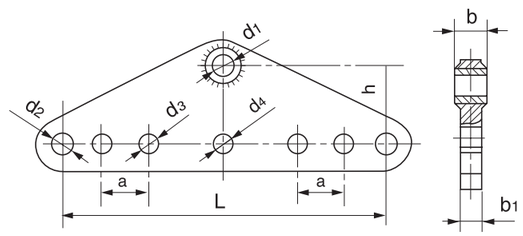

27–3

型号 Catalog No.	主要尺寸 Dimensions (mm)						破坏荷重 Rated Failure Load (kN)	重量 Weight (kg)
	b	b1	h	d1	d2	L		
L–2050	26	18	200	30	26	500	200	11.4
L–2070	26	18	300	30	20	700	200	18.2
L–2140	26	16	100	30	20	400	210	7.0
L–2540	30	16	110	33	24	400	250	9.0
L–3040	32	18	110	39	26	400	300	10.0
L–1660F	18	18	120	26	20	600	160	9.7
L–3060F	32	22	120	39	26	600	300	14.2

热镀锌钢制件。
Hot–dip galvanized steel.

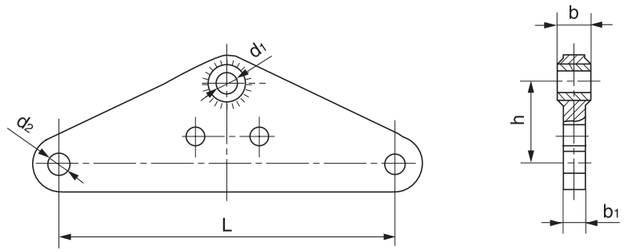

27–4

型号 Catalog No.	主要尺寸 Dimensions (mm)								破坏荷重 Rated Failure Load (kN)	重量 Weight (kg)
	L	H	b	b1	d1	d2	d3	d4		
L–2545/30	450	110	30	22	45	30	18	26	250	9.9
L–3045G	450	250	32	18	39	27	14	25	300	13.1
L–3260G	600	200	28	18	33	26	18	26	320	15.3
L–4260G	600	200	32	20	39	26	18	26	420	17.8
L–6460G	600	250	36	28	45	33	18	26	640	30.8
L–6455S	550	145	36	28	45	33	18	18	640	22.7
L–6460S	600	250	36	28	45	33	18	26	640	28.4
L–6470S	700	250	36	28	45	33	18	26	640	34.9
L–8460S1	600	200	36	36	51	39	18	26	840	35.1

热镀锌钢制件。
Hot–dip galvanized steel.

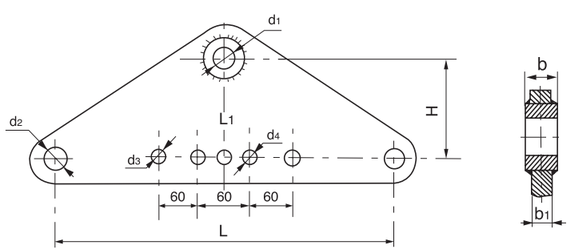

27–5

型号 Catalog No.	主要尺寸 Dimensions(mm)								破坏荷重 Rated Failure Load (kN)	重量 Weight (kg)
	L	H	b	b1	d1	d2	d3	a		
L–2150TS1	500	250	20	20	26	26	18	60	210	15.6
L–4250TS	500	250	32	20	39	26	18	60	420	18.3
L–8460S	600	220	36	36	51	39	22	80	840	38.0

热镀锌钢制件。
Hot–dip galvanized steel.

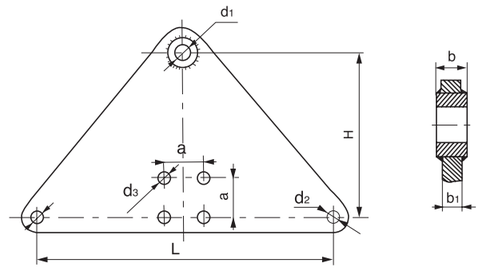

27–6

型号 Catalog No.	主要尺寸 Dimensions(mm)						破坏荷重 Rated Failure Load (kN)	重量 Weight (kg)
	b	b1	H	d1	d2	L		
L–2145	26	16	250	30	20	450	210	13.8
L–2155	26	16	250	30	20	550	210	13.9
L–3045	32	18	250	39	26	450	300	18.5
L–3245	26	16	180	30	24	450	320	13.0
L–4260	30	20	180	33	24	600	420	16.0
L–6060	36	26	180	39	30	600	600	21.0
L–1645T	18	18	250	26	20	450	160	15.0
L–6045T	42	32	250	51	39	450	600	31.0
L–8450S	36	36	220	51	39	500	840	37.6
L–8450S1	36	36	250	51	39	500	840	35.0
LZ–6450TS	36	28	250	45	33	500	640	26.0

热镀锌钢制件。
Hot–dip galvanized steel.

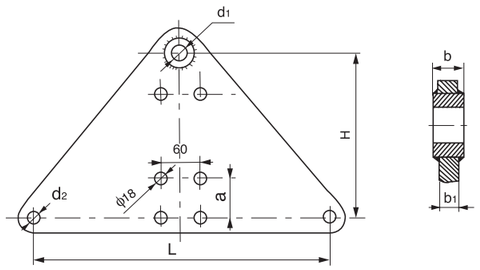

27–7

型号 Catalog No.	主要尺寸 Dimensions (mm)							破坏荷重 Rated Failure Load (kN)	重量 Weight (kg)
	b	b1	h	d1	d2	L1	L		
L–2060	26	18	120	30	24	200	600	200	11.8
L–3060	32	18	140	39	30	200	600	300	16.70

热镀锌钢制件。
Hot–dip galvanized steel.

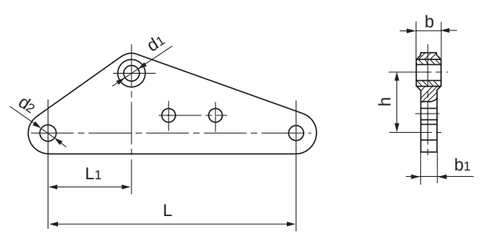

27–8

型号 Catalog No.	主要尺寸 Dimensions (mm)							破坏荷重 Rated Failure Load (kN)	重量 Weight (kg)
	L	d1	d2	d3	b	b1	h		
L–2550	500	33	26	18	30	22	150	250	10.0
L–2560	600	33	26	18	30	22	110	250	13.8
L–3250	500	39	26	14	32	22	150	150	22.0
L–4045	450	45	30	18	38	26	250	400	25.0
L–3050G	500	39	26	18	32	22	150	300	20.0
L–4045G	450	45	30	18	38	26	175	400	16.9
L–6450G	500	45	33	18	36	28	145	640	30.0
L–8450G	500	51	39	18	36	32	200	840	36.0
L–3245S	450	33	26	18	28	18	130	320	9.2
L–3250S	500	33	26	18	28	18	130	320	11.0
L–4245S	450	39	26	18	32	20	150	420	11.2
L–4250S	500	39	26	18	32	20	150	420	13.0
L–5045S	450	39	30	18	32	24	250	500	19.4
L–6450S	500	45	33	18	36	28	145	640	20.5
L–6450S1	500	45	39	18	36	32	160	640	26.8
LT–1645	450	26	20	18	18	18	110	160	7.9
LT–1650	500	26	24	14	22	22	110	160	11.2
LT–2150G	500	26	20	18	20	20	130	210	12.0

热镀锌钢制件。
Hot–dip galvanized steel.

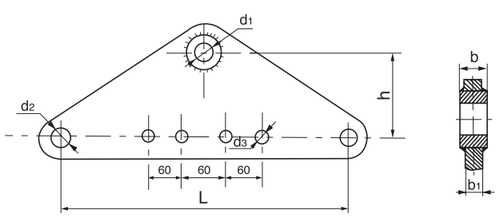

28. 联板（LF 型）

Yoke Plates (Type LF)

型号 Catalog No.	主要尺寸 Dimensions (mm)							破坏荷重 Rated Failure Load (kN)	重量 Weight (kg)
	b	h	d1	d2	L	d3	L1		
LF–2140	16	70	20	20	400	–	–	210	5.5
LF–2540	16	110	24	24	400	–	–	250	9.2
LF–3040	18	120	26	26	400	–	–	300	11.2
LF–3045	18	100	26	26	450	18	80	300	12.5
LF–3050	18	140	26	26	450	–	–	300	16.5
LF–4050	26	250	30	30	500	18	80	400	38.1
LF–4245	26	120	30	30	450	–	–	420	20.3
LF–4260	20	190	24	24	600	18	80	420	27.5

热镀锌钢制件。
Hot–dip galvanized steel.

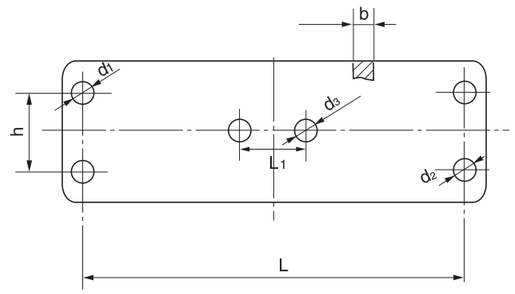

29. 联板（LJ 型）

Yoke Plates (Type LJ)

型号 Catalog No.	主要尺寸 Dimensions (mm)					破坏荷重 Rated Failure Load (kN)	重量 Weight (kg)
	b	h	d1	d2	L		
LJ–1040	16	70	18	20	400	200	6.5
LJ–1240	16	70	18	24	400	120	6.5
LJ–1640	18	100	20	26	400	160	9.5

热镀锌钢制件。
Hot–dip galvanized steel.

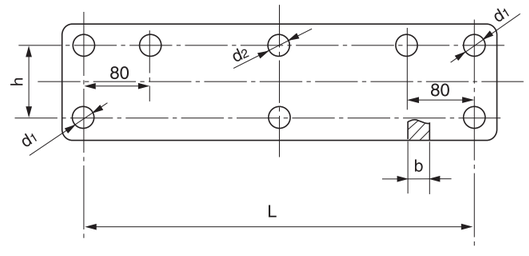

30．联板（LS 型）

Yoke Plates (Type LS)

30−1

型号 Catalog No.	主要尺寸 Dimensions (mm)						破坏荷重 Rated Failure Load (kN)	重量 Weight (kg)
	b	h	d_1	d_2	L	L_1		
LS−1212	16	65	18	20	400	120	120	5.0
LS−1221	16	65	18	20	400	210	120	5.4
LS−1225	16	65	18	20	400	250	120	5.5
LS−1229	16	65	18	20	400	290	120	5.7
LS−1233	16	65	18	20	400	330	120	5.9
LS−1237	16	65	18	20	400	370	120	6.1
LS−1255	16	65	18	20	400	550	120	8.7
LS−16	18	100	26	26	400	200	120	11.3
LS−1633	18	65	20	20	400	330	160	7.5
LS−3020	18	65	26	26	400	200	300	7.0
LS−645045S	28	130	33	33	450	500	640	24.7

热镀锌钢制件。(图 30−1)

Hot−dip galvanized steel.(Fig. 30−1)

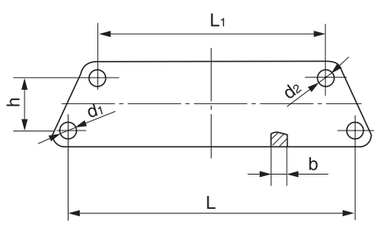

（图 30−1）（Fig. 30−1）

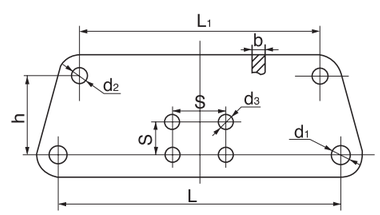

（图 30−2）（Fig. 30−2）

30−2

型号 Catalog No.	主要尺寸 Dimensions (mm)								破坏荷重 Rated Failure Load (kN)	重量 Weight (kg)
	b	h	d_1	d_2	d_3	S	L	L_1		
LS−6055D	34	130	39	39	18	60	450	500	600	36.0
LS−10045	38	250	45	45	26	80	650	450	1000	71.0
LS−645045S	28	200	33	33	26	80	450	500	640	34.2
LS−645550S	28	200	33	33	26	80	500	550	640	35.6
LS−8450S	32	200	39	39	22	80	500	500	840	40.8
LS−845045S	32	200	39	39	26	80	450	500	840	34.2
LS−845550S	32	120	39	39	18	80	500	550	840	31.0

热镀锌钢制件。(图 30−2)

Hot−dip galvanized steel.(Fig. 30−2)

31．联板（LX 型）

Yoke Plates (Type LX)

型号 Catalog No.	主要尺寸 Dimensions (mm)								破坏荷重 Rated Failure Load (kN)	重量 Weight (kg)
	L	H	ϕ_1	ϕ_2	ϕ_3	b	b_1	S		
LX−1645	450	95	20	26	18	18	18	80	160	26.0
LX−2145	450	95	18	30	–	26	18	–	210	20.0
LX−2545	450	95	20	33	18	30	18	80	250	25.5
LX−3045	450	95	24	39	14	32	18	80	300	27.1
LX−3245	450	95	20	39	–	32	18	–	320	27.4
LX−4245	450	100	22	39	18	22	22	60	420	35.4
LX−1645A	450	95	20	26	18	18	18	80	160	26.0
LX−2145S	450	95	18	26	18	20	16	80	210	21.3
LX−2150S	500	95	18	26	18	20	16	80	210	25.5
LX−3250S	500	95	20	33	18	28	18	80	320	29.0
LX−4250S	450	95	20	39	18	32	18	80	420	29.0
LX−6450S	500	95	20	45	18	36	18	80	640	30.5

热镀锌钢制件。

Hot−dip galvanized steel.

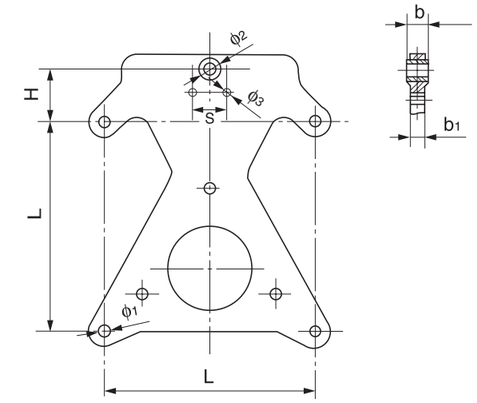

32. U型螺丝

U-Bolts

型号 Catalog No.	主要尺寸 Dimensions (mm)					额定荷重 Rated Load (kN)			重量 Weight (kg)
	C	M	D	L1	L2	X 向	Y 向	Z 向	
U−1880	80	18	18	120	60	18	3.5	35	0.8
U−2080	80	20	20	130	70	18	5.3	35	1.1
U−2280	80	22	22	140	90	24	4.9	47	1.3
UJ−1880	80	18	18	105	50	24	7.4	47	0.9
UJ−2080	80	20	20	120	60	28	6.5	57	1.1
UJ−2280	80	22	22	127	65	28	10.8	57	1.4
UJ−1660	60	16	16	100	50	−	−	−	0.6
U−1660	60	16	16	90	60	−	−	−	0.6
U−1670	70	16	16	110	70	−	−	−	0.8
U−1680	80	16	16	110	80	−	−	−	0.6
U−1870	70	18	18	120	85	−	−	−	0.9
U−1880.1	80	18	18	120	80	−	−	−	0.9
U−2080.1	80	20	20	130	90	−	−	−	1.1
U−2090	90	20	20	145	90	−	−	−	1.4
U−20100	100	20	20	130	85	−	−	−	1.3
U−2280.1	80	22	22	138	95	−	−	−	1.4
UJ−2280.1	80	22	22	146	85	−	−	−	1.2

闭口销为不锈钢件，其余为热镀锌钢制件。

The cotter pins are stainless steel, the other parts are hot-dip galvanized steel.

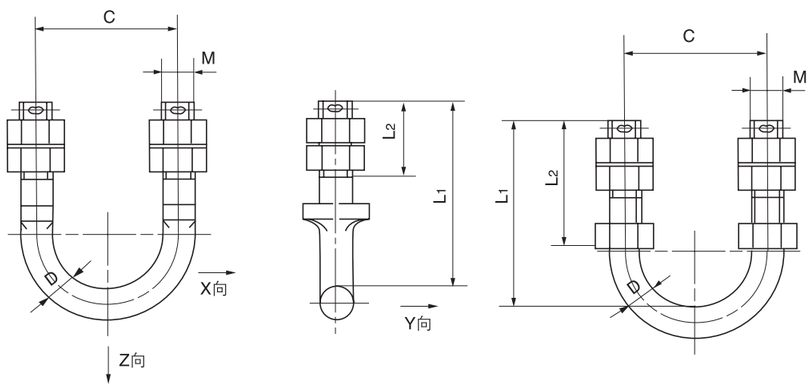

UJ型　　U型

33. 花兰螺丝（LH型）

Turnbuckle (Type LH)

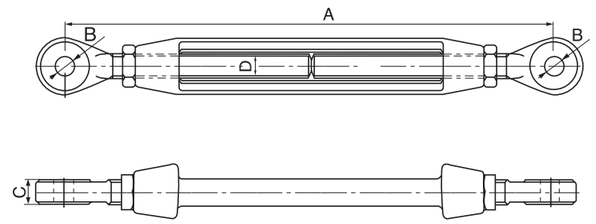

型号 Catalog No.	主要尺寸 Dimensions (mm)				破坏荷重 Rated Failure Load (kN)	重量 Weight (kg)
	A	B	C	D		
LH−7	435～610	18	16	18	70	2.5
LH−12	435～610	20	16	20	120	3.5
LH−16	435～610	22	16	24	160	4.5

热镀锌钢制件。

Made of hot-dip galvanized steel.

四、接续金具
SPLICING FITTING

1．接续管（钢绞线用）
Splicing Sleeves for Steel Wire

型号 Catalog No.	适用钢绞线 Suitable Steel Wire	主要尺寸 Dimensions (mm)			握力 Slip Strength (kN)	重量 Weight (kg)
		D	d	L		
JY−35G	GJ−35	16	8.4	220	45	0.3
JY−50G	GJ−50	18	9.6	240	60	0.4
JY−55G	GJ−55	22	10.3	240	65	0.6
JY−60G	GJ−60	20	10.2	280	75	0.6
JY−70G	GJ−70	22	11.7	290	88	0.7
JY−80G	GJ−80	24	12.2	290	90	0.8
JY−100G	GJ−100	26	13.7	340	123	1.0
JY−125G	GJ−125	26	15.2	380	150	1.3
JY−150G	GJ−150	32	16.5	430	162	2.0

钢制件，热镀锌。(图 1)
Hot−dip galvanized steel. (Fig. 1)

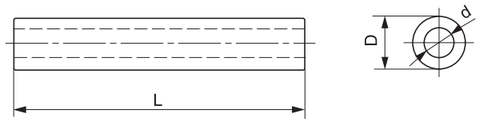

(图 1) (Fig. 1)

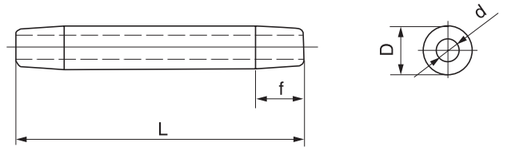

(图 2) (Fig. 2)

2．接续管（铝绞线用）
Splicing Sleeves for Aluminium Conductor

型号 Catalog No.	适用导线 Suitable Conductor	主要尺寸 Dimensions (mm)				握力 Slip Strength (kN)	重量 Weight (kg)
		D	f	d	L		
JY−150L	LJ−150	30	20	17.0	280	22	0.4
JY−185L	LJ−185	32	20	19.0	310	27	0.5
JY−210L	LJ−210	34	20	20.0	330	31	0.6
JY−240L	LJ−240	36	20	21.5	350	34	0.7
JY−300L	LJ−300	40	25	24.0	390	45	1.0
JY−400L	LJ−400	45	25	27.5	450	58	1.4
JY−500L	LJ−500	52	30	30.5	510	73	2.1
JY−630L	LJ−630	60	35	34.5	570	87	2.9
JY−800L	LJ−800	65	40	38.5	650	110	3.7

铝制件。(图 2)
Material is aluminium. (Fig. 2)

3．接续管（10kV 线路用）
Splicing Sleeves for Insulated Overhead Cable

型号 Catalog No.	适用导线 Suitable Conductor	主要尺寸 Dimensions (mm)				握力 Slip Strength (kN)	重量 Weight (kg)
		D_1	D_2	f	L		
JY−35LY	JKLYJ−35	20	7.6	15	130	4.9	0.1
JY−50LY	JKLYJ−50	20	9.0	15	140	6.7	0.1
JY−70LY	JKLYJ−70	22	11.0	15	170	9.8	0.2
JY−95LY	JKLYJ−95	26	12.5	15	190	13.0	0.2
JY−120LY	JKLYJ−120	26	14.0	15	210	16.5	0.3
JY−150LY	JKLYJ−150	30	15.5	20	240	20.0	0.3
JY−185LY	JKLYJ−185	32	17.0	20	260	25.4	0.4
JY−240LY	JKLYJ−240	36	19.5	20	290	33.0	0.5

铝制件。注：外绝缘用的胶片可以配套供应。(图 3)
Material is aluminium. Note: the material for insulation can be supplied.(Fig. 3)

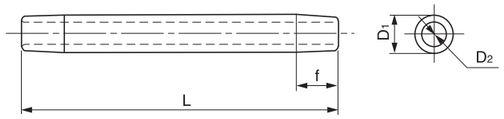

(图 3) (Fig. 3)

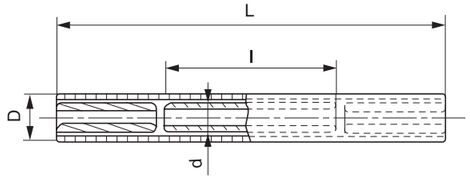

(图 4) (Fig. 4)

4．接续管（铝包钢绞线用）
Splicing Sleeves for AS. Stranded Wire

型号 Catalog No.	适用导线 Suitable Conductor	主要尺寸 Dimensions (mm)				握力 Slip Strength (kN)	重量 Weight (kg)
		D	d	L	l		
JY−50BG	LB20J−50	32	18	440	240	55.8	1.0
JY−55BG	JL20A−55DE	32	20	520	290	64.6	1.5
JY−55BG1	JLS2−25	30	20	440	260	60.0	1.0
JY−70BG	LB24J−70	32	20	550	320	65.8	1.7
JY−80BG	LB20J−80	34	24	550	320	85.0	2.2
JY−95BG	LB40J−95	34	24	550	330	56.0	1.7
JY−150BG	LB40J−150	40	26	640	380	90.0	2.2
JY−70/40BG	LB20J−70	34	22	550	320	80.5	1.6
JY−90BG−27	JLB2−40	36	24	590	350	97.6	1.8
JY−100BG−20	LB20J−100	38	26	620	380	115.6	2.3
JY−120BG−30	JLB3−120	36	26	640	400	91.2	2.0
JY−120BG−40	JLB4−120	36	24	630	380	70.5	2.2
JY−150BG−20	LB20J−150	38	26	660	400	86.1	2.2

内接续管为热镀锌钢制件，外接续管及两端衬管为铝制件。(图 4)
The inner sleeve is hot−dip galvanized steel, the outer sleeve and lining sleeves are aluminium.(Fig. 4)

5．接续管（耐热导线用）

Splicing Sleeves for HRAAS. Stranded Wire

型号 Catalog No.	适用导线 Suitable Conductor	主要尺寸 Dimensions (mm)				握力 Slip Strength (kN)	重量 Weight (kg)
		D	d	L	l		
JY−185/30N	NRLH$^{58}_{60}$−185/30	36	16	620	200	63	1.5
JY−240/30N	NRLH$^{58}_{60}$−240/30	45	18	640	200	68	2.6
JY−400/65N	NRLH60GJ−400/65	55	24	800	280	132	4.6
JY−500/70N	NRLH55GJ−500/70	65	22	1120	320	200	7.8

外管为铝制件，内管为热镀锌钢制件

The outer sleeve is aluminium, inner sleeve is hot−dip galvanized steel.

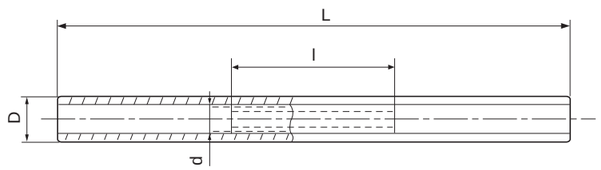

6．接续管（铝包钢芯铝绞线用）

Splicing Sleeves for ACSR/AS. Stranded Wire

型号 Catalog No.	适用导线 Suitable Conductor	简图 Fig No.	主要尺寸 Dimensions (mm)				握力 Slip Strength (kN)	重量 Weight (kg)
			D	d	L	l		
JY−50/30BG	JL/LB14−50/30	2	32	16	430	210	42.3	0.9
JY−70/40BG	JL/LB20A−70/40	2	34	16	430	210	42.3	0.9
JY−80/47BG	ACSR/AS−80/47	2	36	18	480	250	64.6	1.3
JY−95/55BG	ACSR/AS−95/55	2	36	20	500	260	74.0	1.4
JY−120/70BG	JL/LB20A−120/70	2	36	22	570	290	96.0	1.5
JY−185/45BG	ACSR/AS−185/45	1	36	18	600	260	78.8	1.6
JY−300/15BG	JL/LB$_1$A−300/15	1	40	18	485	80	65.0	1.3
JY−300BG/H−20	H/JL20A−300G	2	65	48	1160	670	400.0	12.0
JY−320BG/H	H/JLBG−320	2	65	48	1180	700	386.7	12.7

内接续管为热镀锌钢制件，外接续管及两端衬管为铝制件。

The inner sleeve is hot−dip galvanized steel, the outer sleeve and lining sleeves are aluminium.

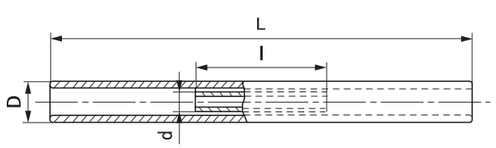

(图 6−1)　(Fig 6−1)

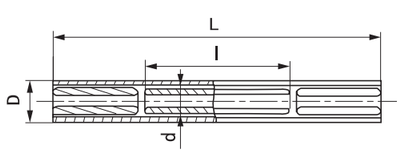

(图 6−2)　(Fig 6−2)

7．接续管（钢芯铝合金导线用）

Splicing Sleeves for AACRS Stranded Wire

型号 Catalog No.	适用导线 Suitable Conductor	简图 Fig No.	主要尺寸 Dimensions (mm)				握力 Slip Strength (kN)	重量 Weight (kg)
			D	d	L	l		
JY−70/40H	LHBGJ−70/40	2	36	16	560	215	63.5	1.4
JY−95/55HC	LHBGJ−95/55	2	24	20	600	250	86.0	1.7
JY−120/22HG	HL4GJ−120	1	30	16	420	60	58.1	0.7
JY−120−1/22HG	HL4GJ−120(1)	1	30	16	420	60	53.3	0.7
JY−150/27HG	HL4GJ−150	1	34	18	470	70	68.0	0.9
JY−185/34HG	HL4GJ−185	1	38	20	520	80	88.0	1.3
JY−240/43HG	HL4GJ−240	1	45	22	600	90	107.0	2.1
JY−240/40HG1	LHBGJ−240/40	1	45	18	790	210	108.8	2.9
JY−300/70HGJ	HL4GJJ−300	1	50	26	720	170	160.0	3.0
JY−300HJ	HL4GJJ−300	1	50	22	840	250	160.0	3.5
JY−300HJ	LHBGJ−300	1	50	22	840	250	160.0	3.5
JY−400/35BG	LLBJ−400/35	1	48	20	750	270	99.0	2.9
JY−400/50BG	LLBJ−400/50	1	48	20	775	290	117.0	2.9
JY−300/60HG	HL4GJ−300	1	50	20	860	270	153.2	3.8
JY−400/72HG	HL4GJ−400	1	55	22	930	300	185.0	4.9
JY−720/90	AACSR−720/90	1	60	26	1040	340	210.0	5.7

内接续管为热镀锌钢制件，外接续管及两端衬管为铝制件。

The inner sleeve is hot−dip galvanized steel, the outer sleeve and lining sleeves are aluminium.

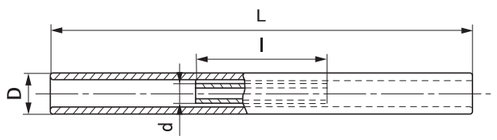

(图 7−1)　(Fig 7−1)

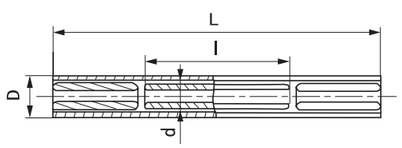

(图 7−2)　(Fig 7−2)

8．接续管（铝线用，钳压）

Splicing Sleeves for Aluminium Conductor (Compression with Pliers)

型号 Catalog No.	适用导线 Suitable Conductor	主要尺寸 Dimensions (mm)				握力 Slip Strength (kN)	重量 Weight (kg)
		b	C_1	C_2	L		
JT−16L	LJ−16	1.7	12.0	6.0	110	2.7	0.02
JT−25L	LJ−25	1.7	14.4	7.2	120	4.1	0.03
JT−35L	LJ−35	1.7	17.0	8.5	140	5.5	0.04
JT−50L	LJ−95	1.7	20.0	10.0	190	7.5	0.05
JT−70L	LJ−70	1.7	23.7	11.7	210	10.0	0.07
JT−95L	LJ−95	1.7	26.8	13.4	280	14.0	0.10
JT−120L	LJ−120	2.0	30.0	15.0	300	18.0	0.15
JT−150L	LJ−150	2.0	34.0	17.0	320	22.0	0.16
JT−185L	LJ−800	2.0	38.0	19.0	340	27.0	0.20

铝制件。
Material is aluminium.

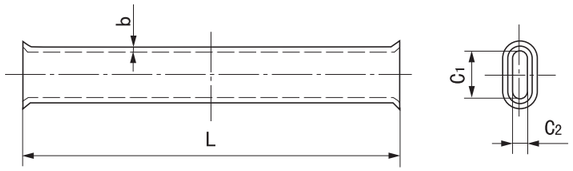

9．接续管（钢芯铝绞线用，钳压）

Splicing Sleeves for ACSR Conductor (Compression with Pliers)

型号 Catalog No.	适用导线 Suitable Conductor	主要尺寸 Dimensions (mm)							握力 Slip Strength (kN)	重量 Weight (kg)
		a	b	C_1	C_2	r	L	L_1		
JT−10/2	LGJ−10/2	4.0	1.7	11.0	5.0	−	170	180	3.9	0.1
JT−16/3	LGJ−16/3	5.0	1.7	14.0	6.0	−	210	220	5.8	0.1
JT−25/4	LGJ−25/4	6.5	1.7	16.6	7.8	−	270	280	8.8	0.1
JT−35/6	LGJ−35/6	8.0	2.1	18.6	8.8	12.0	340	350	12.0	0.2
JT−50/8	LGJ−50/8	9.5	2.3	22.0	10.5	13.0	420	430	16.0	0.3
JT−70/10	LGJ−70/10	11.5	2.6	26.0	12.5	14.0	500	510	22.0	0.4
JT−95/15	LGJ−95/15	14.0	2.6	31.0	15.0	15.0	690	700	33.0	0.6
JT−95/20	LGJ−95/20	14.0	2.6	31.5	15.2	15.0	690	700	35.0	0.6
JT−120/7	LGJ−120/7	15.0	3.1	33.0	16.0	15.0	910	920	26.0	0.6
JT−120/20	LGJ−120/20	15.5	3.1	35.0	17.0	15.0	910	920	39.0	1.0
JT−150/8	LGJ−150/8	16.0	3.1	36.0	17.5	17.5	940	950	31.0	1.1
JT−150/20	LGJ−150/20	17.0	3.1	37.0	18.0	17.5	940	950	44.0	1.1
JT−150/25	LGJ−150/25	17.5	3.1	39.0	19.0	17.5	940	950	51.0	1.2
JT−185/10	LGJ−185/10	18.0	3.4	40.0	19.5	18.5	1040	1060	39.0	1.4
JT−185/25	LGJ−185/25	19.5	3.4	43.0	21.0	18.0	1040	1060	56.0	1.5
JT−185/30	LGJ−185/30	19.5	3.4	43.0	21.0	18.0	1040	1060	61.0	1.5
JT−210/10	LGJ−210/10	20.0	3.6	43.0	21.0	19.5	1070	1090	43.0	1.6
JT−210/25	LGJ−210/25	20.0	3.6	44.0	21.5	19.5	1070	1090	63.0	1.6
JT−210/35	LGJ−210/35	20.5	3.6	45.0	22.0	19.5	1070	1090	71.0	1.7
JT−240/30	LGJ−240/30	22.0	3.9	48.0	23.5	20.0	540	550	72.0	1.0
JT−240/40	LGJ−240/40	22.0	3.9	48.0	23.5	20.0	540	550	79.0	1.0

铝制件。
Material is aluminium.

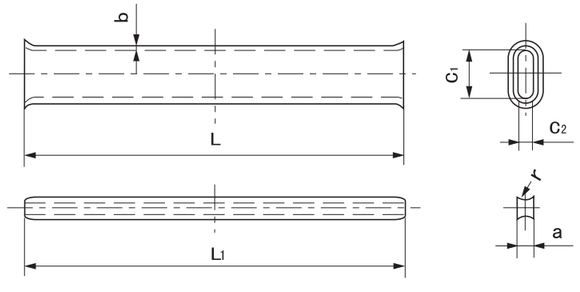

10．补修管（钢芯铝绞线用）

Repair Sleeves for ACSR Conductor

型号 Catalog No.	适用导线 Suitable Conductor	主要尺寸 Dimensions (mm) D	L	r	重量 Weight (kg)
JX-70/40	LGJF-70/40 LGJ-70/40	26	200	7.5	0.2
JX-90/40	LGJ-90/40	30	150	8	0.3
JX-95/55	LGJ-95/55	32	150	9.0	0.3
JX-95/140	LGJ-95/140	32	200	11	0.7
JX-150/25	LGJ-150/25	30	150	9.5	0.3
JX-150/35	LGJ-150/35	30	150	9.5	0.2
JX-180.2	XLXGJ-180	38	200	9.1	1.4
JX-185	LGJ-185/25 185/30 185/45	32	170	10.5	0.2
JX-185/10	LGJ-185/10	32	170	10.0	0.2
JX-210	LGJ-210/25 210/35	34	200	11.0	0.3
JX-240	LGJ-240/30 240/40	36	220	11.5	0.4
JX-240/55	LGJ-240/55	36	220	12.0	0.4
JX-300	LGJ-300/20 300/25 300/40 300/50	40	270	13.0	0.6
JX-300/15	LGJ-300/15	40	270	12.5	0.6
JX-300/70	LGJ-300/70	40	270	13.5	0.6
JX-400	LGJ-400/20 400/25 400/35	45	320	14.5	0.8
JX-400/50	LGJ-400/50	45	320	14.5	0.9
JX-400/65	LGJ-400/65	48	320	15.0	0.9
JX-400/95	LGJ-400/95	48	320	15.5	0.9
JX-500	LGJ-500/35 500/45 500/65	52	320	16.0	1.1
JX-630	LGJ-630/45 630/55 630/80	60	370	18.0	1.7
JX-720/50	ACSR-720/50	60	370	19.0	1.7
JX-720/90	ACSR-720/90	60	400	19.5	1.8
JX-800	LGJ-800/70 800/100	65	370	20.5	1.9
JX-800/55	LGJ-800/55	65	370	20.0	1.9
JX-70BG	JLB23-70	22	190	5.8	0.2
JX-80BG	LB20J-80	24	200	6.4	0.2
JX-90BG-27	JLB2-40	26	160	6.6	0.2
JX-95/55HG1	LHBGJ-95/55	38	140	8.7	0.5
JX-120HG	HL4GJ-120	32	120	8.5	0.2
JX-120/25H	AACSR-120/25	36	140	8.5	0.2
JX-400/35H	LHGJ-400/35	55	320	14	1.6
JX-465/60H	A3/S3A-465/60	60	350	16	2.0
JX-500/230H	AACSR/EST-500	65	370	18.5	2.3
JX-400N	NAHLGJQ-400	55	320	14.5	1.5
JX-400/35N	NRLH58GJF-400/35	55	320	14	1.6
JX-400/65N	NRLH60GJ-400/65	55	300	15	1.4

铝制件。

Material is aluminium.

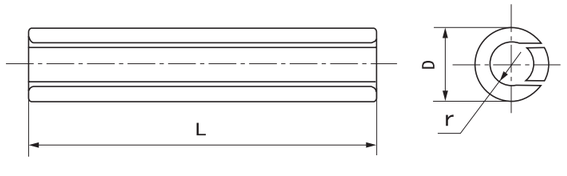

11．补修管（钢绞线用）

Repair Sleeves for Steel Wire

型号 Catalog No.	适用钢绞线 Suitable Steel Wire	主要尺寸 Dimensions (mm) D	L	r	重量 Weight (kg)
JX-35G	GJ-35	16	120	4.2	0.2
JX-50G	GJ-50	18	120	4.8	0.2
JX-60G	GJ-60	20	120	5.7	0.3
JX-70G	GJ-70	22	140	5.8	0.3
JX-80G	GJ-80	24	140	6.2	0.4
JX-100G	GJ-100	26	160	7.0	0.5
JX-150G	GJ-150	32	200	8.4	0.9

钢制件，热镀锌。

Hot-dip galvanized steel.

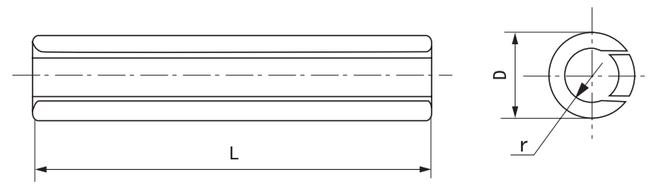

12．并沟线夹（钢绞线用）

Parallel Clamps for Steel Wire

型号 Catalog No.	适用钢绞线截面 Steel Wire Section Area (mm²)	螺栓个数 Bolt Qty(pc.)	主要尺寸 Dimensions (mm) a	M	L	r	h	重量 Weight (kg)
JBB-1	25～35	2	44	12	90	4.5	40	0.7
JBB-2	50～70	2	50	16	90	6.0	50	1.0
JBB-3	100～120	3	56	16	124	7.0	55	1.9

线夹本体和盖板为可锻铸铁件，全部热镀锌。

The clamp body and keepers are malleable iron, the other parts are steel, all ferrous parts are hot-dip galvanized.

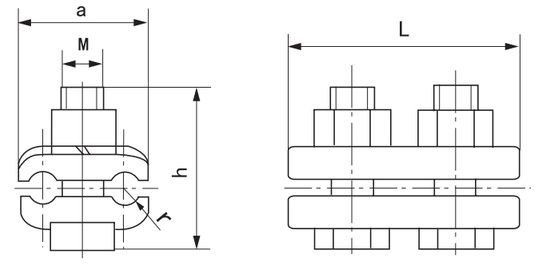

13．并沟线夹（铝绞线、钢芯铝绞线用）

Parallel Clamps for AAC & ACSR Conductor

型号 Catalog No.	适用导线截面 Conductor Section Area (mm²)	螺栓个数 Bolt Qty(pc.)	主要尺寸 Dimensions (mm)					重量 Weight (kg)
			a	M	L	r	h	
JB−0	16～25	2	36	10	72	3.5	35	0.2
JB−1	25～50	2	43	12	80	5.0	40	0.4
JB−2	70～95	3	50	12	114	7.0	45	0.7
JB−3	120～150	3	62	16	140	8.5	50	1.1
JB−4	185～240	3	71	16	144	11.0	55	1.3
JB−5	300～400	4	100	20	215	15.5	110	5.9
JB−6	500～630	4	110	20	230	18.5	120	6.5

线夹本体和盖板为铝合金件，其余为热镀锌钢制件。

The clamp body and keepers are aluminium alloy, the other parts are hot−dip galvanized steel.

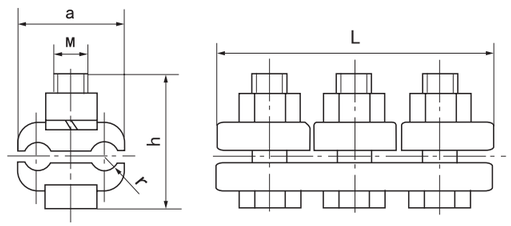

14．并沟线夹（铝绞线、钢芯铝绞线用）

Parallel Clamps for AAC & ACSR Conductor

型号 Catalog No.	适用导线 Conductor Section Area (mm²)	螺栓个数 Bolt Qty(pc.)	主要尺寸 Dimensions (mm)		重量 Weight (kg)
			M	L	
LT−43	7/1.04～7/3.75	1	10	42	0.2
LTD−58	7/1.7～7/4.5	2	10	70	0.3
LTD−75	19/1.78～19/3.75	2	12	92	0.5
LTD−150	19/1.78～19/3.75	3	12	100	0.65

线夹本体和盖板为铝合金件，其余为热镀锌钢制件。

The clamp body and keepers are aluminium alloy, the other parts are hot−dip galvanized steel.

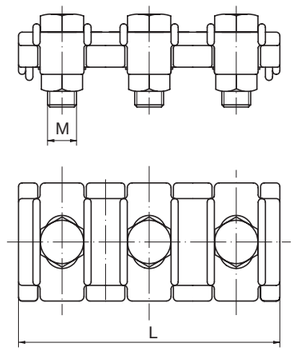

15．跳线线夹

Jumper Connectors

型号 Catalog No.	适用导线 Suitable Conductor	主要尺寸 Dimensions (mm)				重量 Weight (kg)
		D	L1	L2	d	
JYT−35/6	LGJ−35/6	16	60	30	9.5	0.3
JYT−50/8	LGJ−50/8	18	60	30	11.0	0.3
JYT−70/10	LGJ−70/10	22	70	30	13.0	0.4
JYT−95/15	LGJ−95/15	26	80	30	15.0	0.5
JYT−95/55	LGJ−95/55	26	81	40	17.5	0.5
JYT−120/7	LGJ−120/7	28	80	40	16.0	0.6
JYT−120/20	LGJ−120/20	26	80	40	16.5	0.6
JYT−150/8	LGJ−150/8	30	90	40	17.5	0.7
JYT−150/20	LGJ−150/20	30	90	40	18.0	0.7
JYT−150/25	LGJ−150/25	30	90	40	18.5	0.7
JYT−185/10	LGJ−185/10	32	90	40	19.5	0.7
JYT−185/25	LGJ−185/25	32	90	40	20.5	0.7
JYT−185/30	LGJ−185/30	34	100	40	20.5	0.7
JYT−210/10	LGJ−210/10	34	100	40	20.5	0.8
JYT−210/25	LGJ−210/25	34	100	40	21.5	0.8
JYT−210/35	LGJ−210/35	34	100	40	22.0	0.8

线夹本体和铝制件，其余为热镀锌钢制件。

The body is aluminium, the other parts are hot−dip galvanized steel.

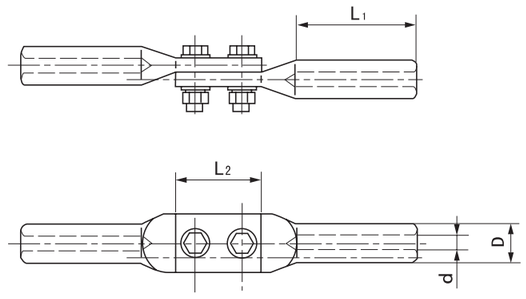

16．四变二线夹
Connectors for 4-2 Bundle Conductors

型号 Catalog No.	适用导线 Suitable Conductor		主要尺寸 Dimensions (mm)			重量 Weight (kg)
	分裂导线	跳线	a	b	c	
JR−2/4−1	LGJ−300/40	LGKK−900	450	450	346	20.6
JR−2/4−2	LGJ−400/35	LGKK−900	450	450	346	22.8
JR−2/4−3	LGJ−300/40	LGKK−1400	450	450	353	21.6
JR−2/4−4	LGJ−400/35	LGKK−1400	450	450	353	21.1
JT−2 × 1400/4 × 400	LGJ−400/35	LGJQT−1400	450	450	160	16.6
JR−2 × 630K/4 × 300	LGJ−300/40	LGJK−630	450	450	400	21.6

JR 型线夹是铜铝件，JT 型线夹本体和盖板为铝制件，其余为热镀锌钢制件。
The clamp of JR type is AL−Cu transition, the body and keepers of JT type are aluminium, the other parts are hot−dip galvanized steel.

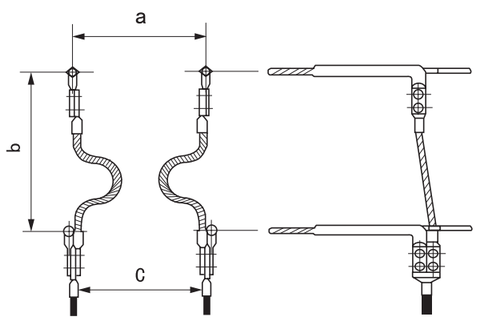

JR 型

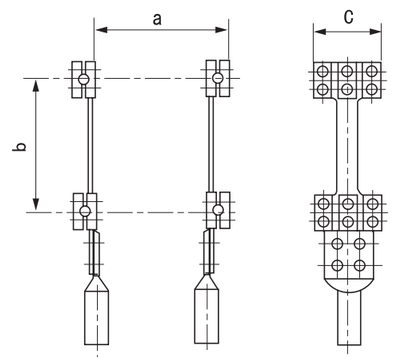

JT 型

五、保护金具
PORTECTIVE FITTING

1．防振锤（FD、FG 型）
Dampers (Type FD、FG)

型号 Catalog No.	绞线截面 (mm²) Conductor Section Area		简图 Fig No.	主要尺寸 Dimensions (mm)					钢绞线规格 Messenger Wire Size	锤头重量 A Counter's Weight (kg)	重量 Weight (kg)
	钢绞线	铝绞线，钢芯铝绞线		D	a	h	L1	L2			
FD−1	−−	35～50	2	40	40	40	300	95	7/2.6	0.54	1.5
FD−2	−−	70～90	1	46	45	55	370	130	7/3.0	0.94	2.4
FD−3	−−	120～150	1	56	60	65	450	150	19/2.2	1.74	4.7
FD−4	−−	185～240	1	62	60	70	500	175	19/2.2	2.17	5.8
FD−5	−−	300～400	1	67	70	75	550	200	19/2.6	3.00	7.7
FD−6	−−	500～630	1	70	70	75	550	200	19/2.6	3.60	8.9
FG−35	35	−−	2	42	45	50	300	100	7/3.0	0.64	1.9
FG−50	50	−−	2	46	45	50	350	130	7/3.0	0.94	2.5
FG−70	70	−−	1	56	50	60	400	150	19/2.2	1.74	4.4
FG−100	100	−−	1	62	60	65	500	175	19/2.2	2.40	5.9

锤头为灰铸铁件，涂漆，其余为热镀锌钢制件。(图 1−1) (图 1−2)
Counter weights are grey iron, painted. The other parts are hot−dip galvanized steel. The counter weights of the catalog No. with “1” are riveted.(Fig. 1−1) (Fig. 1−2)

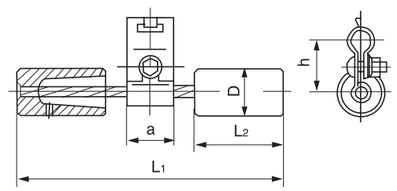

(图 1−1) (Fig. 1−1)

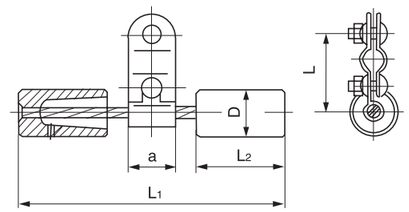

(图 1−2) (Fig. 1−2)

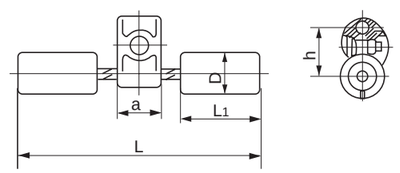

(图 2) (Fig. 2)

2．防振锤（FF 型）
Dampers (Type FF)

型号 Catalog No.	适用绞线直径（含包缠物） Conductor Dia.(mm)	主要尺寸 Dimensions (mm)					重量 Weight (kg)
		L	L1	D	h	a	
FF−4	18.0～22.0	500	175	62	80	50	5.0
FF−5	23.0～28.0	550	200	67	70	70	7.4

线夹为铝合金件，锤头为灰铸铁件，涂漆，其余为热镀锌钢制件。(图 2)
The clamp is aluminium alloy, counter weights are grey iron, painted. The other parts are hot−dip galvanized steel. (Fig. 2)

3．防振锤（FR 型）

Dampers (Type FR)

型号 Catalog No.	适用绞线直径（含包缠物） Conductor Dia.(mm)	主要尺寸 Dimensions (mm)					重量 Weight (kg)
		L	D1	D2	h	a	
FR−1	7.0～12.0	429	48	48	81	50	2.8
FR−2	18.0～22.0	429	48	48	81	50	2.8
FR−3	18.0～28.0	505	57	57	91	60	5.0
FR−4	23.0～36.0	550	64	64	97	60	7.6
FR−2A	11.0～12.0	429	48	48	81	50	2.8
FR−2B	12.0～15.0	429	48	48	81	50	2.8
FR−2C	15.0～18.0	429	48	48	81	50	2.8
FR−3A	34.0～36.0	505	57	57	96	60	5.0
FR−4A	38.0～40.0	550	64	64	102	60	7.6
FR−4/32	29.0～32.0	505	65	65	96	60	7.6
FR−4/39	33.0～39.0	550	64	64	127	60	7.9

线夹为铝合金件，锤头为灰铸铁件，其余为热镀锌钢制件。(图 3)

The clamp is aluminium alloy, counter weights are grey iron, The other parts are hot−dip galvanized steel. (Fig. 3)

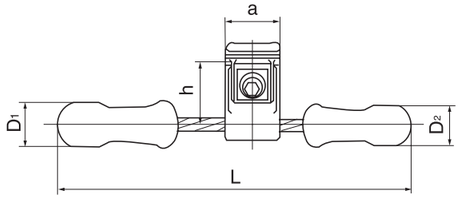

（图 3）（Fig. 3）

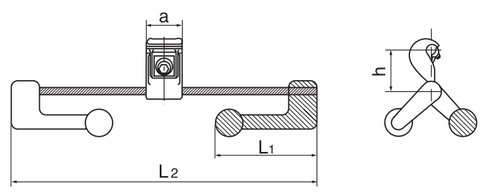

（图 4）（Fig. 4）

4．防振锤（FDZ 型）

Dampers (Type FDZ)

型号 Catalog No.	适用绞线直径（含包缠物） Conductor Dia.(mm)	主要尺寸 Dimensions (mm)				锤头重量 A Counter's Weight (kg)	重量 Weight (kg)
		a	h	L1	L		
FDZ−1	7.0～11.0	50	58	120	320	0.7	1.8
FDZ−2	11.0～15.0	50	58	130	350	0.9	2.3
FDZ−3	15.0～19.0	60	72	150	430	1.7	4.4
FDZ−4	19.0～23.0	60	72	160	470	2.1	5.5
FDZ−5	23.0～30.0	60	89	180	520	3.0	7.4
FDZ−6	30.0～36.0	60	96	180	520	3.6	8.9
FDZ−1T	7.0～11.0	50	58	120	320	0.7	1.9
FDZ−2T	11.0～15.0	50	58	130	350	0.9	2.5

不带 T 的线夹为铝合金件，带 T 的线夹为铁夹头，锤头为灰铸铁件，其余为热镀锌钢制件。(图 4)

The clamp is aluminium alloy, counter weights are grey iron, The other parts are hot−dip galvanized steel. (Fig. 4)

5．双分裂间隔棒（FJQ 型）

Spacers (Type FJQ)

型号 Catalog No.	适用导线 Suitable Conductor	主要尺寸 Dimensions (mm)				重量 Weight (kg)
		a	M	r	L	
FJQ−204	LGJ185～240	60	12	11.0	200	0.9
FJQ−205	LGJ300～400	60	12	14.5	200	1.1
FJQ−206	LGJ500～630	60	12	17.5	200	1.9
FJQ−404	LGJ185～240	60	12	11.0	400	1.0
FJQ−405	LGJ300～400	60	12	14.5	400	1.2
FJQ−406	LGJ500～630	60	12	17.5	400	2.0
FJQ−455	LGJ300～400	70	16	15.4	450	2.5

本体和压板为铝合金件其余为热镀锌钢制件。

The body and keepers are aluminium alloy, the other parts are hot−dip galvanized steel.

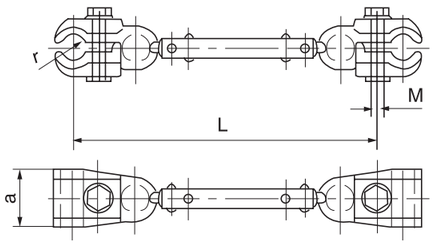

6．双分裂间隔棒（FJZ 型双导线用）

Spacer-Dampers (Type FJZ for Double Conductors)

6−1

型号 Catalog No.	适用导线 Suitable Conductor	主要尺寸 Dimensions (mm)		重量 Weight (kg)
		L	d	
FJZ−240/300	LGJ−300/20～50	400	19.4	3.1
FJZ−240/300A	LGJ−300/70	400	21.2	3.1
FJZ−240/400A	LGJ−400/20～35	400	22.8	3.1
FJZ−240/500	LGJ−500/45	400	26.6	4.0
FJZ−240/630	LGJ−630/45	400	33.0	5.4
FJZ−250/500	LGJ−500/45	500	26.6	4.5
FJZ−250/630	LGJ−630/45	500	33.0	6.2

本体和压板为铝合金件，橡胶垫为并用胶，其余为热镀锌钢制件。

The body and keepers are aluminium alloy, dampers are elastomer, the other parts are hot−dip galvanized steel.

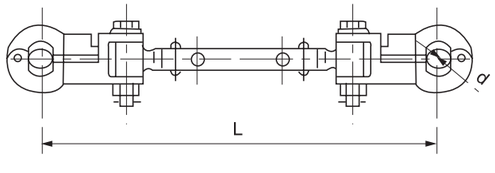

6-2

型号 Catalog No.	适用导线 Suitable Conductor	主要尺寸 Dimensions (mm)				重量 Weight (kg)
		d	b	h	L	
FJZ-240G/400	LGJ-400/35	22.8	88	131	400	5.0
FJZ-255G/400	LGJ-400/50～95	27.0	56	148	550	6.2
FJZ-260G/640	AACSR/EST-640/290	38.8	96	138	600	10.0
FJZ-265G/720N	KTACSR/EST-720	406	96	138	650	10.2

本体和压板为铝合金件，橡胶垫为并用胶，其余为热镀锌钢制件。
The body and keepers are aluminium alloy, dampers are elastomer, the other parts are hot-dip galvanized steel.

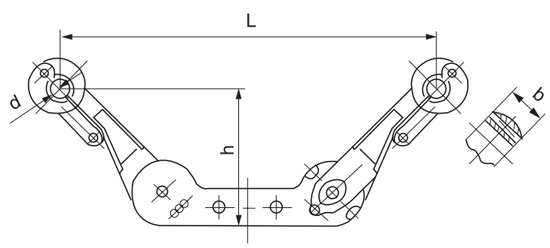

7. 间隔棒（FFJQ 型）

Spacers (Type FFJQ)

型号 Catalog No.	适用导线 Suitable Conductor	主要尺寸 Dimensions (mm)				重量 Weight (kg)
		a	b	L	d	
FFJQ-404	LGJ-240/30～55	62	60	400	22	2.0
FFJQ-405	LGJ-300/40～70	62	60	400	27	2.0
FFJQ-455	LGJ-400/20～50	68	62	450	27	2.1
FFJQ-455.1	LGJ-400/65～95	68	62	450	29	2.1

本体和压板为铝合金件，橡胶垫为并用胶，其余为热镀锌钢制件。
The body and keepers are aluminium alloy, dampers are elastomer, the other parts are hot-dip galvanized steel.

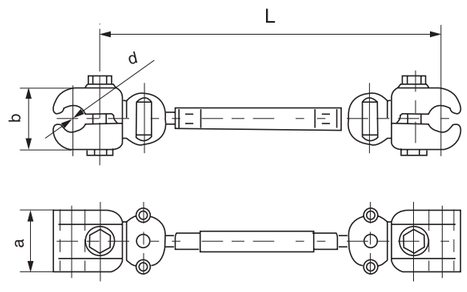

8. 间隔棒（500kV 跳线用）

Spacers for 500kV Line Jumper Conductor

型号 Catalog No.	适用导线 Suitable Conductor	主要尺寸 Dimensions (mm)				重量 Weight (kg)
		d_1	d_2	M	L	
TJ2-12240	LGJ-240/30	22	18	10	120～145	0.9
TJ2-12300	LGJ-300/25～40	26	18	10	120～145	0.9
TJ2-12400	LGJ-400/20～35	28	22	10	120～145	0.9
TJ2-12500	LGJ-500/45	31	23	10	120～140	1.2
TJ2-12630	LGJ-630/45	34	26	10	120～135	1.1
TJ2-12720	LGJ-720/50	38	26	10	120～145	1.1
TJ2-12400/18	LGJ-400/20～35	28	18	10	120～145	0.9
TJ2-12630/19	LGJ-630/45	34	19	10	120～135	1.1
TJ2-12630/23	LGJ-630/45	34	23	10	120～135	1.1
TJ2-12630/30	LGJ-630/45	34	31	10	120～135	1.2
TJ2-12720/19	LGJ-720/50	38	19	10	120～135	1.1

本体和压板为铝合金件，橡胶垫为并用胶，其余为热镀锌钢制件。
The body and keepers are aluminium alloy, dampers are elastomer, the other parts are hot-dip galvanized steel.

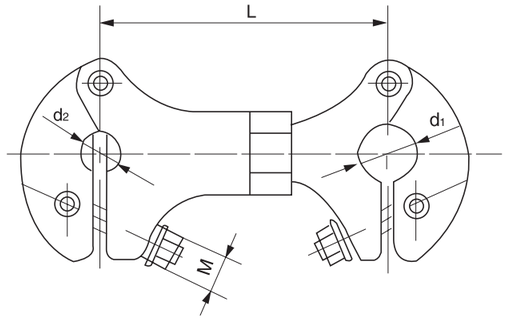

9．十字型阻尼间隔棒（500kV 线路用）

Cross Type Spacer-dampers (For 500kV Lines)

9-1 铁框板

型号 Catalog No.	适用导线 Suitable Conductor	主要尺寸 Dimensions (mm)			重量 Weight (kg)
		L	M	D	
FJZ-300	LGJQ-300/20～50	450	12	19.4	8.7
FJZ-400A	LGJ-400/20～35	450	12	22.8	8.7
FJZ-400	LGJ-400/50～65	450	12	24	8.7

线夹为铝合金件，阻尼垫为合成橡胶，其余为热镀锌钢制件。

The clamps are aluminium alloy. Dampers are elastomer. The other parts are hot-dip galvanized steel.

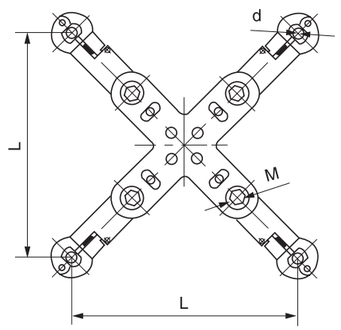

9-2 铝框板

型号 Catalog No.	适用导线 Suitable Conductor	主要尺寸 Dimensions (mm)			重量 Weight (kg)
		L	M	d	
FJZL-300	LGJ-300/20～50	450	12	19.4	8.5
FJZL-400A	LGJ-400/20～35	450	12	22.8	8.5
FJZL-400	LGJ-400/50～65	450	12	24.0	8.5
FJZL-500	LGJ-500/35	450	12	26.0	8.5

线夹、盖板和框架为铝合金件，阻尼垫为合成橡胶，其余为热镀锌钢制件。

Preformed armor rods, clamps and bracket are aluminium alloy. Dampers are elastomer. The other parts are hot-dip galvanized steel.

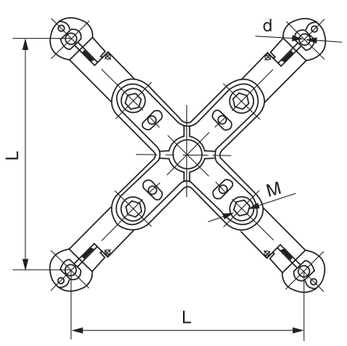

10．方框型阻尼间隔棒（500kV 线路用）

Square Frame Type Spacer-dampers (For 500kV Lines)

10-1 单框板型

型号 Catalog No.	适用导线 Suitable Conductor	主要尺寸 Dimensions (mm)		重量 Weight (kg)
		L	R	
FJZ-445F/300	LGJ-300/20～50	450	9.7	8.4
FJZ-445F/400	LGJ-400/50～65	450	12.0	8.4
FJZ-445F/400A	LGJ-400/20～35	450	11.4	8.4
FJZ-445F/500	LGJ-500/45	450	13.3	8.4

线夹、盖板和框架为铝合金件，阻尼垫为合成橡胶，其余为热镀锌钢制件。

Preformed armor rods, clamps and bracket are aluminium alloy. Dampers are elastomer. The other parts are hot-dip galvanized steel.

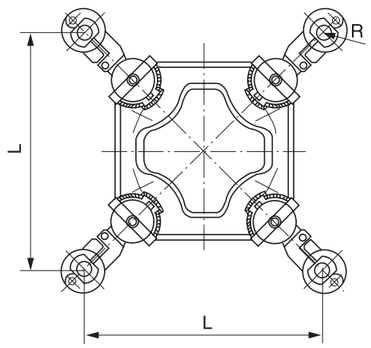

10-2 双框板型

型号 Catalog No.	适用导线 Suitable Conductor	主要尺寸 Dimensions (mm)		重量 Weight (kg)
		L	R	
FJZ-445F/630	LGJ-630/45	450	16.5	10.1
FJZ-450F/500	LGJ-500/45	500	15.2	10.6
FJZ-450F/630	LGJ-630/45	500	16.5	10.6
FJZ-450F/720	LGJ-720/50	500	17.8	10.4

线夹、盖板和框架为铝合金件，阻尼垫为合成橡胶，其余为热镀锌钢制件。

Preformed armor rods, clamps and bracket are aluminium alloy. Dampers are elastomer. The other parts are hot-dip galvanized steel.

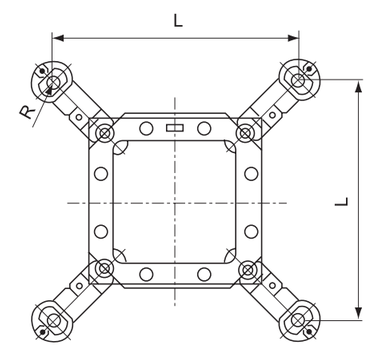

11. 预绞丝护线条

Preformed armour rods

型号 Catalog No.	适用导线 Suitable Conductor	主要尺寸 Dimensions (mm)			每组根数 A Group No.	重量 Weight (kg)
		D	d	L		
FYH-95/15	LGJ-95/15	3.6	11.4	1400	13	0.5
FYH-95/20	LGJ-95/20	3.6	11.4	1400	13	0.5
FYH-95/55	LGJ-95/55	3.6	13.3	1500	16	0.6
FYH-120/7	LGJ-120/7	3.6	12.0	1400	14	0.6
FYH-120/20	LGJ-120/20	3.6	12.5	1400	14	0.6
FYH-120/25	LGJ-120/25	3.6	13.0	1400	14	0.6
FYH-120/70	LGJ-120/70	4.6	14.9	1800	14	0.8
FYH-150/8	LGJ-150/8	3.6	13.3	1500	16	0.6
FYH-150/20	LGJ-150/20	3.6	14.7	1500	16	0.7
FYH-150/25	LGJ-150/25	3.6	14.2	1500	16	0.7
FYH-150/35	LGJ-150/35	3.6	14.5	1500	16	0.7
FYH-185/10	LGJ-185/10	4.6	14.9	1800	14	1.2
FYH-185/25	LGJ-185/25	4.6	15.7	1800	14	1.3
FYH-185/30	LGJ-185/30	4.6	15.7	1800	14	1.3
FYH-185/45	LGJ-185/45	4.6	16.3	1800	14	1.3
FYH-210/10	LGJ-210/10	4.6	15.9	1800	14	1.3
FYH-210/25	LGJ-210/25	4.6	16.6	1800	14	1.3
FYH-210/35	LGJ-210/35	4.6	16.9	1800	14	1.3
FYH-210/50	LGJ-210/50	4.6	17.3	1800	14	1.3
FYH-240/30	LGJ-240/30	4.6	17.9	1900	16	1.4
FYH-240/40	LGJ-240/40	4.6	17.9	1900	16	1.4
FYH-240/55	LGJ-240/55	4.6	18.6	1900	16	1.4
FYH-300/15	LGJ-300/15	6.3	19.1	2000	13	2.3
FYH-300/20	LGJ-300/20	6.3	19.4	2000	13	2.3
FYH-300/25	LGJ-300/25	6.3	19.7	2000	13	2.3
FYH-300/40	LGJ-300/40	6.3	19.9	2000	13	2.3
FYH-300/50	LGJ-300/50	6.3	20.1	2000	13	2.3
FYH-300/70	LGJ-300/70	6.3	20.9	2000	13	2.3
FYH-400/20	LGJ-400/20	6.3	22.3	2200	14	2.8
FYH-400/25	LGJ-400/25	6.3	22.1	2200	14	2.8
FYH-400/35	LGJ-400/35	6.3	22.3	2200	14	2.8
FYH-400/50	LGJ-400/50	6.3	23.0	2200	14	2.8
FYH-400/65	LGJ-400/65	6.3	23.2	2200	14	2.8
FYH-400/95	LGJ-400/95	6.3	24.8	2500	14	2.8
FYH-500/35	LGJ-500/35	6.3	24.9	2500	16	3.5
FYH-500/45	LGJ-500/45	6.3	24.9	2500	16	3.5
FYH-500/65	LGJ-500/65	6.3	25.7	2500	16	3.5
FYH-630/45	LGJ-630/45	7.8	27.9	2500	15	5.3
FYH-630/55	LGJ-630/55	7.8	28.5	2500	15	5.3
FYH-630/80	LGJ-630/80	7.8	28.9	2500	15	5.3
FYH-720/50	LGJ-720/50	7.8	30	3000	15	6.4

续表见下页

续表接上页

型号 Catalog No.	适用导线 Suitable Conductor	主要尺寸 Dimensions (mm)			每组根数 A Group No.	重量 Weight (kg)
		D	d	L		
FYH-800/55	LGJ-800/55	7.8	31.8	2500	17	6.0
FYH-800/70	LGJ-800/70	7.8	32.1	2500	17	6.0
FYH-800/100	LGJ-800/100	7.8	32.3	2500	17	6.0
FYH-50BG	LBGJ-50-23AC	3.6	7.7	1000	9	1.0
FYH-80BG	JLB1A-80	3.6	9.6	1400	12	1.6
FYH-100BG	LBGJ-100-20AC	3.6	11.0	1400	12	1.9
FYH-120BG	JLB1A-120	3.6	12.0	1400	14	1.7
FYH-150BG	LBGJ-1800-40AC	3.6	13.2	1500	15	2.0
FYH-185BG	LBGJ-185-20AC	3.6	14.5	1500	16	2.1

铝合金制件。

Material is aluminium alloy.

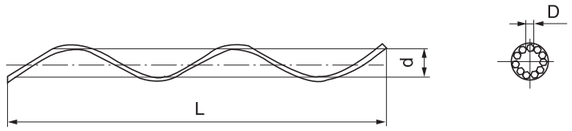

12. 悬重锤及其附件

Counter Weight Assembles

型号 Catalog No.	名称 Name	型号 Catalog No.	重量 Weight (kg)	备注 Remark
1	重锤挂板	ZG-1	0.28	适用于安装于 XGU-4 悬垂线夹上
2	重锤挂板	ZG-2	0.29	适用于安装于 XGU-5、6 悬垂线夹上
3	重 锤 座	ZJ-1	1.50	
4	重 锤 片	ZC-1	15.00	
5	平行挂板	PS-7	0.53	见联结金具

重锤片为灰铸铁件，涂漆，其余为热镀锌钢制件。

The counter weights are grey iron, painted. The other parts are hot-dip galvanized steel.

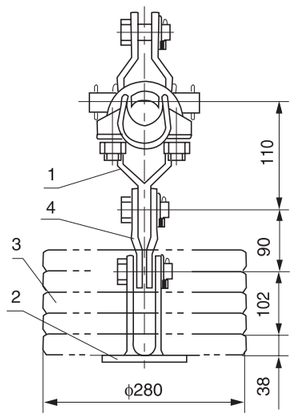

13．均压屏蔽环

Grading & Shielding Rings

13–1

型号 Catalog No.	主要尺寸 Dimensions (mm)						材料 Material	重量 Weight (kg)
	H	h	a	ϕ1	ϕ2	L		
FJP–500N	900	330	60	50	18	1450	钢制	18.5
FJP–500NL	900	330	60	50	18	1450	铝制	7.7
FJP–500NL1	900	380	60	50	18	1450	铝制	7.9
FJP–500NL2	900	380	60	50	18	1570	铝制	8.4
FJP–500NL3	900	380	60	50	18	1800	铝制	9.3
FJP–500NL4	800	380	60	50	18	1680	铝制	8.4

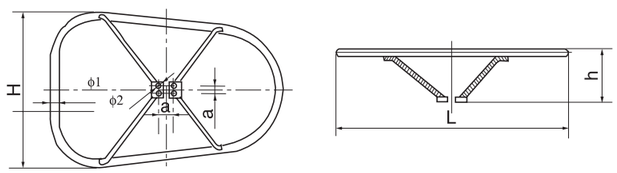

13–2

型号 Catalog No.	主要尺寸 Dimensions (mm)								材料 Material	重量 Weight (kg)
	L	L1	H	h	ϕ1	ϕ2	a	b		
FJP–500XL	600	235	700	250	50	18	60	20	钢制	8.7
P1–500X	700	285	800	300	50	18	60	20	铝制	5.0
PL–500X	600	235	700	250	50	18	60	20	铝制	4.6

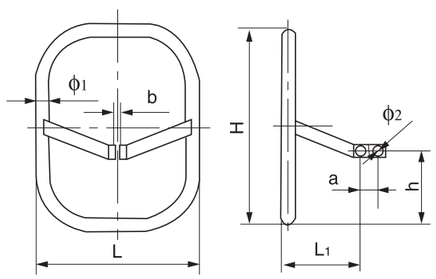

13–3

型号 Catalog No.	主要尺寸 Dimensions (mm)							材料 Material	重量 Weight (kg)
	L	L1	H	h	ϕ1	ϕ2	a		
FJP–500XD	700	290	600	80	50	18	20	钢制	8.8
FJP–500XD1	700	270	600	45	50	14	50	钢制	9.0
FJP–500X4	1150	490	1150	80	50	18	30	钢制	20.10
FJP–500XDL	700	290	600	80	50	14	20	铝制	3.9
FJP–500XDL1	800	290	700	80	50	18	20	铝制	4.8
FJP–500XDL2	700	290	600	80	50	14	20	铝制	4.1
FJP–500XDL3	800	210	700	80	50	18	20	铝制	4.6
FJP–500XDL4	700	290	600	40	50	14	20	铝制	4.1
FJP–500XD1L	700	270	600	45	50	14	50	铝制	3.9

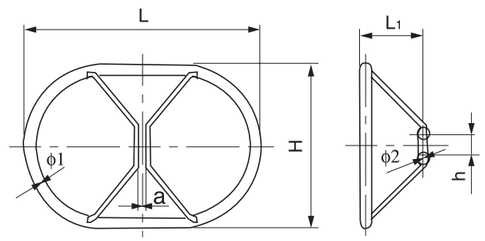

13–4

型号 Catalog No.	主要尺寸 Dimensions (mm)							材料 Material	重量 Weight (kg)
	L	H	h	ϕ1	ϕ2	a	b		
FJP–500XS	1050	600	230	50	18	60	22	钢制	12.5
FJP–500XS	1050	600	230	50	18	60	22	铝制	4.5
FJ–500XSL1	1200	600	230	50	18	60	20	铝制	6.1
FJ–500XSL2	1280	680	260	50	18	60	20	铝制	6.3
FJ–500XSL3	1140	600	260	50	18	60	20	铝制	5.6
FJ–500XSL4	1280	680	305	50	18	60	30	铝制	7.6

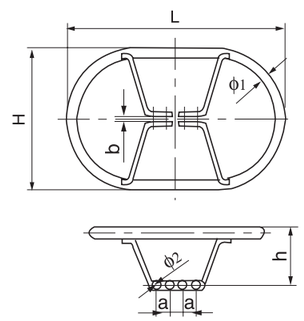

13–5

型号 Catalog No.	主要尺寸 Dimensions (mm)							材料 Material	重量 Weight (kg)
	L	H	h	ϕ1	ϕ2	a	b		
P1–500N4	1050	750	270	50	18	60	60	钢制	10.7
P1–500NSL	1050	750	270	50	18	60	60	铝制	6.6

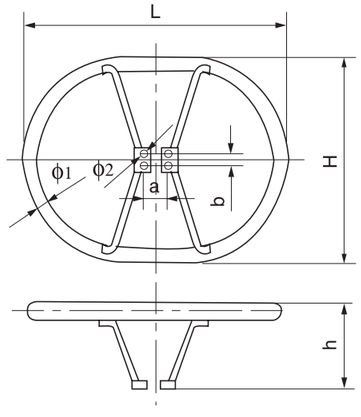

13–6

型号 Catalog No.	主要尺寸 Dimensions (mm)								材料 Material	重量 Weight (kg)
	L	H	h	ϕ1	ϕ2	a	b	θ		
FJP–500XV/45	1213	600	440	50	18	80	22	135	铝制	7.1
LJ2–500XV/50	1236	600	492	50	18	80	20	140	铝制	7.2
LJ2–500XV/45	1156	600	463	60	18	80	26	135	铝制	8.7
LJ2–500XV–L	1149	600	430	60	18	80	28	144	铝制	9.2

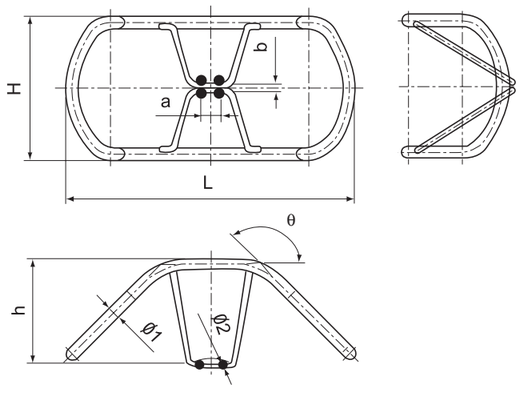

13–7

型号 Catalog No.	主要尺寸 Dimensions (mm)						材料 Material	重量 Weight (kg)
	L	L1	H	a	ϕ1	ϕ2		
J–500NSL	1060	215	300	60	50	18	铝制	4.3
J–500NSL1	1200	215	300	60	50	18	铝制	5.3
J–500DSL	1060	215	300	180	50	18	铝制	6.2
J–500N4	800	215	370	180	50	18	钢制	6.4

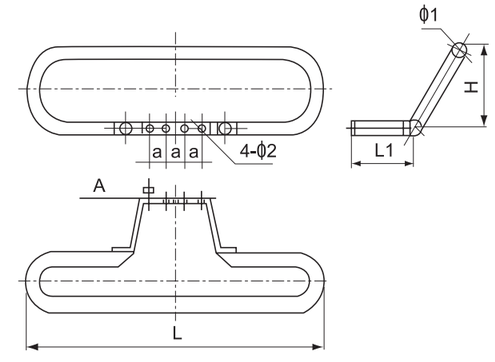

14．均压屏蔽环（330kV 线路用）

Grading & Shielding Rings for 330kV Line

14–1

型号 Catalog No.	主要尺寸 Dimensions (mm)								材料 Material	重量 Weight (kg)
	D	d	c	L1	L2	L3	L4	L5		
FJP–330N	32	18	24	650	350	392	120	80	钢制	5.2
FJP–330NL	32	18	24	650	350	392	120	80	铝制	3.0
J–330N	32	18	24	702	372	176	136	80	钢制	5.0

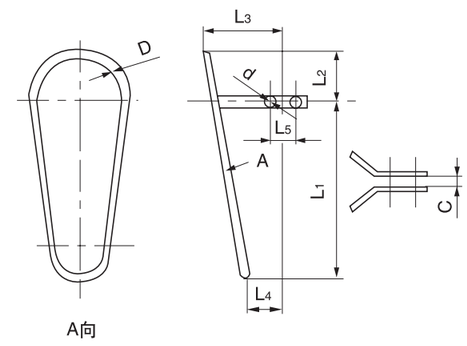

14–2

型号 Catalog No.	主要尺寸 Dimensions (mm)							材料 Material	重量 Weight (kg)
	C	C_1	C_2	D	h_1	h_2	L		
FJP–330–X	18	145	220	32	270	350	800	钢制	5.5
FJP–330XL	18	145	220	32	270	350	800	铝制	2.7
FJP–330–NB	26	150	392	32	320	380	800	钢制	5.6

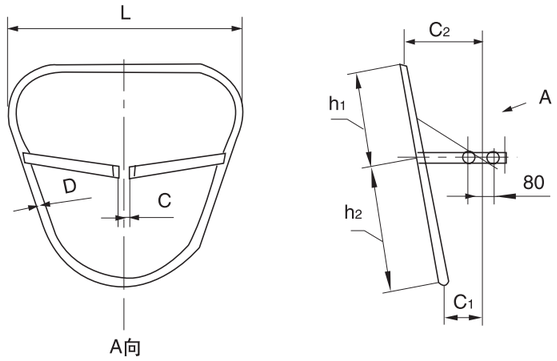

15. 均压屏蔽环(铝制)

Grading & Shielding Rings (Aluminium)

15–1

型号 Catalog No.	图号 Fig. No	主要尺寸 Dimensions (mm)							参考重量 Weight (kg)
		a	b	C_1	C_2	C_3	L	h	
FJP–500B1	1	660	150	50	40	23	1000	330	5.8
FJP–500B2	1	660	150	50	40	23	820	330	5.2
FJP–500B3	2	660	125	–	80	23	1000	350	5.9
FJP–500B4	2	660	125	–	80	23	900	360	5.3
FJP–500B5	3	700	–	–	50	220	660	–	4.3
FJP–500B6	1	660	310	50	40	18	1060	530	6.6
FJP–500B7	4	620	195	20	50	–	900	550	5.7
FJP–500B8	5	660	500	18	80	–	1060	–	6.7
FJP–500B9	6	676	260	24	80	–	776	–	5.7
JL_1–760 × 660	6	660	260	24	80	–	760	–	5.6
JL_2–1026 × 660	7	1026	260	24	80	–	660	–	6.5
JL_2–1026 × 660C	7	660	260	24	80	–	1026	–	6.5

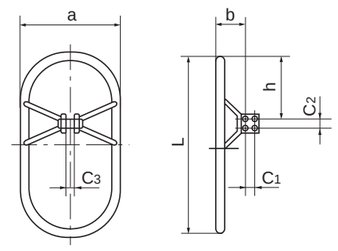

(图 1) (Fig.1)

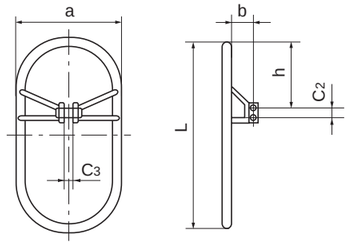

(图 2) (Fig.2)

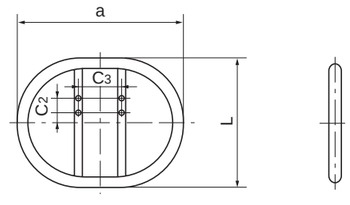

(图 3) (Fig.3)

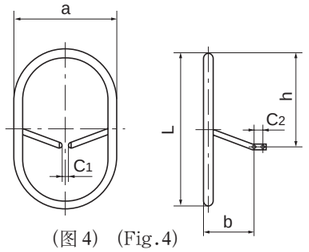

(图 4) (Fig.4)

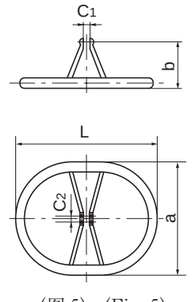

(图 5) (Fig.5)

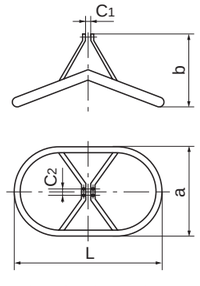

(图 6) (Fig.6)

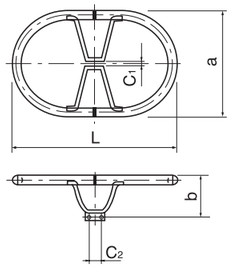

(图 7) (Fig.7)

15-2

型号 Catalog No.	图号 Fig. No	主要尺寸 Dimensions (mm)						参考重量 Weight (kg)
		L	H	h	D	a	b	
FJP-660	1	660	660	220	--	36	80	4.8
FJP-1300 × 1200	2	1120	660	460	60	80	18	8.2
PL1-1060 × 660	3	1060	660	285	18	50	40	6.7
PL2-1060 × 660	3	1060	660	435	18	50	40	7.1

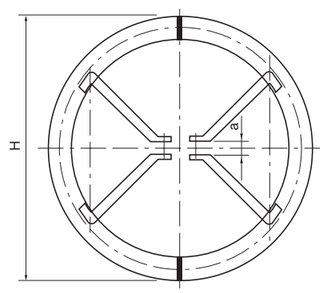

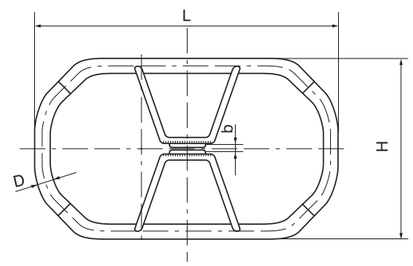

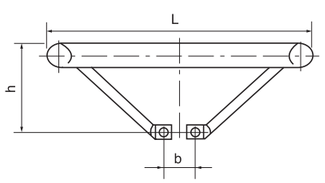

(图 1) (Fig.1)

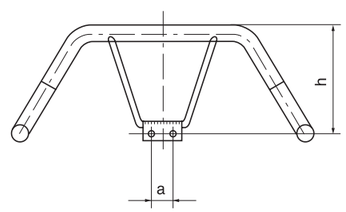

(图 2) (Fig.2)

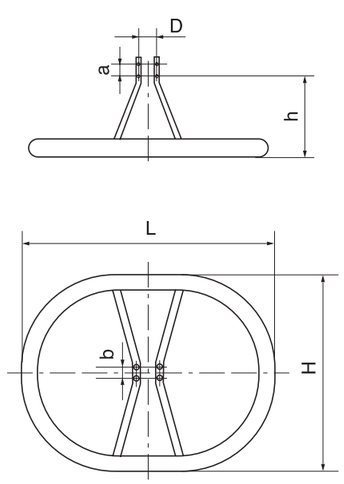

(图 3) (Fig.3)

16. 双分裂间隔棒(SJ 型)

Spacers for Two-bundle Conductor(Type SJ)

型号 Catalog No.	适用导线 Conductor Dia. (mm)	主要尺寸 Dimensions (mm)				参考重量 Weight (kg)
		a	b	L	d	
SJ-51-400	LGKK-600 LGJQT-1400	104	80	400	52	2.8
SJ-51-450	LGKK-600 LGJQT-1400	104	80	450	52	3.1

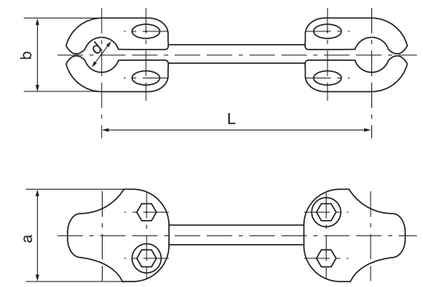

17. 双分裂间隔棒(MRJ 型)

Spacers for Two-bundle Conductor(Type MRJ)

型号 Catalog No.	适用导线 Conductor Dia.(mm)	主要尺寸 Dimensions (mm)			参考重量 Weight (kg)
		a	L	r	
MRJ-4/120	19.02～21.28	50	120	11	0.4
MRJ-5/120	23.70～27.36	60	120	14	0.6
MRJ-6/120	30.16～33.20	70	120	17	0.7
MRJ-4/200	19.02～21.28	50	200	11	0.9
MRJ-5/200	23.70～27.36	60	200	14	1.0
MRJ-6/200	30.16～33.20	70	200	17	1.2
MRJ-4/400	19.02～21.28	50	400	11	2.1
MRJ-5/400	23.70～27.36	60	400	14	2.5
MRJ-6/400	30.16～33.20	70	400	17	2.8
MRJ-7G/200	30.00～38.20	60	200	19.2	2.0

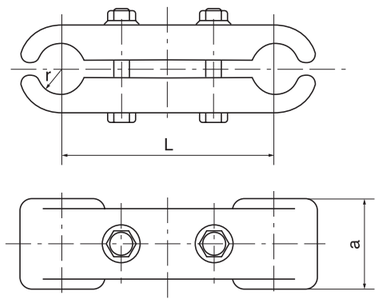

18. 双分裂间隔棒(大截面导线用 MRJ 型)

Spacers for Two-bundle Conductor(Type MRJ,Suitable for Large Cross-sectional Conductor)

型号 Catalog No.	适用导线 Suitable Conductor	主要尺寸 Dimensions (mm)				参考重量 Weight (kg)
		a	b	L	r	
MRJ-600K-120	LGKK-600	50	68	120	26	0.7
MRJ-600K-200	LGKK-600	60	70	200	26	2.2
MRJ-600K-400	LGKK-600	60	70	400	26	2.5
MRJ-600K-450	LGKK-600	60	70	450	26	3.3
MRJ-900K-120	LGKK-900	50	65	120	26	0.7
MRJ-1400-120	LGJQT-1400	50	68	120	26	0.7
MRJ-1400-200	LGJQT-1400	50	68	200	26	2.2
MRJ-1400-400	LGJQT-1400	60	70	400	26	2.5
MRJ-1400-450	LGJQT-1400	60	70	450	26	3.3
MRJ-1440N-200	NAHLGJQ-1440	60	70	200	26	2.2
MRJ-1440N-400	NAHLGJQ-1440	60	70	400	26	2.5

(图 18) (Fig. 18)

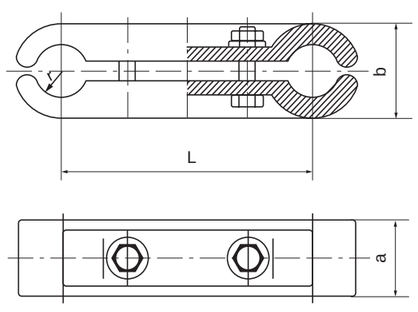

(图 18) (Fig. 18)

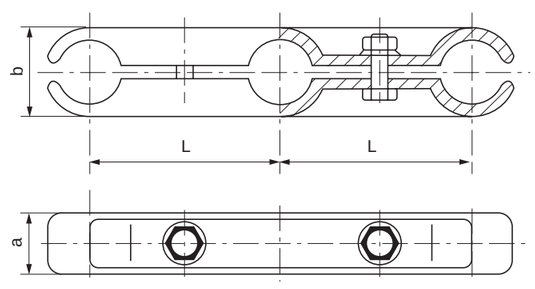

(图 19) (Fig. 19)

19. 三分裂间隔棒(MRJ3 型)

Spacers for Three-bundle Conductor(Type MRJ3)

型号 Catalog No.	适用导线 Suitable Conductor	主要尺寸 Dimensions (mm)			参考重量 Weight (kg)
		a	b	L	
MRJ3-240/200	LGJ-240	50	44	200	1.5
MRJ3-600K/120	LGKK-600	50	68	120	2.7
MRJ3-600K/200				200	2.7
MRJ3-1400/120	LGJQT-1400	50	68	120	2.2
MRJ3-1400/200				200	2.7
MRJ3-1440N-200	NAHLGJQ-1440	60	70	200	2.7

(图 19) (Fig. 19)

六、拉线金具

GUY WIRE FITTING

1. 楔型线夹

Wedge Clamps

型号 Catalog No.	钢绞线外径 Steel Wire Dia. (mm)	主要尺寸 Dimensions (mm)			破坏荷重 Rated Failure Load (kN)	重量 Weight (kg)
		C	M	L		
NX-1	6.6～7.8	18	16	150	45	1.2
NX-2.1	8.7～10.5	20	18	189	88	2.4
NX-3.1	13.0～14.0	24	24	214	143	4.4
NX-4.1	14.5～16.0	28	24	238	164	6.0

线夹的本体和楔子为可锻铸铁，热镀锌。闭口销为不锈钢制件，其余为钢制件，热镀锌。

The body and wedge are malleable iron. The cotter pin is stainless steel. The other parts are steel. All ferrous parts are hot-dip galvanized.

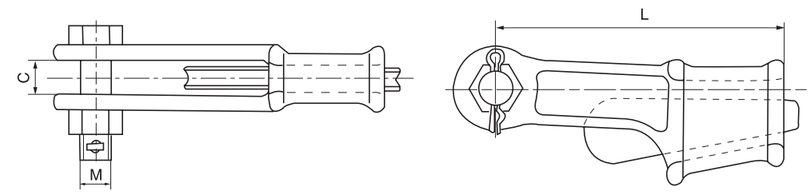

2. UT 型线夹（可调式）

UT Wedge Clamps (Adjustable Type)

型号 Catalog No.	钢绞线外径 Steel Wire Dia. (mm)	主要尺寸 Dimensions (mm)				破坏荷重 Rated Failure Load (kN)	重量 Weight (kg)
		M	L	l	C		
NUT-1	6.6～7.8	16	350	200	56	45	2.1
NUT-2	9.0～11.0	18	430	250	62	88	3.2
NUT-3	13.0～14.0	22	500	300	74	143	5.5
NUT-4	15.0～16.0	24	580	350	82	164	7.2

线夹的本体和楔子为可锻铸铁，其余为钢制件，全部热镀锌。如需防盗，可另购防盗装置。

The body and wedge are malleable iron, the other parts are steel. All ferrous parts are hot-dip galvanized. Thief-proof equipment can be supplied if it is needed.

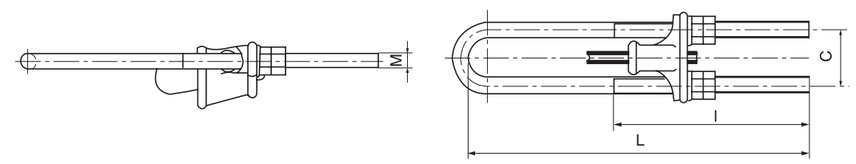

3．拉线U型挂环（UL型）

Shackles

型号 Catalog No.	主要尺寸 Dimensions (mm)					破坏荷重 Rated Failure Load (kN)	重量 Weight (kg)
	C	M	D	L	r		
UL−7	20	16	16	120	15	70	0.7
UL−10	22	18	18	140	17	100	0.9
UL−12	24	22	20	140	18	120	1.4
UL−16	26	24	22	140	19	160	1.6
UL−1615	26	24	22	150	19	160	1.6
UL−20	30	27	24	160	22	200	2.9
UL−32A	30	27	24	150	20	320	3.1
UL−16S	28	24	20	140	16	160	1.1
UL−21S	28	24	20	160	16	210	1.7
UL−32S	32	30	28	160	20	320	3.4

除闭口销为不锈钢制件，其余为热镀锌钢制件。(图 3)

The cotter pin is stainless steel, the other parts are hot−dip galvanized steel. (Fig.3)

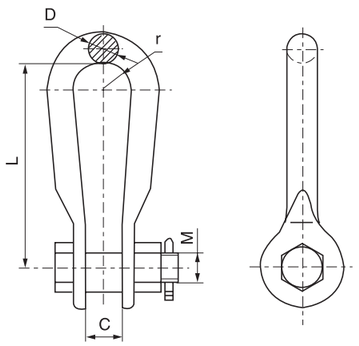

(图 3) (Fig.3)

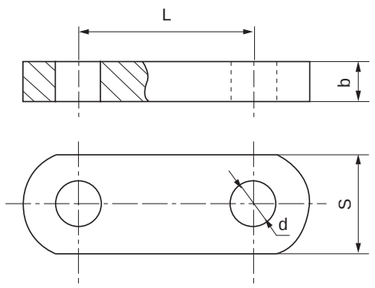

(图 4) (Fig.4)

4．平行挂板（PD型）

Double Straps (Type PD)

型号 Catalog No.	主要尺寸 Dimensions (mm)				标称破坏荷重 Rated Failure Load (kN)	重量 Weight (kg)
	d	b	h	S		
PD−7	18	16	70	40	70	0.5
PD−10	20	16	80	45	100	0.7
PD−12	24	16	100	50	120	1.1
PD−16	26	22	130	60	160	1.4
PD−1612	26	18	120	60	160	1.4
PD−1614	26	22	140	60	160	2.0
PD−20	26	26	110	70	200	2.1
PD−2018	26	26	180	70	200	3.4
PD−30	39	32	150	92	300	4.6

热镀锌钢制件。(图 4)

Hot−dip galvanized steel.(Fig.4)

5．铝绑线支架

Aluminium Binding Stirrup

型号 Catalog No.	主要尺寸 Dimensions (mm)						简图 Fig No.	重量 Weight (kg)
	D	L	L_2	L_1	H	d		
BS−78/8	78	438	108	136	−	8	1	0.15
BS−78/12	78	438	108	136	−	12	1	0.32
BS−120/8	120	438	108	136	−	8	1	0.18
BS−120/12	120	438	108	136	−	12	1	0.35
BS−78/8H	78	438	108	136	15	8	2	0.16
BS−78/12H	78	438	108	136	15	12	2	0.33
BS−120/8H	120	438	108	136	18	8	2	0.19
BS−120/12H	120	438	108	136	18	12	2	0.36

支架为铝合金。

The binding stirrups are made of aluminium alloy.

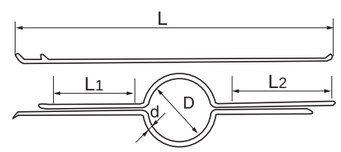

(图 5−1) (Fig.5−1)

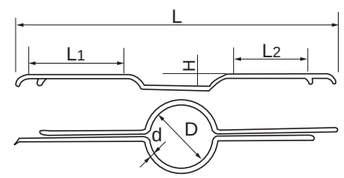

(图 5−2) (Fig.5−2)

6．螺扣式拉杆

Turnbuckle Stay Rod

型号 Catalog No.	主要尺寸 Dimensions (mm)							抗拉强度 U.T.S. (kN)	重量 Weight (kg)
	A	B	C	D	E	H	L		
CH−16	30	16	2000	314	22	350	230	54	5.2
CH−18	35	18	2440	321	25	405	230	65	7.9
CH−22	35	20	2440	325	25	400	230	85	8.8
CH−24	40	22	2500	334	30	400	230	110	10.5

热镀锌钢制件。

Made of hot−dip galvanized steel.

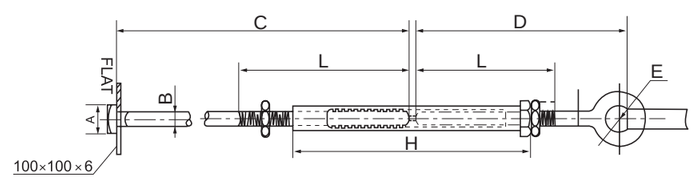

7. 弓式拉杆

Bow Stay Rod

型号 Catalog No.	简图 Fig No.	主要尺寸 Dimensions (mm)								破坏荷重 Rated Failure Load (kN)	重量 Weight (kg)
		L	I	D	d	A	B	C	T		
LZ-18/180	1	1800	400	18	12	300	305	98	6	65	14.0
LZ-22/240	1	2400	400	22	14	380	305	110	6	96	17.9
LC-18/180	2	1800	300	18	12	300	305	98	6	65	13.8
LC-22/240	2	2400	380	22	14	380	305	110	6	96	17.0

热镀锌钢制件。

Made of hot-dip galvanized steel.

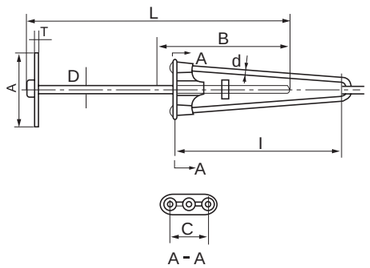

(图 7-1) (Fig.7-1)

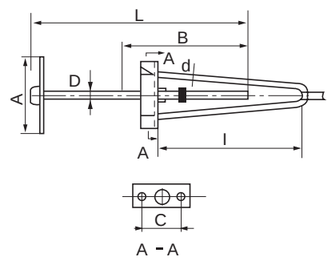

(图 7-2) (Fig.7-2)

8. 绝缘子侧部绑线

Side Tie

型号 Catalog No.	适用导线外径 Conductor Dia. (mm)	主要尺寸 Dimensions (mm) L	型号色标 Type Color Code	绝缘子颈径色标 Mode Dia Color Code	重量 Weight (kg)
ST-480550C	4.80-5.50	410	兰 Blue	C 型：黑色 Mark：Black for Type C	0.06
ST-551620C	5.51-6.20	430	棕 Brown		0.07
ST-621700C	6.21-7.00	480	橙 Orange		0.08
ST-701800C	7.01-8.00	540	紫 Purple		0.09
ST-801910C	8.01-9.10	610	红 Red		0.13
ST-9111030C	9.11-10.30	660	黄 Yellow		0.14
ST-10311170C	10.31-11.70	660	兰 Blue		0.18
ST-1171320C	11.71-13.20	740	橙 Orange		0.19
ST-13211490C	13.21-14.90	790	红 Red		0.20
ST-14911690C	14.91-16.90	580	紫 Purple		0.21
ST-16911920C	16.91-19.20	640	棕 Brown		0.27
ST-19212170C	19.21-21.70	660	红 Red		0.28
ST-21712460C	21.71-24.60	710	兰 Blue		0.29
ST-24612780C	24.61-27.80	740	绿 Green		0.30
ST-27813150C	27.81-31.50	840	黄 Yellow		0.34
ST-480550F	4.80-5.50	410	兰 Blue	F 型：黄色 Mark：Yellow for Type F	0.06
ST-551620F	5.51-6.20	430	棕 Brown		0.07
ST-621700F	6.21-7.00	480	橙 Orange		0.08
ST-701800F	7.01-8.00	540	紫 Purple		0.09
ST-801910F	8.01-9.10	610	兰 Blue		0.13
ST-9111030F	9.11-10.30	660	黄 Yellow		0.14
ST-10311170F	10.31-11.70	660	兰 Blue		0.18
ST-11711320F	11.71-13.20	740	橙 Orange		0.19
ST-13211490F	13.21-14.90	790	红 Red		0.20
ST-14911920F	14.91-16.90	580	紫 Purple		0.21
ST-16911920F	16.91-19.20	640	棕 Brown		0.27
ST-19212170F	19.21-21.70	660	红 Red		0.28
ST-21712460F	21.71-24.60	710	兰 Blue		0.29
ST-24612780F	24.61-27.80	740	绿 Green		0.30
ST-27813150F	27.81-31.50	840	黄 Yellow		0.34

材料：铝包钢适用于钢芯铝绞线、铝绞线、铝合金绞线、绝缘导线与绝缘子绑固。

Material：aluminium covered steel，for using on ACSR，AAC，AAAC and plastic insulated conductor.

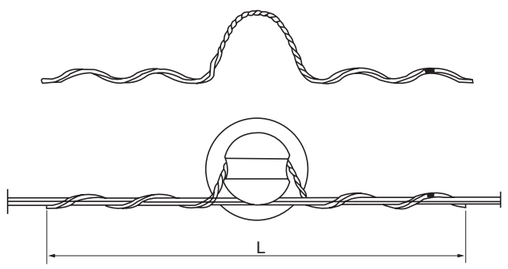

9. 绝缘子顶部绑线

Distribution Tie

型号 Catalog No.	适用导线外径 Conductor Dia. (mm)	主要尺寸 Dimensions (mm) L	型号色标 Type Color Code	绝缘子颈径色标 Mode Dia Color Code	重量 Weight (kg)
DT-480550C	4.80-5.50	610	兰 Blue	C 型：黑色 Mark：Black for Type C	0.08
DT-551620C	5.51-6.20	640	棕 Brown		0.09
DT-621700C	6.21-7.00	660	橙 Orange		0.09
DT-701800C	7.01-8.00	660	紫 Purple		0.09
DT-801910C	8.01-9.10	710	红 Red		0.09
DT-9111030C	9.11-10.30	760	黄 Yellow		0.09
DT-10311170C	10.31-11.70	640	兰 Blue		0.15
DT-1171320C	11.71-13.20	640	橙 Orange		0.16
DT-13211490C	13.21-14.90	710	红 Red		0.17
DT-14911690C	14.91-16.90	760	紫 Purple		0.17
DT-16911920C	16.91-19.20	790	棕 Brown		0.18
DT-19212170C	19.21-21.70	810	红 Red		0.18
DT-21712460C	21.71-24.60	860	兰 Blue		0.19
DT-24612780C	24.61-27.80	940	绿 Green		0.19
DT-27813150C	27.81-31.50	1020	黄 Yellow		0.20
DT-480550F	4.80-5.50	640	兰 Blue	F 型：黄色 Mark：Yellow for Type F	0.09
DT-551620F	5.51-6.20	660	棕 Brown		0.09
DT-621700F	6.21-7.00	690	橙 Orange		0.09
DT-701800F	7.01-8.00	740	紫 Purple		0.10
DT-801910F	8.01-9.10	790	兰 Blue		0.10
DT-9111030F	9.11-10.30	810	黄 Yellow		0.10
DT-10311170F	10.31-11.70	660	兰 Blue		0.17
DT-11711320F	11.71-13.20	690	橙 Orange		0.17
DT-13211490F	13.21-14.90	740	红 Red		0.18
DT-14911920F	14.91-16.90	790	紫 Purple		0.18
DT-16911920F	16.91-19.20	790	棕 Brown		0.19
DT-19212170F	19.21-21.70	810	红 Red		0.19
DT-21712460F	21.71-24.60	890	兰 Blue		0.20
DT-24612780F	24.61-27.80	970	绿 Green		0.20
DT-27813150F	27.81-31.50	1040	黄 Yellow		0.21

材料：铝包钢适用于钢芯铝绞线、铝绞线、铝合金绞线、绝缘导线与绝缘子绑固。

Materal：aluminium covered steel，For using on ACSR，AAC，AAAC and plastic Jacketed conductor.

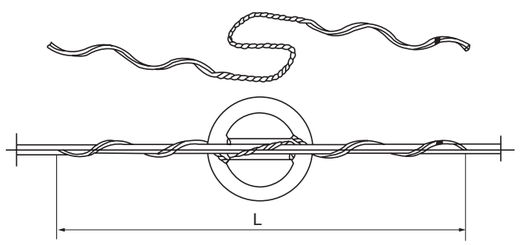

七、接触金具

CURRENT-CARRYING FITTING

1. 母线伸缩节(MS 型母线与母线连接)

Flexible Stud Connectors(Bus-Bus,Type MS)

型号 Catalog No.	主要尺寸 Dimensions (mm) a	b	h	L1	L	参考重量 Weight (kg)
MS-63 × 6.3	63	6.3	50	73	315	0.4
MS-80 × 6.3	80	6.3	50	90	350	0.5
MS-80 × 8	80	8.0	50	90	350	0.7
MS-80 × 10	80	10.0	110	90	370	1.2
MS-100 × 8	100	8.0	50	115	400	1.0
MS-100 × 10	100	10.0	60	115	420	1.3
MS-120 × 8	120	8.0	60	130	490	1.2
MS-120 × 10	120	10.0	60	130	490	1.5
MS-120 × 12	120	12.0	60	130	490	1.6
MS-125 × 8	125	8.0	50	140	470	1.4
MS-125 × 10	125	10.0	60	140	470	1.8
MS-125 × 12.5	125	12.5	60	140	470	2.2

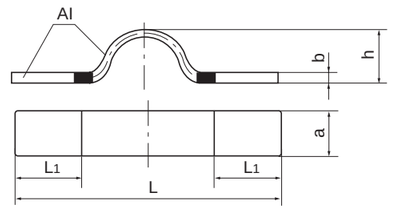

2. 母线伸缩节(MSS 型母线与设备连接)

Flexible Stud Connectors(Bus-Equipment,Type MSS)

型号 Catalog No.	主要尺寸 Dimensions (mm) a	b	h	L1	L2	L	参考重量 Weight (kg)
MSS-50 × 5	50	5.0	50	75	75	310	0.4
MSS-63 × 6.3	63	6.3	50	73	73	315	0.4
MSS-80 × 6.3	80	6.3	50	90	90	350	0.8
MSS-80 × 8	80	8.0	50	90	90	350	1.1
MSS-100 × 8	100	8.0	50	115	115	400	1.5
MSS-100 × 10	100	10.0	60	115	115	420	2.0
MSS-125 × 8	125	8.0	50	140	140	450	2.2
MSS-125 × 10	125	10.0	60	140	140	470	2.9
MSS-125 × 12.5	125	12.5	60	140	140	470	3.4

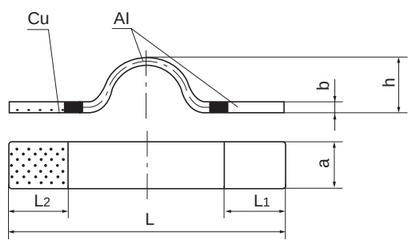

3．全铜伸缩节(MST 型)

Copper Flexible Stud Connectors(Type MST)

型号 Catalog No.	主要尺寸 Dimensions (mm)					参考重量 Weight (kg)
	a	b	h	L_1	L	
MST−80 × 6	80	6.0	50	73	315	1.5
MST−80 × 8	80	8.0	50	90	350	2.2
MST−100 × 8	100	8.0	50	90	350	2.8
MST−100 × 10	100	10.0	50	90	370	3.6
MST−120 × 8	120	8.0	50	115	400	3.7
MST−120 × 10	120	10.0	60	115	420	5.0
MST−120 × 12	120	12.0	50	140	470	6.5
MST−125 × 8	125	8.0	60	140	470	4.6
MST−125 × 10	125	10.0	60	140	470	5.7
MST−125 × 12	125	12.0	60	140	470	6.9

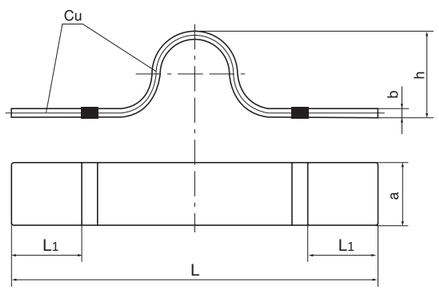

4．管母线伸缩节(MGS 型)

Flexible Stud Connectors (Type MGS)

型号 Catalog No.	主要尺寸 Dimensions (mm)			200 展开长度 Length	参考重量 Weight (kg)
	L_1	S	L_2		
MGS−80 × 10	290	80	90	314	0.9
MGS−100 × 10	290	100	115	314	1.4
MGS−125 × 10	290	125	140	314	2.0

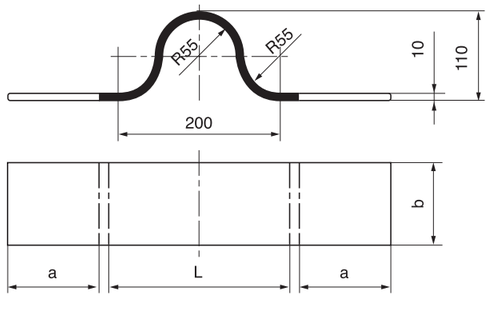

5．铜铝过渡板(MG 型)

Al-Cu Transition Plates(Type MG)

型号 Catalog No.	适用母线 Conductor Dia. (mm)	主要尺寸 Dimensions (mm)				参考重量 Weight (kg)
		a	b	L_1	L_2	
MG−50 × 5	50 × 5	50	5.0	50	60	0.2
MG−63 × 6.3	63 × 6.3	63	6.3	68	85	0.3
MG−63 × 8	63 × 8	63	8.0	68	85	0.4
MG−63 × 10	63 × 10	63	10.0	68	85	0.5
MG−80 × 6.3	80 × 6.3	80	6.3	85	100	0.5
MG−80 × 8	80 × 8	80	8.0	85	100	0.7
MG−80 × 10	80 × 10	80	10.0	85	100	0.8
MG−100 × 8	100 × 8	100	8.0	105	120	1.0
MG−100 × 10	100 × 10	100	10.0	105	120	1.3
MG−125 × 8	125 × 8	125	8.0	130	140	1.5
MG−125 × 10	125 × 10	125	10.0	130	140	1.9
MG−125 × 12.5	125 × 12.5	125	12.5	130	140	2.4

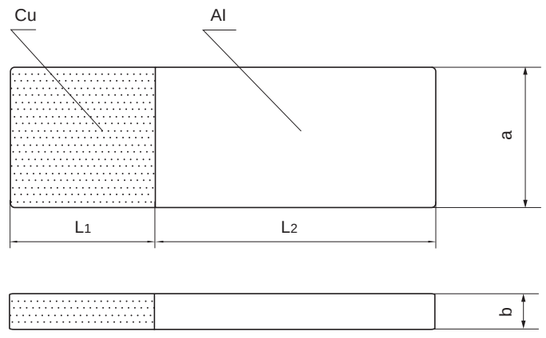

八、T 接线夹

T-CONNECTOR

1. T 型线夹(TY 液压型)

T-connectors(Type TY,Hydraulic Compression Type)

型号 Catalog No.	适用导线 Suitable Conductor	主要尺寸 Dimensions (mm)			参考重量 Weight (kg)
		L_1	L_2	D	
TY−120/7	LGJ−120/7	115	80	26	1.2
TY−120/20	LGJ−120/20				1.2
TY−150/8	LGJ−150/8	125	90	30	1.3
TY−150/20	LGJ−150/20				1.3
TY−185/10	LGJ−185/10	125	90	32	1.4
TY−185/25−30	LGJ−185/25				1.4
	LGJ−185/30				1.4
TY−210/10	LGJ−210/10	135	100	34	1.5
TY−210/25	LGJ−210/25				1.5
TY−240/30−40	LGJ−240/30	135	100	36	1.6
	LGJ−240/40				1.6
TY−300/15	LGJ−300/15	145	110	40	1.7
TY−300/20	LGJ−300/20				1.7
TY−300/25−40	LGJ−300/25				1.7
	LGJ−300/40				1.7
TY−400/20−35	LGJ−400/20	155	120	45	1.9
	LGJ−400/30				1.9
	LGJ−400/35				1.9
TY−400/50−65	LGJ−400/50				1.9
	LGJ−400/65				1.9
TY−500/35−45	LGJ−500/35	165	130	52	2.3
	LGJ−500/45				2.3
TY−500/65	LGJ−500/65				2.3
TY−630/45	LGJ−630/45	185	150	60	4.2
TY−630/55	LGJ−630/55				4.2
TY−630/80	LGJ−630/80				4.2
TY−800/55	LGJ−800/55	210	170	65	5.5
TY−800/70	LGJ−800/70				5.5
TY−800/100	LGJ−800/100				5.5
TY−300N	NRLH60GJ−300	205	295	50	3.5
TY−400N	NAHLGJQ−400	215	180	55	3.9
TY−500/35N	NAHLGJQ−500/35	290	345	65	6.2
TY−630/45N	NAHLGJQ−630/45	300	365	70	7.0

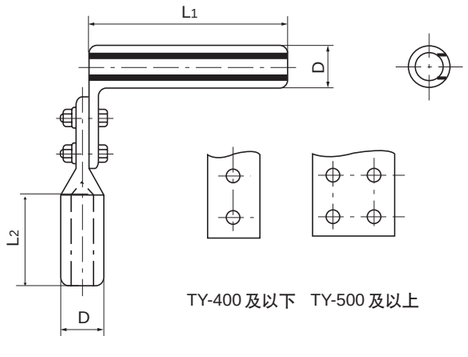

2. T 型线夹(TY/TY_2 液压型)

T-connectors(Type TY/TY_2,Hydraulic Compression Type)

型号 Catalog No.	适用导线 Suitable Conductor	主要尺寸 Dimensions (mm)			参考重量 Weight (kg)
		L	h	D	
TY−240L	LJ−240	170	99	38	0.8
TY_2−240	LGJ−240	170	128	38	1.2
TY_2−300	LGJ−300,LGJQ−300	180	132	40	1.3
TY_2−400	LGJ−400,LGJQ−400	190	140	45	1.4
TY_2−500	LGJQ−500	200	139	50	1.7
TY_2−600	LGJQ−600	220	142	55	1.9

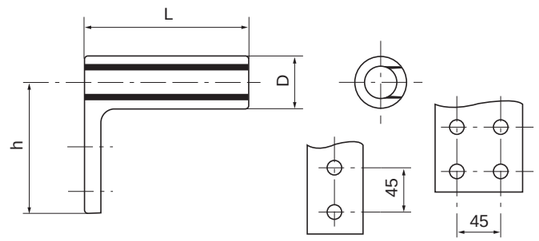

TY_2-400 以下 TY_2-500 及以上

3. T 型线夹(TLY 型)

T-connectors(Type TLY)

型号 Catalog No.	适用导线 Suitable Conductor		主要尺寸 Dimensions (mm)		参考重量 Weight (kg)
	母线	引下线	D	L	
TLY−600K/300	LGKK−600	LGJ−300	40	110	5.5
TLY−600K/400	LGKK−600	LGJ−400	45	120	5.8
TLY−600K/600K	LGKK−600	LGKK−600	76	180	7.2
TLY−1000N/1000N	NRLH58GJ−1000	NRLH58GJ−1000	76	210	6.5
TLY−1400/300	LGJQT−1400	LGJ−300	40	110	5.5
TLY−1400/400	LGJQT−1400	LGJ−400	45	120	5.8
TLY−1400/1400	LGJQT−1400	LGJQT−1400	76	180	6.2
TLY−1440N/1440N	NALHLGJQ−1440	NALHLGJQ−1440	80	240	11.3

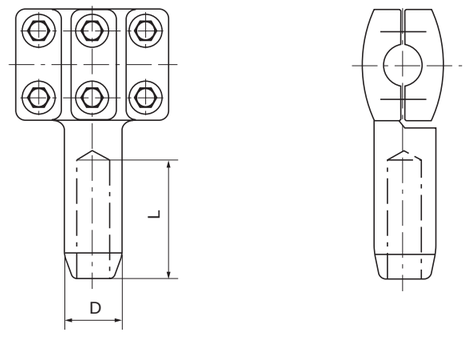

4．双导线 T 型线夹(TYS 型)

T-connectors for Two-bundle Conductor (Type TYS)

型号 Catalog No.	适用导线 Suitable Conductor		主要尺寸 Dimensions (mm)					参考重量 Weight (kg)
	型号 Catalog No.	外径 Dia.(mm)	D	a	h	b	L	
TYS-2 × 150/120	LGJ-150/25	17.10	30	100	125	12	120	2.3
TYS-2 × 185/120	LGJ-185/45	19.60	32	100	125	12	120	2.2
TYS-2 × 240/120	LGJ-240/30	21.60	36	100	125	12	120	2.3
TYS-2 × 300/120	LGJ-300/40	23.94	40	100	125	12	120	2.8
TYS-2 × 400/120	LGJ-400/50	27.63	45	125	145	12	120	3.9
TYS-2 × 500/120	LGJ-500/45	30.00	52	125	145	16	120	5.7
TYS-2 × 630/120	LGJ-630/45	33.60	60	150	175	16	120	7.1
TYS-2 × 240/200	LGJ-240/30	21.60	36	100	125	12	200	2.7
TYS-2 × 300/200	LGJ-300/40	23.94	40	100	125	12	200	3.2
TYS-2 × 400/200	LGJ-400/50	27.63	45	125	145	12	200	4.2
TYS-2 × 500/200	LGJ-500/45	30.00	52	125	145	16	200	6.1
TYS-2 × 630/200	LGJ-630/45	33.60	60	150	175	16	200	7.5
TYS-2 × 240/400	LGJ-240/30	21.60	36	100	125	12	400	3.8
TYS-2 × 300/400	LGJ-300/40	23.94	40	100	125	12	400	4.3
TYS-2 × 400/400	LGJ-400/50	27.63	45	125	145	12	400	5.4
TYS-2 × 500/400	LGJ-500/45	30.00	52	125	145	16	400	7.1
TYS-2 × 630/400	LGJ-630/45	33.60	60	150	175	16	400	8.5

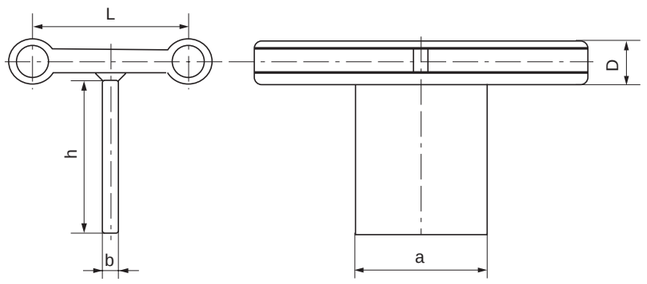

5．T 型线夹(TL 型)

T-connectors(Type TL)

型号 Catalog No.	适用导线直径 Suitable Conductor Dia. (mm)	主要尺寸 Dimensions (mm)		参考重量 Weight (kg)	图示 Fig No.
		L	h		
TL-11	ϕ7.5～9.6/ϕ7.5～9.6	118	102	0.7	1
TL-21	ϕ10.65～13.68/ϕ7.5～9.6	118	103	0.8	1
TL-22	ϕ10.65～13.68/ϕ10.65～13.68	120	103	0.8	1
TL-31	ϕ14～16.72/ϕ7.5～9.6	118	117	1.1	1
TL-32	ϕ14～16.72/ϕ10.65～13.68	120	117	1.1	1
TL-33	ϕ14～16.72/ϕ14～16.72	120	117	1.1	1
TL-41	ϕ17.5～21.28/ϕ7.5～9.6	118	117	1.1	1
TL-42	ϕ17.5～21.28/ϕ10.65～13.68	120	117	1.1	1
TL-43	ϕ17.5～21.28/ϕ14～16.72	120	117	1.1	1
TL-44	ϕ17.5～21.28/ϕ17.5～21.28	120	117	1.2	1
TL-54	ϕ23～27/ϕ17.5～21.28	120	119	1.5	1
TL-55	ϕ23～27/ϕ23～27	138	194	4.0	2
TL-56	ϕ23～27/ϕ30～35	138	194	4.2	2
TL-64	ϕ30～35/ϕ18～22	176	200	4.5	2
TL-65	ϕ30～35/ϕ23～27	176	200	4.5	2
TL-66	ϕ30～35/ϕ30～35	176	247	4.8	2
TL-87	ϕ46～52/ϕ36～42	320	385	14.0	2
TL-88	ϕ46～52/ϕ46～52	320	395	14.8	2
TL-800.1	ϕ34～39/ϕ26～30	230	323	7.0	2

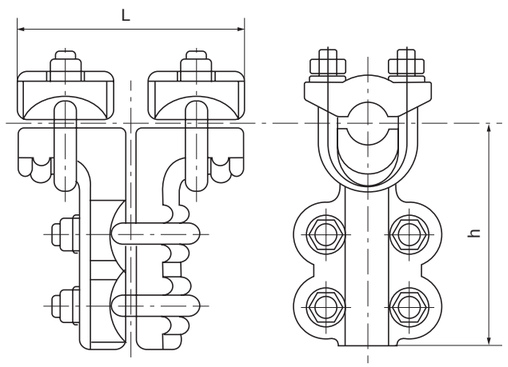

(图 1) (Fig.1)

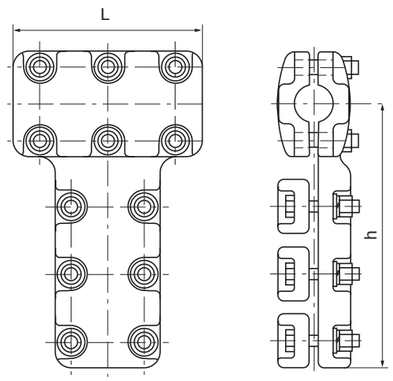

(图 2) (Fig.2)

6. 双导线 T 型线夹(TLS 型)

T-connectors for Double Conductors(Type TLS)

型号 Catalog No.	适用导线型号 Suitable Conductor Catalog No.	主要尺寸 Dimensions (mm)				参考重量 Weight (kg)
		ϕ_1	ϕ_2	L	h	
TLS-44	185～240/185～240	22.0	22.0	120	120	3.2
TLS-45	185～240/300～400	22.0	28.0	120	160	3.4
TLS-53	300～400/120～150	28.0	18.0	120	160	3.6
TLS-54	300～400/185～240	28.0	22.0	120	122	3.7
TLS-55	300～400/300～400	28.0	28.0	120	160	3.9
TLS-56	300～400/500～630	28.0	34.5	120	170	4.1
TLS-65	500～630/300～400	34.5	28.0	120	180	4.5
TLS-66	500～630/500～630	34.5	34.5	120	180	4.8

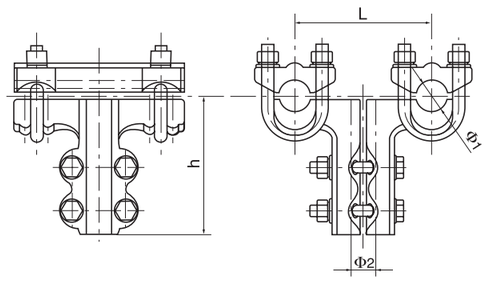

7. T 型线夹(TL 型)

T-connectors (Type TL)

型号 Catalog No.	适用导线 Suitable Conductor	主要尺寸 Dimensions (mm)			参考重量 Weight (kg)
		C	H	F	
TL-210N	NAHLGJQ-210	63	105	16	4.5
TL-240N	NAHLGJQ-240	63	105	16	5.5
TL-300N	NAHLGJQ-300	100	100	20	6.6
TL-400N	NAHLGJQ-400	100	110	20	6.5
TL-500N	NAHLGJQ-500	125	125	22	7.2
TL-630N	NAHLGJQ-630	125	125	22	8.6
TL-1400	LGJQT-1400	120	120	22	8.2
TL-1440N	NAHLGJQ-1440	150	150	26	8.9
TL-630K	LGKK-600	125	130	20	6.0
TL-900K	LGKK-900	105	105	22	9.6
TL-300	LGJ～300/15～300/70	63	105	16	3.8
TL-400	LGJ-400/20～400/50	63	105	16	4.2
TL-500	LGJ-500/35～500/65	80	105	22	6.1
TL-630	LGJ-630/35～630/80	100	105	20	6.8
TL-800	LGJ-800/55～800/100	110	110	22	7.5

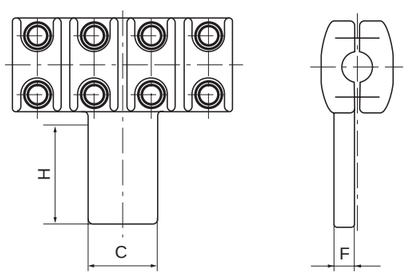

8. T 型线夹(TL 型，配引流)

T-connectors(Type TL, With Jump Clamp)

型号 Catalog No.	适用导线 Suitable Conductor	主要尺寸 Dimensions (mm)		参考重量 Weight (kg)
		L	B	
TL-600K/600K	LGKK-600	210	86	6.0
TL-900K/900K	LGKK-900	210	86	9.6
TL-1400/1400	LGJQT-1400/135	210	88	8.2
TL-210N/210N	NAHLGJQ-210/35	158	59	4.5
TL-240N/240N	NAHLGJQ-240/40	214	63	5.2
TL-300N/300N	NAHLGJQ-300/40	250	70	5.8
TL-400N/400N	NAHLGJQ-400/50	270	72	6.5
TL-500N/500N	NAHLGJQ-500/45	320	81	7.2
TL-600N/600N	NAHLGJQ-600/45	320	84	8.3
TL-630N/630N	NAHLGJQ-630/45	320	84	8.8
TL-1440N/1440N	NAHLGJQ-1440/120	296	101	9.7

如引流线和母线规格不同，订货时请注明，如：母线规格为LGKK-600引流线为LGJ-400/35,则型号为TL-600K/400/35。

If the conductor or Bus-bar have changed, please indicate the value. For example, the Bus-bar is LGKK-600, the conductor is LGJ-400/35, the type is TL-600K/400/35.

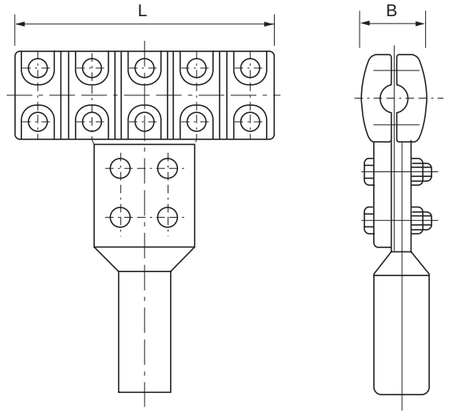

9. 双导线单引下 T 型线夹(TL 型)

T-connectors for Two Bundle Conductor & Signle Tap Conductor (Type TL)

型号 Catalog No.	适用导线 Suitable Conductor	主要尺寸 Dimensions (mm)				参考重量 Weight (kg)
		B	C	F	S	
TL-185/120	LGJ-185/10~25	80	50	12	120	1.25
TL-210/120	LGJ-210/10~25	80	50	12	120	1.31
TL-240/120	LGJ-240/30	80	50	14	120	1.5
TL-300/120	LGJ-300/15~40	100	63	16	120	1.5
TL-400/120	LGJ-400/20~50	100	63	16	120	1.6
TL-500/120	LGJ-500/35~26	100	80	18	120	2.3
TL-630/120	LGJ-630/45~80	100	100	18	120	2.7
TL-800/120	LGJ-800/55~100	125	125	20	120	4.8
TL-210N/120	NAHLGJQ-210	105	63	16	120	1.1
TL-400N/120	NAHLGJQ-400	125	125	20	120	5.0
TL-600K/120	LGKK-600	125	125	20	120	5.5
TL-900K/120	LGKK-900	125	125	20	120	8.2
TL-1400/120	LGJQT-1400	125	125	20	120	5.5
TL-185/200	LGJ-185/10~25	80	50	12	200	1.45
TL-210/200	LGJ-210/10~25	80	50	12	200	1.50
TL-240/200	LGJ-240/30	80	50	14	200	1.5
TL-300/200	LGJ-300/15~40	100	63	16	200	1.6
TL-300/200-120	LGJ-300/15~40	120	120	16	200	3.0
TL-300/200-100	LGJ-300/15~40	100	100	16	200	2.8
TL-400/200	LGJ-400/20~50	100	63	16	200	1.7
TL-500/200	LGJ-500/35~26	100	80	18	200	2.3
TL-630/200	LGJ-630/45~80	100	100	18	200	3.9
TL-800/200	LGJ-800/55~100	125	125	20	200	4.3
TL-400N/200	NAHLGJQ-400	125	125	20	200	6.2
TL-500N/200	NAHLGJQ-500	130	125	22	200	7.0
TL-630N/200	NRLH58GJ-630	150	150	24	200	8.8
TL-600K/200	LGKK-600	125	125	20	200	6.9
TL-900K/200	LGKK-900	125	125	20	200	8.2
TL-1000N/200	NRLH58GJ-1000	150	150	24	200	6.2
TL-1400/200	LGJQT-1400	125	125	20	200	6.9
TL-1440N/200	NAHLGJQ-1440	150	150	24	400	10.7
TL-240/400	LGJ-240	80	50	14	400	6.5
TL-300/400	LGJ-300	100	63	16	400	6.8
TL-400/400	LGJ-400/20~50	100	63	16	400	6.9
TL-500/400	LGJ-500/35~26	100	80	18	400	7.1
TL-630/400	LGJ-630/45~80	100	100	18	400	7.3
TL-800/400	LGJ-800/55~100	125	125	20	400	7.5
TL-400N/400	NAHLGJQ-400	125	125	20	400	7.7
TL-600K/400	LGKK-600	125	125	20	400	7.2
TL-900K/400	LGKK-900	125	125	20	400	7.5
TL-1400/400	LGJQT-1400	125	125	20	400	7.2
TL-1440N/400	NAHLGJQ-1440	150	150	24	400	7.5

如引流线和母线规格不同，订货时请注明引流线规格。 (图见下页)

If the conductor or Bus-bar have changed, Please indicate the conductor.

(表见上页)

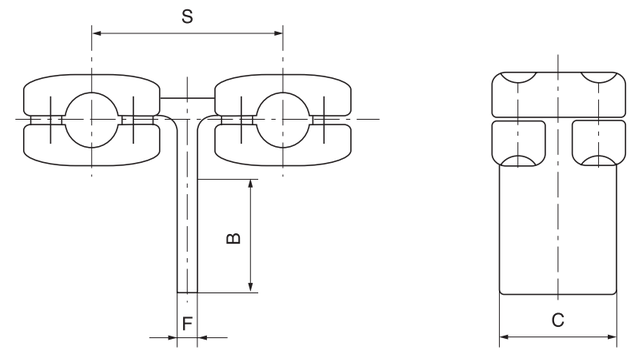

10. 双导线双引下 T 型线夹(TL 型)

T-connectors for Double Conductors & Tap-conductors (Type TL)

型号 Catalog No.	适用导线 Suitable Conductor	主要尺寸 Dimensions (mm)				参考重量 Weight (kg)
		B	C	F	S	
TL-2 × 600K/200	LGKK-600	325	125	22	200	13.9
TL-2 × 900K/200	LGKK-900	325	120	22	200	13.0
TL-2 × 1400/200	LGJQT-1400	325	125	22	200	13.9
TL-2 × 1440N/200	NAHLGJQ-1440	340	150	22	200	18.8
TL-2 × 600K/400	LGKK-600	375	125	22	400	23.5
TL-2 × 900K/400	LGKK-900	375	120	22	400	23.5
TL-2 × 1400/400	LGJQT-1400	375	125	22	400	23.5
TL-2 × 1440N/400	NAHLGJQ-1440	496	150	25	400	25.5

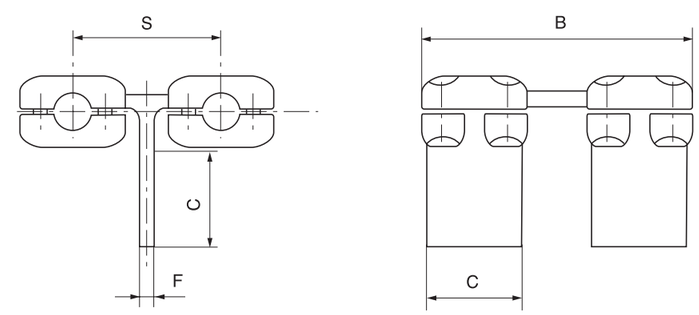

九、设备线夹

TERMINAL CONNECTOR

1. 设备线夹(SY 压缩型 A 类)

Terminal Connectors(Type SY,Compression Type,Group A)

型号 Catalog No.	适用导线 Suitable Conductor		主要尺寸 Dimensions (mm)					
	型号 Catalog No.	外径 Dia.(mm)	a	b	d	L_1	L	ϕ
SY−35/6A	LGJ−35/6	8.16	30	8	16	60	60	9.50
SY−50/8A	LGJ−50/8	9.60	30	8	18	60	60	11.0
SY−70/10A	LGJ−70/10	11.40	40	8	22	70	60	13.0
SY−95/15A	LGJ−95/15	13.61	40	8	26	80	60	15.0
SY−120/7A	LGJ−120/70	14.50	50	10	26	80	80	16.0
SY−120/20A	LGJ−120/20	15.07						16.6
SY−150/8A	LGJ−150/8	16.00	50	10	30	90	80	17.5
SY−150/20A	LGJ−150/20	16.67						18.0
SY−185/10A	LGJ−185/10	18.00	50	12	32	90	80	19.5
SY−185/25−30A	LGJ−185/25	18.90						20.5
	LGJ−185/30	18.88						20.5
SY−210/10A	LGJ−210/10	19.00	50	12	34	100	80	20.5
SY−210/25A	LGJ−210/25	19.98						21.5
SY−240/30−40A	LGJ−240/30	21.60	50	12	36	100	80	23.0
	LGJ−240/40	21.66						23.0
SY−300/15A	LGJ−300/15	23.01	63	16	40	110	100	24.5
SY−300/20A	LGJ−300/20	23.43						25.0
SY−300/25−40A	LGJ−300/25	23.76						25.5
	LGJ−300/40	23.94						25.5
SY−400/20−35A	LGJ−400/20	26.91	63	16	45	120	100	28.5
	LGJ−400/25	26.64						28.5
	LGJ−400/35	26.82						28.5
SY−400/50A	LGJ−400/50	27.63						29.5
SY−500/35−45A	LGJ−500/35	30.00	80	16	52	130	100	31.5
	LGJ−500/45	30.00						31.5
SY−500/65A	LGJ−500/65	30.96						32.5
SY−630/45A	LGJ−630/45	33.60	100	20	60	150	100	35.5
SY−630/55A	LGJ−630/55	34.32						36.0
SY−800/55A	LGJ−800/55	38.40	125	22	65	170	125	40.0
SY−800/70−100A	LGJ−800/70	38.58						40.5
	LGJ−800/100	38.98						40.5

尺寸 a 和 L 如有变化，请用户在订货时注明 a × L 值，如 SY−400/35A(a × L)。

If the dimensions of "a" and "L" have changed, please indicate the value of a × L when place the order. For example: SY−400/35A(a × L).

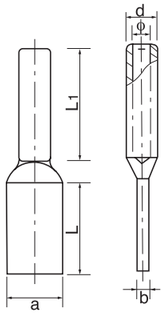

2. 设备线夹(SY 压缩型 B 类)

Terminal Connectors(Type SY,Compression Type,Group B)

型号 Catalog No.	适用导线 Suitable Conductor		主要尺寸 Dimensions (mm)					
	型号 Catalog No.	外径 Dia.(mm)	a	b	d	L_1	L	ϕ
SY−35/6B	LGJ−35/6	8.16	30	8	16	60	60	9.50
SY−50/8B	LGJ−50/8	9.60	30	8	18	60	60	11.0
SY−70/10B	LGJ−70/10	11.40	40	8	22	70	60	13.0
SY−95/15B	LGJ−95/15	13.61	40	10	26	80	60	15.0
SY−120/7B	LGJ−120/70	14.50	50	10	26	80	80	16.0
SY−120/20B	LGJ−120/20	15.07						16.6
SY−150/8B	LGJ−150/8	16.00	50	10	30	90	80	17.5
SY−150/20B	LGJ−150/20	16.67						18.0
SY−185/10B	LGJ−185/10	18.00	50	12	32	90	80	19.5
SY−185/25−30B	LGJ−185/25	18.90						20.5
	LGJ−185/30	18.88						20.5
SY−210/10B	LGJ−210/10	19.00	50	12	34	100	80	20.5
SY−210/25B	LGJ−210/25	19.98						21.5
SY−240/30−40B	LGJ−240/30	21.60	50	12	36	100	80	23.0
	LGJ−240/40	21.66						23.0
SY−300/15B	LGJ−300/15	23.01	63	16	40	110	100	24.5
SY−300/20B	LGJ−300/20	23.43						25.0
SY−300/25−40B	LGJ−300/25	23.76						25.5
	LGJ−300/40	23.94						25.5
SY−400/20−35B	LGJ−400/20	26.91	63	16	45	120	100	28.5
	LGJ−400/25	26.64						28.5
	LGJ−400/35	26.82						28.5
SY−400/50B	LGJ−400/50	27.63						29.5
SY−500/35−45B	LGJ−500/35	30.00	80	16	52	130	100	31.5
	LGJ−500/45	30.00						31.5
SY−500/65B	LGJ−500/65	30.96						32.5
SY−630/45B	LGJ−630/45	33.60	100	20	60	150	100	35.5
SY−630/55B	LGJ−630/55	34.32						36.0
SY−800/55B	LGJ−800/55	38.40	125	22	65	170	125	40.0
SY−800/70−100B	LGJ−800/70	38.58						40.5
	LGJ−800/100	38.98						40.5

尺寸 a 和 L 如有变化，请用户在订货时注明 a × L 值，如 SY−400/35B(a × L)。

If the dimensions of "a" and "L" have changed, please indicate the value of a × L when place the order. For example: SY−400/35B(a × L).

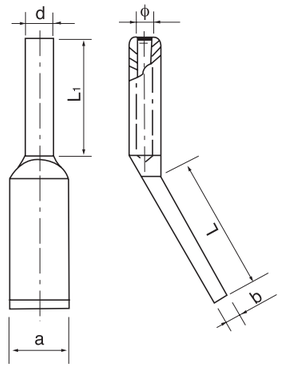

3．设备线夹(SY 压缩型 C 类)

Terminal Connectors(Type SY,Compression Type,Group C)

型号 Catalog No.	适用导线 Suitable Conductor		主要尺寸 Dimensions (mm)					
	型号 Catalog No.	外径 Dia.(mm)	a	b	d	L_1	L	ϕ
SY−120/7C	LGJ−120/70	14.50	50	10	26	115	80	16.0
SY−120/20C	LGJ−120/20	15.07						16.6
SY−150/8C	LGJ−150/8	16.00	50	10	30	125	80	17.5
SY−150/20C	LGJ−150/20	16.67						18.0
SY−185/10C	LGJ−185/10	18.00	50	12	32	125	80	19.5
SY−185/25−30C	LGJ−185/25	18.90						20.5
	LGJ−185/30	18.88						20.5
SY−210/10C	LGJ−210/10	19.00	50	12	34	135	80	20.5
SY−210/25C	LGJ−210/25	19.98						21.5
SY−240/30−40C	LGJ−240/30	21.60	50	12	36	135	80	23.0
	LGJ−240/40	21.66						23.0
SY−300/15C	LGJ−300/15	23.01	63	16	40	145	100	24.5
SY−300/20C	LGJ−300/20	23.43						25.0
SY−300/25−40C	LGJ−300/25	23.76						25.5
	LGJ−300/40	23.94						25.5
SY−400/20−35C	LGJ−400/20	26.91	63	16	45	155	100	28.5
	LGJ−400/25	26.64						28.5
	LGJ−400/35	26.82						28.5
SY−400/50C	LGJ−400/50	27.63						29.5
SY−500/35−45C	LGJ−500/35	30.00	80	16	52	165	100	31.5
	LGJ−500/45	30.00						31.5
SY−630/45C	LGJ−630/45	33.60	100	20	60	185	100	35.5
SY−630/55C	LGJ−630/55	34.32						36.0
SY−800/55C	LGJ−800/55	38.40	125	22	65	210	125	40.0
SY−800/70−100C	LGJ−800/70	38.58						40.5
	LGJ−800/100	38.98						40.5

尺寸 a 和 L 如有变化，请用户在订货时注明 a × L 值，如 SY−400/35C(a × L)。

If the dimensions of “a” and “L” have changed, please indicate the value of a × L when place the order. For example：SY−400/35C(a × L).

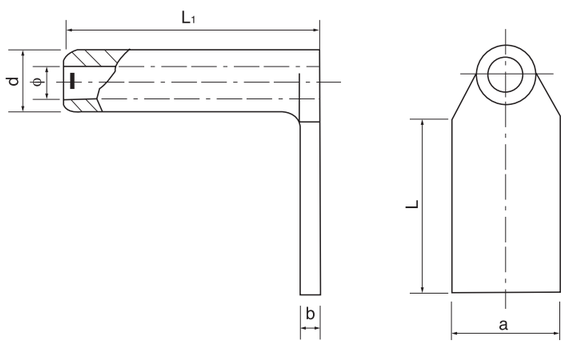

4．铜铝过渡设备线夹(SYG 压缩型 A 类)

Al-Cu Transition Connectors (Type SYG,Compression Type,Group A)

型号 Catalog No.	适用导线 Suitable Conductor	主要尺寸 Dimensions (mm)					参考重量 Weight (kg)
		a	b	D	L_1	L	
SYG−50A	LGJ−50	40	5.0	18	60	60	0.2
SYG−70A	LGJ−70	40	5.0	22	70	80	0.3
SYG−95A	LGJ−95	40	5.0	26	80	80	0.3
SYG−120A	LGJ−120	50	8.0	26	80	85	0.5
SYG−150A	LGJ−150	50	8.0	32	90	85	0.6
SYG−185A	LGJ−185	50	8.0	32	90	85	0.6
SYG−120/7A	LGJ−120/7	50	5.0	26	80	80	0.3
SYG−120/20A	LGJ−120/20	50	5.0	26	80	80	0.3
SYG−150/8A	LGJ−150/8	50	5.0	30	90	80	0.3
SYG−150/20A	LGJ−150/20	50	5.0	30	90	80	0.3
SYG−185/10A	LGJ−185/10	50	6.3	32	90	80	0.4
SYG−185/25−30A	LGJ−185/25	50	6.3	32	90	80	0.4
	LGJ−185/30						
SYG−210/10A	LGJ−210/10	50	6.3	34	100	80	0.4
SYG−210/25A	LGJ−210/25	50	6.3	34	100	80	0.4
SYG−240/30−40A	LGJ−240/30	50	6.3	36	100	80	0.4
	LGJ−240/40						
SYG−300/15A	LGJ−300/15	63	8.0	40	110	100	0.7
SYG−300/20A	LGJ−300/20	63	8.0	40	110	100	0.7
SYG−300/25−40A	LGJ−300/25	63	8.0	40	110	100	0.7
	LGJ−300/40						
SYG−400/20−35A	LGJ−400/20	63	8.0	45	120	100	0.8
	LGJ−400/25						
	LGJ−400/35						
SYG−400/50A	LGJ−400/50	63	8.0	45	120	100	0.8
SYG−500/35−45A	LGJ−500/35	80	8.0	52	130	100	1.0
	LGJ−500/45						
SYG−500/65A	LGJ−500/65	80	8.0	52	130	100	1.0
SYG−630/45A	LGJ−630/45	100	10	60	150	100	1.6
SYG−630/55A	LGJ−630/55	100	10	60	150	100	1.6
SYG−630/80A	LGJ−630/80	100	10	60	150	100	1.6
SYG−800/55A	LGJ−800/55	125	12.5	65	175	125	2.9
SYG−800/70−100A	LGJ−800/70	125	12.5	65	175	125	2.9
	LGJ−800/100						

尺寸 a 和 L 如有变化，请用户在订货时注明 a × L 值，如 SYG−400/35A(a × L)。尺寸 a 超过 120 时采用铜铝复合片过渡。

If the dimensions of “a” and “L” have changed, please indicate the value of a × L when place the order. For example：SYG−400/35A(a × L). If the value of “a” is more than 120, Al−Cu Transition slice shall be used.

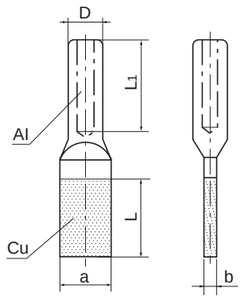

5. 铜铝过渡设备线夹(SYG 压缩型 B 类)

Al-Cu Transition Connectors (Type SYG,Compression Type,Group B)

型号 Catalog No.	适用导线 Suitable Conductor	主要尺寸 Dimensions (mm)					参考重量 Weight (kg)
		a	b	D	L_1	L	
SYG−50B	LGJ−50	40	5.0	18	60	60	0.2
SYG−70B	LGJ−70	40	5.0	22	70	80	0.3
SYG−95B	LGJ−95	40	5.0	26	80	80	0.3
SYG−120B	LGJ−120	50	8.0	26	80	85	0.5
SYG−150B	LGJ−150	50	8.0	32	90	85	0.6
SYG−185B	LGJ−185	50	8.0	32	90	85	0.6
SYG−120/7B	LGJ−120/7	50	5.0	26	80	80	0.3
SYG−120/20B	LGJ−120/20	50	5.0	26	80	80	0.3
SYG−150/8B	LGJ−150/8	50	5.0	30	90	80	0.3
SYG−150/20B	LGJ−150/20	50	5.0	30	90	80	0.3
SYG−185/10B	LGJ−185/10	50	6.3	32	90	80	0.4
SYG−185/25−30B	LGJ−185/25	50	6.3	32	90	80	0.4
	LGJ−185/30						
SYG−210/10B	LGJ−210/10	50	6.3	34	100	80	0.4
SYG−210/25B	LGJ−210/25	50	6.3	34	100	80	0.4
SYG−240/30−40B	LGJ−240/30	50	6.3	36	100	80	0.4
	LGJ−240/40						
SYG−300/15B	LGJ−300/15	63	8.0	40	110	100	0.7
SYG−300/20B	LGJ−300/20	63	8.0	40	110	100	0.7
SYG−300/25−40B	LGJ−300/25	63	8.0	40	110	100	0.7
	LGJ−300/40						
SYG−400/20−35B	LGJ−400/20	63	8.0	45	120	100	0.8
	LGJ−400/25						
	LGJ−400/35						
SYG−400/50B	LGJ−400/50	63	8.0	45	120	100	0.8
SYG−500/35−45B	LGJ−500/35	80	8.0	52	130	100	1.0
	LGJ−500/45						
SYG−500/65B	LGJ−500/65	80	8.0	52	130	100	1.0
SYG−630/45B	LGJ−630/45	100	10	60	150	100	1.6
SYG−630/55B	LGJ−630/55	100	10	60	150	100	1.6
SYG−630/80B	LGJ−630/80	100	10	60	150	100	1.6
SYG−800/55B	LGJ−800/55	125	12.5	65	175	125	2.9
SYG−800/70−100B	LGJ−800/70	125	12.5	65	175	125	2.9
	LGJ−800/100						

尺寸a和 L如有变化，请用户在订货时注明a × L值，如SYG−400/35B(a × L)。尺寸 a 超过 120 时采用铜铝复合片过渡。

If the dimensions of "a" and "L" have changed, please indicate the value of a × L when place the order. For example: SYG−400/35B(a × L). If the value of "a" is more than 120, Al−Cu Transition slice shall be used.

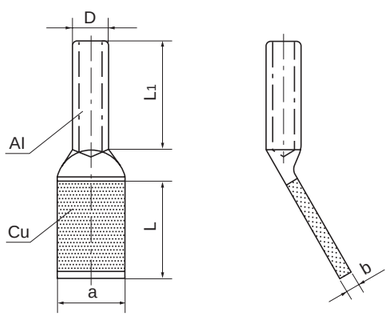

6. 铜铝过渡设备线夹(SYG 压缩型 C 类)

Al-Cu Transition Connectors (Type SYG,Compression Type,Group C)

型号 Catalog No.	适用导线 Suitable Conductor	主要尺寸 Dimensions (mm)					参考重量 Weight (kg)
		a	b	D	L_1	L	
SYG−50C	LGJ−50	40	5.0	18	60	60	0.2
SYG−70C	LGJ−70	40	5.0	22	70	80	0.3
SYG−95C	LGJ−95	40	5.0	26	80	80	0.3
SYG−120C	LGJ−120	50	8.0	26	80	85	0.5
SYG−150C	LGJ−150	50	8.0	32	90	85	0.6
SYG−185C	LGJ−185	50	8.0	32	90	85	0.6
SYG−120/7C	LGJ−120/7	50	5.0	26	80	80	0.3
SYG−120/20C	LGJ−120/20	50	5.0	26	80	80	0.3
SYG−150/8C	LGJ−150/8	50	5.0	30	90	80	0.3
SYG−150/20C	LGJ−150/20	50	5.0	30	90	80	0.3
SYG−185/10C	LGJ−185/10	50	6.3	32	90	80	0.4
SYG−185/25−30C	LGJ−185/25	50	6.3	32	90	80	0.4
	LGJ−185/30						
SYG−210/10C	LGJ−210/10	50	6.3	34	100	80	0.4
SYG−210/25C	LGJ−210/25	50	6.3	34	100	80	0.4
SYG−240/30−40C	LGJ−240/30	50	6.3	36	100	80	0.4
	LGJ−240/40						
SYG−300/15C	LGJ−300/15	63	8.0	40	110	100	0.7
SYG−300/20C	LGJ−300/20	63	8.0	40	110	100	0.7
SYG−300/25−40C	LGJ−300/25	63	8.0	40	110	100	0.7
	LGJ−300/40						
SYG−400/20−35C	LGJ−400/20	63	8.0	45	120	100	0.8
	LGJ−400/25						
	LGJ−400/35						
SYG−400/50C	LGJ−400/50	63	8.0	45	120	100	0.8
SYG−500/35−45C	LGJ−500/35	80	8.0	52	130	100	1.0
	LGJ−500/45						
SYG−500/65C	LGJ−500/65	80	8.0	52	130	100	1.0
SYG−630/45C	LGJ−630/45	100	10	60	150	100	1.6
SYG−630/55C	LGJ−630/55	100	10	60	150	100	1.6
SYG−630/80C	LGJ−630/80	100	10	60	150	100	1.6
SYG−800/55C	LGJ−800/55	125	12.5	65	175	125	2.9
SYG−800/70−100C	LGJ−800/70	125	12.5	65	175	125	2.9
	LGJ−800/100						

尺寸a和 L如有变化，请用户在订货时注明a × L值，如SYG−400/35C(a × L)。采用铜铝复合片过渡。

If the dimensions of "a" and "L" have changed, please indicate the value of a × L when place the order. For example: SYG−400/35C(a × L). Al−Cu Transition slice shall be used.

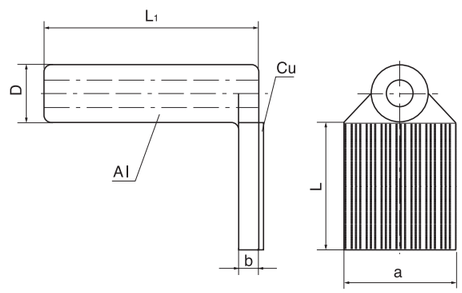

7. 耐热导线设备线夹(SY 型 A 类)

Terminal Connectors for Heat-resistant Conductor(Type SY,Group A)

型号 Catalog No.	适用导线 Suitable Conductor	主要尺寸 Dimensions (mm)					参考重量 Weight (kg)
		a	b	D	L_1	L	
SY-210/10NA	NRLH$^{SS}_{SN}$GJ-210/10	63	16	45	120	100	0.8
SY-240/30NA	NRLH$^{SS}_{SN}$GJ-240/30	65	16	45	150	100	1.0
SY-300/50NA	NRLH$^{SS}_{SN}$GJ-300/50	100	20	50	170	100	1.5
SY-400/50NA	NRLH$^{SS}_{SN}$GJ-400/50	100	20	55	180	120	1.6
SY-500/35NA	NRLH$^{SS}_{SN}$GJ-500/35	120	22	60	180	130	2.0
SY-500/65NA	NRLH$^{SS}_{SN}$GJ-500/65	125	22	60	180	130	2.0
SY-630/45NA	NRLH$^{SS}_{SN}$GJ-630/45	125	22	70	200	130	3.2
SY-630/80NA	NRLH$^{SS}_{SN}$GJ-630/80	125	22	70	200	130	3.2
SY-800/55NA	NRLH$^{SS}_{SN}$GJ-800/55	125	22	72	200	160	4.5

尺寸 a 和 L 如有变化，请用户在订货时注明 a × L 值，如 SY-400/35NA(a × L)。

If the dimensions of "a" and "L" have changed, please indicate the value of a×L when place the order. For example: SY-400/35NA(a × L).

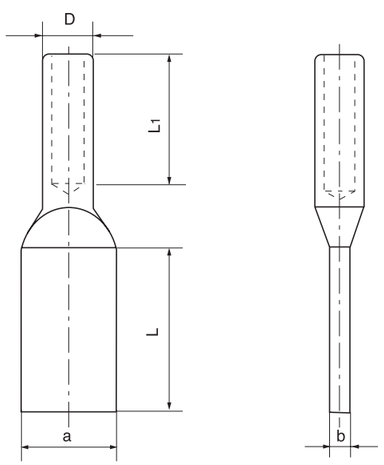

8. 螺栓型设备线夹(SL 型 A 类)

Terminal Connectors(Bolted Type, Type SL,Group A)

型号 Catalog No.	适用导线直径 Suitable Conductor Dia.(mm)	螺栓个数 Bolt Qty (pc.)	主要尺寸 Dimensions (mm)				参考重量 Weight (kg)
			a	b	L_1	L	
SL-1A	8.40～9.60	4	40	6	65	145	0.3
SL-2A	11.40～13.68	4	40	6	80	175	0.4
SL-3A	15.20～16.72	6	50	8	125	225	0.5
SL-4A	19.02～21.28	6	50	8	125	225	0.5

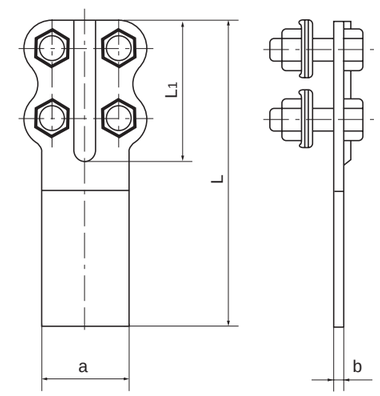

9. 螺栓型设备线夹(SL 型 B 类)

Terminal Connectors(Bolted Type, Type SL,Group B)

型号 Catalog No.	适用导线直径 Suitable Conductor Dia.(mm)	螺栓个数 Bolt Qty (pc.)	主要尺寸 Dimensions (mm)					参考重量 Weight (kg)
			a	b	L_1	L_2	L_3	
SL-1B	8.40～9.60	4	40	6	145	65	65	0.3
SL-2B	11.40～18.68	4	40	6	175	80	80	0.4
SL-3B	15.20～16.72	6	50	8	225	125	85	0.5
SL-4B	19.02～21.28	6	50	8	225	125	85	0.6

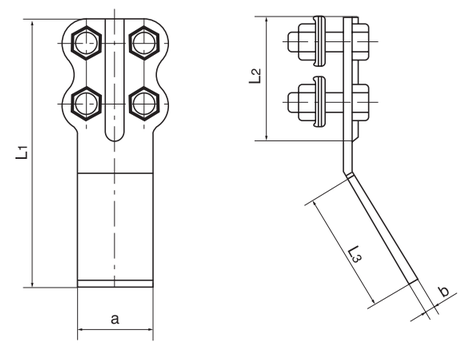

10. 螺栓型设备线夹(SL 型 A 类)

Terminal Connectors(Bolted Type, Type SL,Group A)

型号 Catalog No.	适用导线 Suitable Conductor		主要尺寸 Dimensions (mm)				参考重量 Weight (kg)
	型号 Catalog No.	外径 Dia.(mm)	a	L	b	ϕ	
SL-3A-80	LGJ-120～150	14.5～17.5	80	100	10	17	1.8
SL-4A-80	LGJ-185～240	18.9～21.4	80	100	10	22	2.0
SL-5A-80	LGJ-300～400	23.0～28.0	80	100	16	28	2.1
SL-6A-100	LGJ-500～630	30.0～34.5	100	100	16	35	2.4

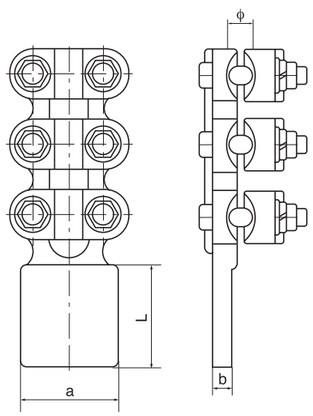

11. 螺栓型设备线夹(SL 型 B 类)

Terminal Connectors(Bolted Type, Type SL,Group B)

型号 Catalog No.	适用导线 Suitable Conductor		主要尺寸 Dimensions (mm)				参考重量 Weight (kg)
	型号 Catalog No.	外径 Dia.(mm)	a	h	b	ϕ	
SL-3B-80	LGJ-120～150	14.5～17.5	80	85	10	17	1.8
SL-4B-80	LGJ-185～240	18.9～21.4	80	85	10	22	2.0
SL-5B-80	LGJ-300～400	23.0～28.0	80	85	16	28	2.1
SL-6B-100	LGJ-500～630	30.0～34.5	100	105	16	35	2.4

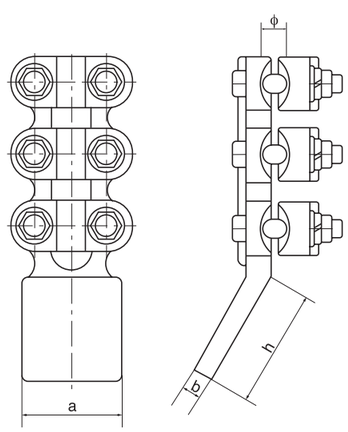

12. 螺栓型设备线夹(SL 型 C 类)

Terminal Connectors(Bolted Type, Type SL,Group C)

型号 Catalog No.	适用导线 Suitable Conductor		主要尺寸 Dimensions (mm)				参考重量 Weight (kg)
	型号 Catalog No.	外径 Dia.(mm)	a	L	b	ϕ	
SL-3C-80	LGJ-120～150	14.5～17.5	80	85	10	17	1.8
SL-4C-80	LGJ-185～240	18.9～21.4	80	85	10	22	2.0
SL-5C-80	LGJ-300～400	23.0～28.0	80	85	14	28	2.1
SL-6C-100	LGJ-500～630	30.0～34.5	100	105	16	35	2.4

(图 12) (Fig.12)

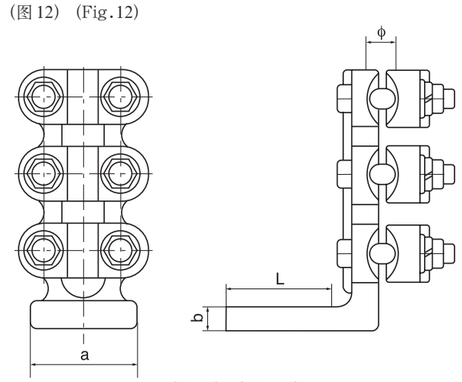

(图 12) (Fig.12)

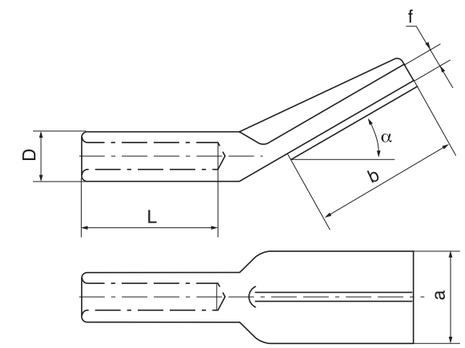

(图 13) (Fig.13)

13. 大截面导线设备线夹(SY 压缩型)

Terminal Connectors for Large Cross-sectional Conductor(Type SY,Compression Type)

型号 Catalog No.	适用导线 Suitable Conductor	主要尺寸 Dimensions (mm)						参考重量 Weight (kg)	备注 Remarks
		a	b	D	f	L	α		
SY-600KA	LGKK-600	120	120	76	20	180	0°	4.3	带芯棒 with core rod
SY-600KB					26	150	30°	4.9	
SY-600KB1					26	150	45°	5.0	
SY-600KC					30	180	90°	5.1	
SY-900KA	LGKK-900	105	105	70	20	180	0°	3.0	带芯棒 with core rod
SY-900KB					20	160	30°	3.0	
SY-900KB1					20	200	45°	3.1	
SY-900KC					20	200	90°	3.4	
SY-1400A	LGJQT-1400	120	120	76	20	180	0°	2.6	
SY-1400B					26	150	30°	3.3	
SY-1400B1					26	150	45°	3.4	
SY-1400C					30	180	90°	3.5	
SY-1440NA	NAHLGJQ-1440	150	150	80	26	240	0°	4.7	
SY-1440NB					26	240	30°	4.8	
SY-1440NB1					26	240	45°	4.3	
SY-1440NC					26	240	90°	4.1	

尺寸 a 和 b 如有变化，订货时注明 a × b 值，如 SY-1400A(a × b)。芯棒为热镀锌钢制件。(图 13)

If the dimensions of "a" and "b" have changed, please indicate the value of a×b when place the order. For example: SY-1400A(a × b). The material of the core rod is hot-dip galvanized steel.(Fig.13)

14. 大截面导线设备线夹(SL 螺栓型)

Terminal Connectors for Large Cross-sectional Conductor(Type SL,Bolted Type)

型号 Catalog No.	适用导线 Suitable Conductor	主要尺寸 Dimensions (mm)					参考重量 Weight (kg)	备注 Remarks
		a	b	f	L	α		
SL-600KA	LGKK-600	125	125	22	190	0°	8.8	带芯棒 with core rod
SL-600KB						30°	8.9	
SL-600KB1						45°	8.9	
SL-600KC						90°	8.8	
SL-900KA	LGKK-900	125	125	22	190	0°	7.8	带芯棒 with core rod
SL-900KB						30°	7.8	
SL-900KB1						45°	7.8	
SL-900KC						90°	7.8	
SL-1400A	LGJQT-1400	125	125	22	190	0°	7.2	
SL-1400B						30°	7.2	
SL-1400B1						45°	7.2	
SL-1400C						90°	7.2	
SL-1440NA	NAHLGJQ-1440	150	150	22	190	0°	9.0	
SL-1440NB						30°	9.0	
SL-1440NB1						45°	9.0	
SL-1440NC						90°	9.0	

芯棒为热镀锌钢制件。
The material of the core rod is hot-dip galvanized steel.

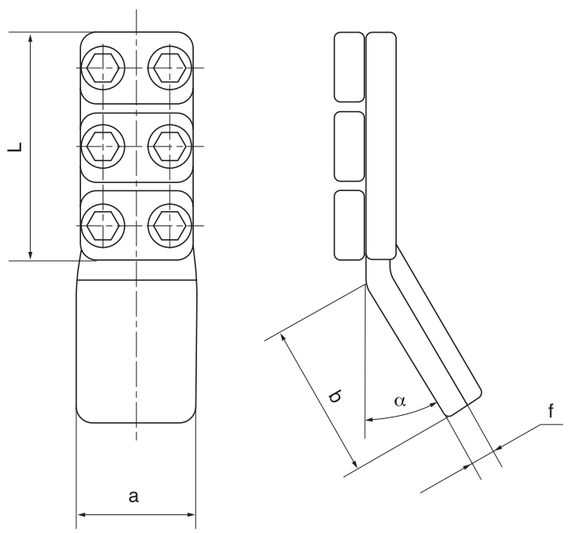

15. 双导线设备线夹(SSL 型 A 类，螺栓型)

Terminal Connectors for Double Conductors (Bolted type,Type SSL,Group A)

型号 Catalog No.	适用导线直径 Suitable Conductor Dia.(mm)	主要尺寸 Dimensions (mm)				参考重量 Weight (kg)
		a	b	f	L	
SSL-150A	16.00～17.50	80	100	20	120	2.4
SSL-185A	18.00～19.6	100	100	20	120	2.5
SSL-210A	19.00～20.86	100	100	20	120	2.6
SSL-240A	21.60～22.40	100	110	22	120	2.7
SSL-300A	23.01～25.20	100	110	22	120	2.8
SSL-400A	26.91～19.14	110	110	22	120	2.9
SSL-500A	30.00～30.96	110	110	25	120	3.0
SSL-630A	33.60～34.82	115	115	25	120	3.1
SSL-720A	35.00～38.00	120	120	25	120	3.2
SSL-800A	38.40～38.98	125	125	25	120	3.3

(图 15) (Fig.15)

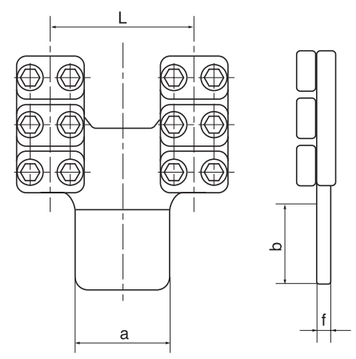

(图 15) (Fig.15)

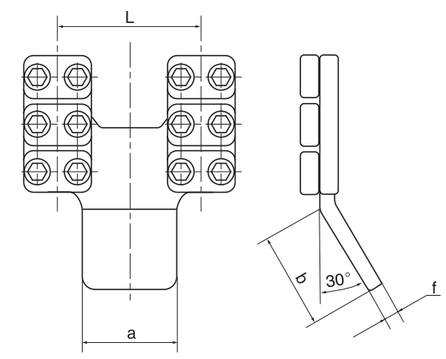

(图 16) (Fig.16)

16. 双导线设备线夹(SSL 型 B 类，螺栓型)

Terminal Connectors for Double Conductors (Bolted type,Type SSL,Group B)

型号 Catalog No.	适用导线外径 Suitable Conductor Dia.(mm)	主要尺寸 Dimensions (mm)				参考重量 Weight (kg)
		a	b	f	L	
SSL-150B	16.00～17.50	80	100	20	120	2.4
SSL-185B	18.00～19.6	100	100	20	120	2.5
SSL-210B	19.00～20.86	100	100	20	120	2.6
SSL-240B	21.60～22.40	100	110	22	120	2.7
SSL-300B	23.01～25.20	100	110	22	120	2.8
SSL-400B	26.91～29.14	110	110	22	120	2.9
SSL-500B	30.00～30.96	110	110	25	120	3.0
SSL-630B	33.60～34.82	115	115	25	120	3.1
SSL-720B	35.00～38.00	120	120	25	120	3.2
SSL-800B	38.40～38.98	125	125	25	120	3.3

(图 16) (Fig.16)

17. 双导线设备线夹(SSL 型 C 类，螺栓型)

Terminal Connectors for Double Conductors (Bolted type,Type SSL,Group C)

型号 Catalog No.	适用导线直径 Suitable Conductor Dia.(mm)	主要尺寸 Dimensions (mm)				参考重量 Weight (kg)
		a	b	f	L	
SSL-150C	16.00～17.50	80	100	20	120	2.4
SSL-185C	18.00～19.6	100	100	20	120	2.5
SSL-210C	19.00～20.86	100	100	20	120	2.6
SSL-240C	21.60～22.40	100	110	22	120	2.7
SSL-300C	23.01～25.20	100	110	22	120	2.8
SSL-400C	26.91～29.14	110	110	22	120	2.9
SSL-500C	30.00～30.96	110	110	25	120	3.0
SSL-630C	33.60～34.82	115	115	25	120	3.1
SSL-720C	35.00～38.00	120	120	25	120	3.2
SSL-800C	38.40～38.98	125	125	25	120	3.3

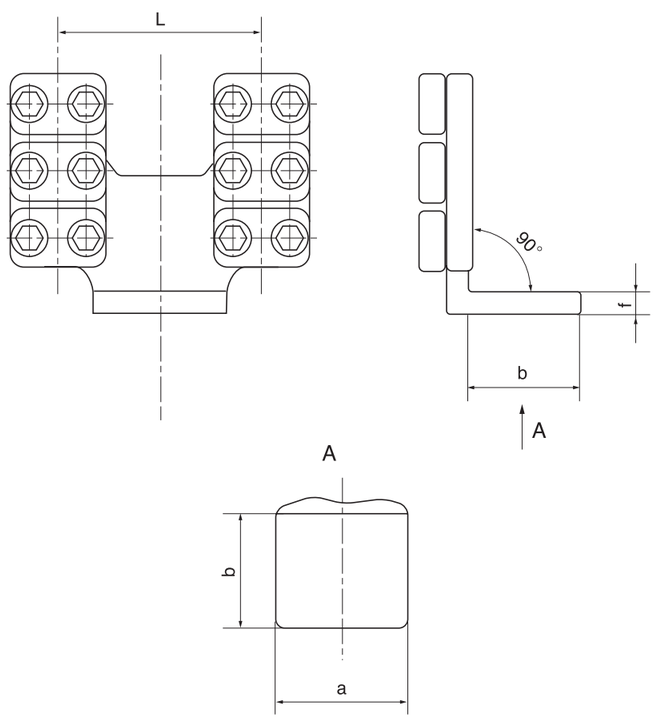

18. 大截面双导线设备线夹(SL 型螺栓型)

Terminal Connectors for Double Large Cross-sectional Conductors (Type SL,Bolted type)

型号 Catalog No.	适用导线 Suitable Conductor	主要尺寸 Dimensions (mm)					参考重量 Weight (kg)	备注 Remarks
		a	b	f	L	α		
SL-600KA-24	LGKK-600	150	150	20	200	0°	16.9	带芯棒 with core rod
SL-600KB-24						30°		
SL-600KB1-24						45°		
SL-600KC-24						90°		
SL-600KA-44	LGKK-600	150	150	20	400	0°	17.7	带芯棒 with core rod
SL-600KB-44						30°		
SL-600KB1-44						45°		
SL-600KC-44						90°		
SL-900KA-24	LGKK-900	150	150	20	200	0°	15.0	带芯棒 with core rod
SL-900KB-24						30°		
SL-900KB1-24						45°		
SL-900KC-24						90°		
SL-1400A-24	LGJQT-1400	150	150	20	200	0°	13.6	
SL-1400B-24						30°		
SL-1400B1-24						45°		
SL-1400C-24						90°		
SL-1400A-44	LGJQT-1400	150	150	20	400	0°	14.5	
SL-1400B-44						30°		
SL-1400B1-44						45°		
SL-1400C-44						90°		

芯棒为热镀锌钢制件。

The material of the core rod is hot-dip galvanized steel.

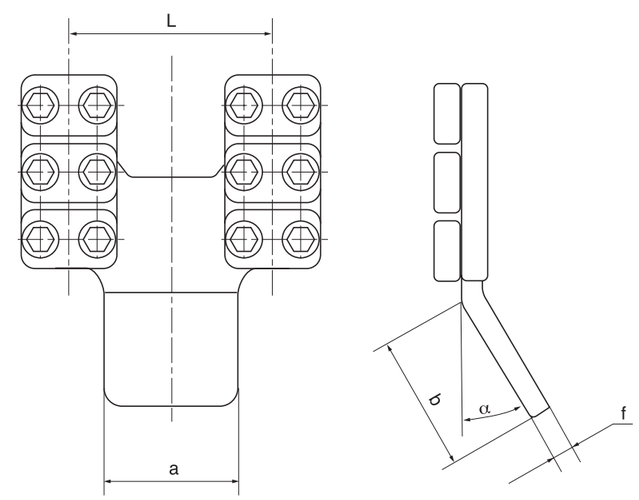

19. 双导线设备线夹(SSY 压缩型)

Terminal Connectors for Double Conductors(Type SSY, Compression Type)

型号 Catalog No.	适用导线 Suitable Conductor	主要尺寸 Dimensions (mm)						参考重量 Weight (kg)
		L_1	α	a	b	H	L	
SSY-300/120A	LGJ-300	110	0°	100	110	296	120	1.7
SSY-300/120B	LGJ-300	110	30°	100	110	288	120	1.8
SSY-300/200A	LGJ-300	160	0°	100	120	293	200	1.6
SSY-300/200B1	LGJ-300	160	45°	100	100	258	200	1.6
SSY-300/200C	LGJ-300	160	90°	100	120	185	200	1.6
SSY-400/120A-1	LGJ-400	120	0°	120	130	325	120	1.4
SSY-400/200A	LGJ-400	160	0°	120	130	315	200	2.6
SSY-400/200B1	LGJ-400	160	45°	120	130	275	200	2.1
SSY-400/200C	LGJ-400	160	90°	120	135	195	200	2.1
SSY-500/35	LGJ-500/35	160	0°	110	110	356	400	2.3
SSY-500/45	LGJ-500/45	160	0°	110	110	356	400	2.3
SSY-500/55	LGJ-500/55	160	0°	110	110	356	400	2.3
SSY-630/45	LGJ-630/45	160	0°	115	115	376	400	3.0
SSY-630/55	LGJ-630/55	160	0°	115	115	376	400	3.0
SSY-630/80	LGJ-630/80	160	0°	115	115	376	400	3.0
SSY-800/55	LGJ-800/55	160	0°	125	125	401	400	3.4
SSY-800/70	LGJ-800/70	160	0°	125	125	401	400	3.4
SSY-800/100	LGJ-800/100	160	0°	125	125	401	400	3.4
SSY-1144N/400-100	NAHLGJQ-1144	150	0°	100	170	329	400	4.5
SSY-1144N/400-134	NAHLGJQ-1144	150	0°	134	125	284	400	4.5

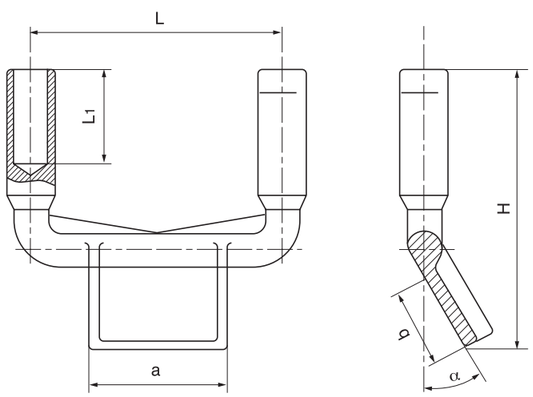

20. 大截面双导线设备线夹(SY 压缩型)

Terminal Connectors for Double Large Cross-sectional Conductors(Type SY, Compression Type)

型号 Catalog No.	适用导线 Suitable Conductor	主要尺寸 Dimensions (mm)				参考重量 Weight (kg)	备注 Remarks
		α	a	b	L		
SY-600KA-42	LGKK-600	0°	120	120	442	10.6	带芯棒 with core rod
SY-600KB-41		30°	100	100	419	10.7	
SY-600KB1-42		45°	120	120	400	10.6	
SY-600KC-42		90°	120	120	312	10.4	
SY-600KB-43		30°	145	130	445	11.3	
SY-600KB1-45		45°	160	160	428	11.4	
SY-600KC-46		90°	180	120	312	11.4	
SY-600KA-43		0°	145	130	452	10.8	
SY-600KB-42		30°	120	120	436	11.0	
SY-600KB1-43		45°	145	130	407	10.7	
SY-600KC-43		90°	145	120	312	10.9	
SY-600KA-47		0°	220	125	442	11.3	
SY-600KB-45		30°	160	150	462	11.8	
SY-600KB1-46		45°	180	110	392	11.0	
SY-600KA-48		0°	340	120	442	12.6	
SY-600KB-46		30°	180	110	428	11.0	
SY-600KB-47		30°	220	195	501	13.2	
SY-600KB1-48		45°	340	120	400	12.4	
SY-600KC-48		90°	340	120	312	13.1	
SY-1400A-42	LGJQT-1400	0°	120	120	442	7.4	
SY-1400B-41		30°	100	100	419	7.4	
SY-1400B-42		30°	120	120	436	7.8	
SY-1400B1-42		45°	120	120	400	7.3	
SY-1400C-42		90°	120	120	312	7.1	
SY-1400A-43		0°	145	130	452	7.5	
SY-1400B-43		30°	145	130	445	8.0	
SY-1400B1-43		45°	145	130	407	7.4	
SY-1400C-43		90°	145	120	312	7.6	
SY-1400B-45		30°	160	150	462	8.5	
SY-1400B1-45		45°	160	160	428	8.1	
SY-1400C-46		90°	180	120	312	8.1	
SY-1400A-47		0°	220	125	442	8.1	
SY-1400B-46		30°	180	110	428	8.3	
SY-1400B-47		30°	220	195	501	9.9	
SY-1400B1-46		45°	180	110	392	7.7	
SY-1400A-48		0°	340	120	442	9.4	
SY-1400B1-48		45°	340	120	400	9.1	
SY-1400C-48		90°	340	120	312	9.8	
SY-1440NA-43	NAHLGJQ-1440	0°	145	135	562	10.5	孔深 240

芯棒为热镀锌钢制件。
The material of the core rod is hot-dip galvanized steel.

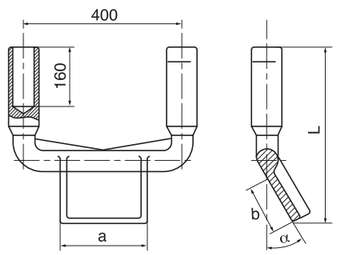

21. 软母线固定金具(MDG 型单母线用)

Single Flexible Bus-bar Supports(Type MDG)

型号 Catalog No.	适用导线直径 Suitable Bus-bar (mm)	主要尺寸 Dimensions (mm)		重量 Weight (kg)
		r	h	
MDG-4	19.02~21.28	11	30	0.7
MDG-5	23.70~27.36	14	33	0.7
MDG-6	30.16~33.20	17	36	0.7

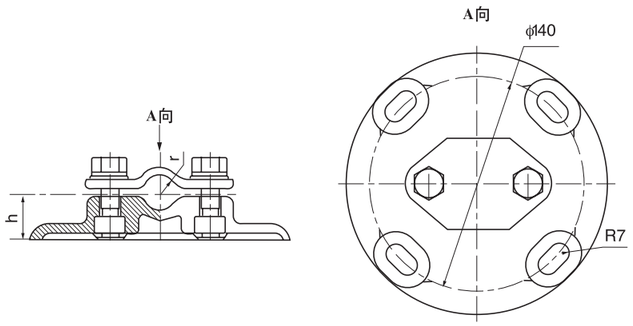

22. 软母线固定金具(MSG 型双母线用)

Double Flexible Bus-bar Supports (Type MSG)

型号 Catalog No.	适用导线直径 Suitable Bus-bar (mm)	主要尺寸 Dimensions (mm)				参考重量 Weight (kg)
		a	r	h	L	
MSG-4/120	19.02-21.28	50	11	47	120	1.3
MSG-5/120	23.70-27.36	60	14	50	120	1.2
MSG-6/120	30.16-33.20	70	17	53	120	1.1
MSG-4/200	19.02-21.28	50	11	47	200	1.5
MSG-5/200	23.70-27.36	60	14	50	200	1.6
MSG-6/200	30.16-33.20	70	17	53	200	1.8
MSG-4/400	19.02-21.28	50	11	47	400	2.8
MSG-5/400	23.70-27.36	60	14	50	400	3.1
MSG-6/400	30.16-33.20	70	17	53	400	3.4

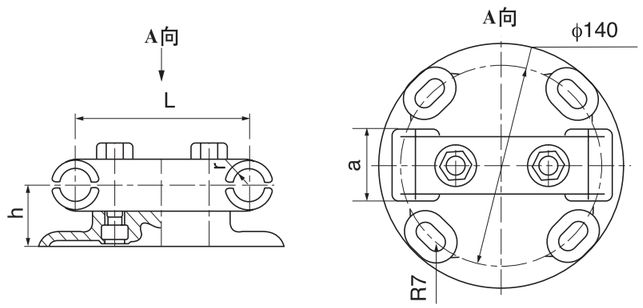

23. 单导线固定金具(MDG 型)

Supports for Single Conductor(Type MDG)

型号 Catalog No.	适用导线 Suitable Conductor	主要尺寸 Dimensions (mm)		重量 Weight (kg)
		D	h	
MDG-400N-127	NAHLGJQ-400	127	38	1.6
MDG-600K-127	LGKK-600	127	52	4.5
MDG-600K-140	LGKK-600	140	42.5	4.6
MDG-600K-190	LHKK-600	190	58	4.7
MDG-600K-225	LGKK-600	225	38	4.7
MDG-600K-250	LGKK-600	250	58	5.2
MDG-1400-127	LGJQT-1400	127	52	4.5
MDG-1400-140	LGJQT-1400	140	42.5	4.6
MDG-1400-190	LGJQT-1400	190	58	4.7
MDG-1400-225	LGJQT-1400	225	58	4.7
MDG-1400-250	LGJQT-1400	250	58	4.8
MDG-900K-190	LGKK-900	190	58.5	2.1
MDG-1440N-127	NAHLGJQ-1440	127	52	4.5
MDG-1440N-140	NAHLGJQ-1440	140	42.5	4.6
MDG-1440N-190	NAHLGJQ-1440	190	58	4.7
MDG-1440N-225	NAHLGJQ-1440	225	58	4.7
MDG-1440N-250	NAHLGJQ-1440	250	58	5.2
MDG-500N-254	NAHLGJQ-500	254	58	3.5
MDG-1000N-254	NAHLGJQ-1000	254	68	4.2
MDG-1440N-254	NAHLGJQ-1440	254	68	5.2

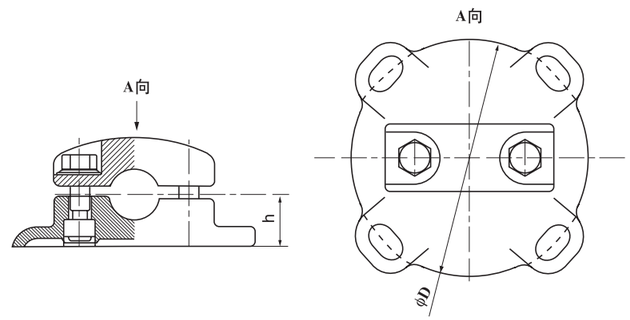

24. 双导线固定金具(MSG 型)

Supports for Double Conductors (Type MSG)

型号 Catalog No.	适用导线 Suitable Conductor	主要尺寸 Dimensions (mm)				参考重量 Weight (kg)
		D	a	h	L	
MSG-900K-140/120	LGKK-900	140	50	60	120	2.4
MSG-900K-190/120	LGKK-900	190	52	58.5	120	2.4
MSG-600K-140/120	LGKK-600	140	50	62	120	2.7
MSG-600K-127/200	LGKK-600	127	60	80	200	4.9
MSG-600K-140/200	LGKK-600	140	60	80	200	5.0
MSG-600K-190/200	LGKK-600	190	60	85	200	3.2
MSG-600K-225/200	LGKK-600	225	60	85	200	4.1
MSG-600K-250/200	LGKK-600	250	60	85	200	4.2
MSG-600K-190/400	LGKK-600	190	60	85	400	3.3
MSG-600K-225/400	LGKK-600	225	60	85	400	4.3
MSG-600K-250/400	LGKK-600	250	60	85	400	4.4
MSG-1400-140/120	LGJQT-1400	140	50	62	120	2.7
MSG-1400-127/200	LGJQT-1400	127	60	80	200	4.9
MSG-1400-140/200	LGJQT-1400	140	60	80	200	5.0
MSG-1400-190/200	LGJQT-1400	190	60	85	200	3.1
MSG-1400-225/200	LGJQT-1440	225	60	85	200	4.1
MSG-1400-250/200	LGJQT-1440	250	60	85	200	4.2
MSG-1400-190/400	LGJQT-1400	190	60	85	400	3.3
MSG-1400-225/400	LGJQT-1400	225	60	85	400	4.3
MSG-1400-250/400	LGJQT-1400	250	60	85	400	4.4
MSG-400N-127/200	NAHLGJQ-400	127	60	63	200	2.8
MSG-1440N-127/200	NAHLGJQ-1440	127	60	80	200	4.9
MSG-1440N-140/200	NAHLGJQ-1440	140	60	80	200	5.0
MSG-1440N-190/200	NAHLGJQ-1440	190	60	85	200	3.1
MSG-1440N-225/200	NAHLGJQ-1440	225	60	85	200	4.1
MSG-1440N-250/200	NAHLGJQ-1440	250	60	85	200	4.2
MSG-1440N-190/400	NAHLGJQ-1440	190	60	85	400	3.3
MSG-1440N-225/400	NAHLGJQ-1440	225	60	85	400	4.3
MSG-1144N-225/400	NAHLGJQ-1144	225	60	85	400	4.3

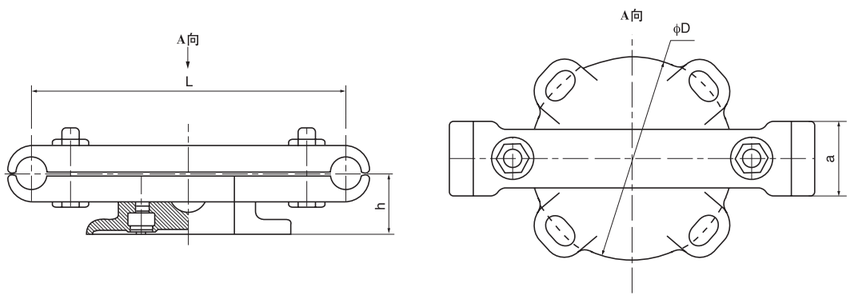

25. 三分裂母线固定金具(MSG 型)

Supports for Three-Bundle Bus-bar (Type MSG)

型号 Catalog No.	适用导线 Suitable Conductor	主要尺寸 Dimensions (mm)				参考重量 Weight (kg)
		D	a	h	L	
MSG-1440N-140/2 × 120	NAHLGJQ-1440	140	50	62	120	2.7
MSG-1440N-190/2 × 200	NAHLGJQ-1440	190	60	85	200	3.3
MSG-1440N-225/2 × 200	NAHLGJQ-1440	225	60	85	200	4.3
MSG-1440N-250/2 × 200	NAHLGJQ-1440	250	60	85	200	4.4

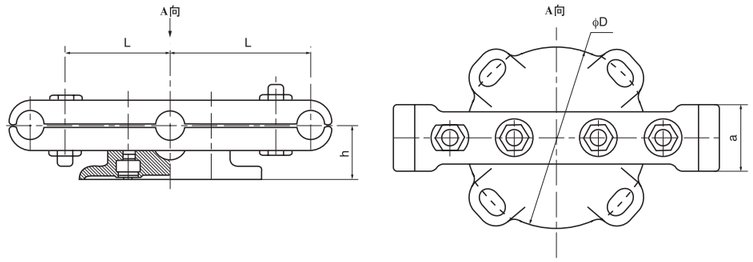

26. 管形母线固定金具(MGG 型)

Tubular Bus-bar Supports(Type MGG)

型号 Catalog No.	适用母线 Suitable Bus-bar (mm)	主要尺寸 Dimensions (mm)				参考重量 Weight (kg)
		ϕ	C	d	h	
MGG-70	ϕ 70	74	140	14	90	2.8
MGG-80	ϕ 80	84	140	14	98	4.0
MGG-90	ϕ 90	94	140	14	102	4.3
MGG-100	ϕ 100	104	140	14	114	4.5
MGG-120	ϕ 120	124	140	14	122	5.3
MGG-130	ϕ 130	134	140	14	135	7.3
MGG-150	ϕ 150	154	225	18	150	8.4
MGG-170	ϕ 170	174	225	18	170	9.5
MGG-200	ϕ 200	204	225	18	190	13.5
MGG-250	ϕ 250	254	254	18	215	19.5

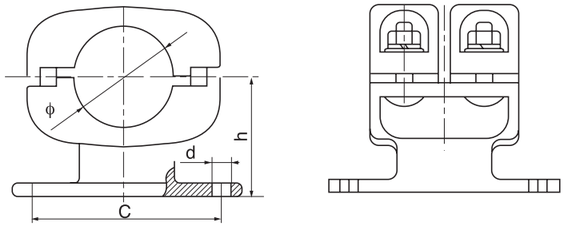

27. 管形母线固定金具(MGG1 滑动型)

Tubular Bus-bar Supports(Type MGG1)

型号 Catalog No.	适用母线 Suitable Bus-bar (mm)	适用支柱绝缘子孔直径及托架尺寸ϕ Diameter of Insulator and Bracket	主要尺寸 Dimensions (mm) ϕ2	H	参考重量 Weight (kg)
MGG1-70	ϕ70	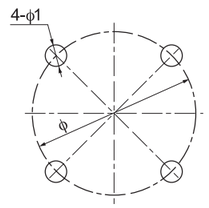	70	125	4.5
MGG1-80	ϕ80		80	130	5.0
MGG1-90	ϕ90		90	130	5.4
MGG1-100	ϕ100		100	135	6.0
MGG1-120	ϕ120		120	145	6.5
MGG1-130	ϕ130		130	155	7.0
MGG1-150	ϕ150		150	160	7.7
MGG1-170	ϕ170		170	180	9.5
MGG1-200	ϕ200		200	210	11.2
MGG1-250	ϕ250		250	248	12.9

表中ϕ为127、140、190、225、250，请用户在订货时注明需要的一种孔距及4-ϕ1孔径。例：MGG1-170/ϕ225 (4-ϕ18)

The value of "ϕ" in the Fig. are 127, 140, 190, 225, 250, Please indicate the value of "ϕ" and "4-ϕ1" when place the order. For example, MGG1-170/ϕ225 (4-ϕ18)

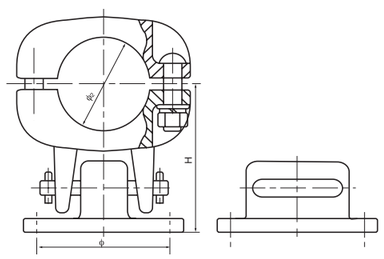

28. 管形母线固定金具(MGG2 摆动型)

Tubular Bus-bar Supports(Type MGG2)

型号 Catalog No.	适用母线 Suitable Bus-bar (mm)	适用支柱绝缘子孔直径及托架尺寸ϕ Diameter of Insulator and Bracket	主要尺寸 Dimensions (mm) ϕ2	H	参考重量 Weight (kg)
MGG2-70	ϕ70	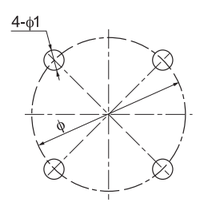	70	125	4.5
MGG2-80	ϕ 80		80	130	5.0
MGG2-90	ϕ 90		90	130	5.4
MGG2-100	ϕ 100		100	135	6.0
MGG2-120	ϕ 120		120	145	6.5
MGG2-130	ϕ 130		130	155	7.0
MGG2-150	ϕ 150		150	160	7.7
MGG2-170	ϕ170		170	180	9.5
MGG2-200	ϕ 200		200	210	11.2
MGG2-250	ϕ 250		250	248	12.9

表中ϕ为127、140、190、225、250，请用户在订货时注明需要的一种孔距及4-ϕ1孔径。例：MGG2-170/ϕ225 (4-ϕ18)

The value of "ϕ" in the Fig. are 127, 140, 190, 225, 250, Please indicate the value of "ϕ" and "4-ϕ1" when place the order. For example, MGG2-170/ϕ225 (4-ϕ18)

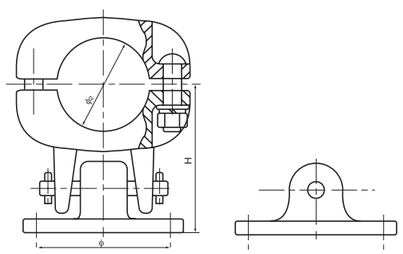

29. 托架(MGJ 型)

Supporters(Type MGJ)

29-1

型号 Catalog No.	适用固定金具型号 Suitable Fixed Fitting	适用支柱绝缘子孔间距ϕ Suitable Diameter of insulator	主要尺寸 Dimensions (mm) L	B	H	ϕ1	参考重量 Weight (kg)
MGJ-104	MGG-70	127～140	1040	170	90	140	14
	MGG-80						
	MGG-90						
	MGG-100						
	MGG-120						

尺寸C也可根据设计需要确定，订货时注明，如：MGJ-104/ϕ140 (4-ϕ18).

The dimension of "C" is determined according to designation, Pease indicate the value when place the order, For example, MGJ-104/ϕ140 (4-ϕ18).

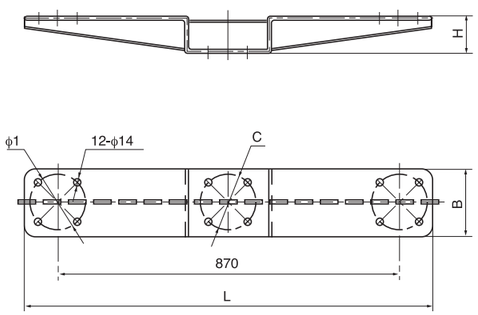

29-2

型号 Catalog No.	适用固定金具型号 Suitable Fixed Fitting	主要尺寸 Dimensions (mm) L	B	ϕ1	ϕ2	b
MGJ-105	MGG-70	1050	170	140	*	6
	MGG-80					
	MGG-100					
	MGG-110					
	MGG-120					
	MGG-130					
MGJ-110	MGG-130	1100	225	140	225	8
	MGG-150					
	MGG-170					
	MGG-200					
	MGG-250					

尺寸C及4-ϕ可根据设计需要确定，订货时注明，如：MGJ-110/ϕ140 (4-ϕ18)。

The dimensions of "C" and "4-ϕ" are determined according to designation, Pease indicate the value when place the order, For example, MGJ-110/ϕ140 (4-ϕ18).

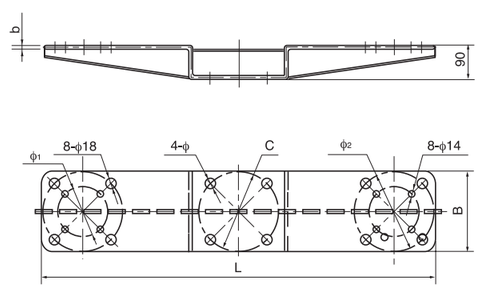

29–3

型号 Catalog No.	适用固定金具型号 Suitable Fixed Fitting		参考重量 Weight (kg)
MGJ–115	MGG–70	MGG–130	25
	MGG–80	MGG–150	
	MGG–90	MGG–170	
	MGG–100	MGG–200	
	MGG–120	MGG–250	

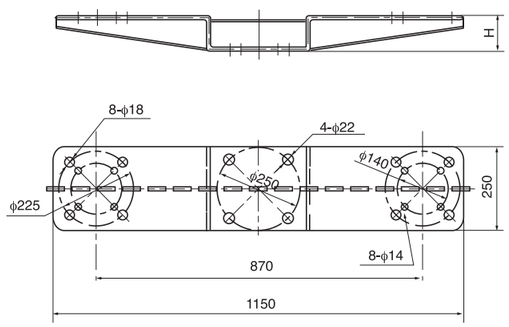

30. 托架(MGJ 型 B 类)

Channel Supporters(Type MGJ,Group B)

型号 Catalog No.	适用固定金具型号 Suitable Fixed Fitting	主要尺寸 Dimensions (mm)							参考重量 Weight (kg)
		C_1	C	ϕ_1	ϕ_2	L	b	h	
MGJ–104B1	MGG–70	140	–	14	–	1040	190	50	10.5
MGJ–104B2	MGG–80		–		–	1040	190	50	10.5
MGJ–104B3	MGG–100		–		–	1040	190	50	10.5
MGJ–104B4	MGG–130		225		18	1100	244	65	17.5
MGJ–104B5	MGG–150		225		18	1100	244	65	17.5
MGJ–104B6	MGG–170		225		18	1100	244	65	17.5
MGJ–104B7	MGG–200		225		18	3000	280	65	78
MGJ–104B8	MGG–250		254		22	3000	340	65	78

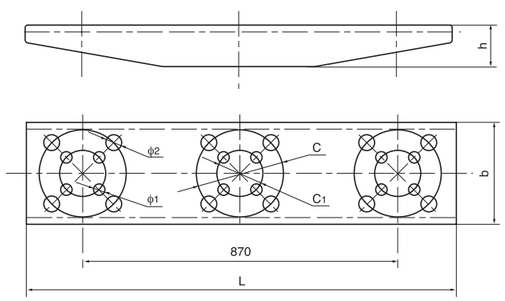

31. 托架(MGU 型 A 类)

Supporters(Type MGU,Group A)

型号 Catalog No.	适用固定金具型号 Suitable Fixed Fitting	适用支柱绝缘子直径及托架尺寸ϕ Diamension of Insulator and Bracket	参考重量 Weight (kg)
MGU–300A	MGG–130 MGG–150		70
	MGG–170		

用户在订货时注明需要的支柱绝缘子尺寸 C 及 4–ϕ 孔径，如：MGU–300A/ϕ225 (4–ϕ20)。

Pease indicate the dimension value of “C” and “4–ϕ” when place the order, For example, MGU–300A/ϕ225 (4–ϕ20).

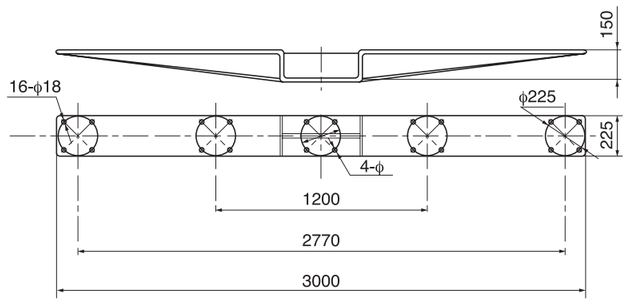

32. 托架(MGU 型 B 类)

Supporters(Type MGU,Group B)

型号 Catalog No.	适用固定金具型号 Suitable Fixed Fitting		参考重量 Weight (kg)
MGU–300B	MGG–70	MGG–130	87
	MGG–80	MGG–150	
	MGG–90	MGG–170	
	MGG–100	MGG–200	
	MGG–120	MGG–250	

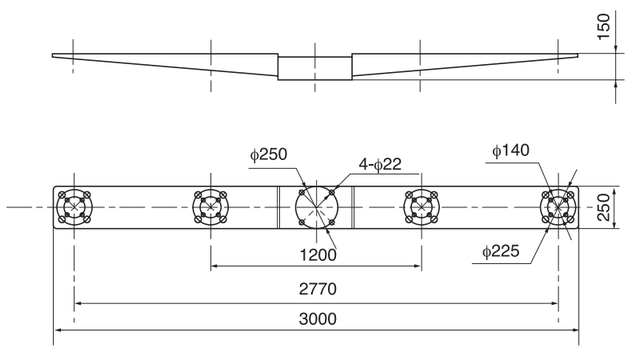

33. 管母线(双支点)固定金具(MGGB 型)

Supports for Tubular Bus-bar (Type MGGB)

型号 Catalog No.	适用母线 Suitable Bus-bar (mm)	主要尺寸 Dimensions (mm)					参考重量 Weight (kg)
		L	H	d	D	ϕ	
MGGB-70	ϕ70	276	90	14	140	70	4.5
MGGB-80	ϕ 80	276	98	14	140	80	4.8
MGGB-170	ϕ170	400	170	22	170	190	12.0
MGGB-200	ϕ200	360	190	22	225	200	--
MGGB-250	ϕ250	360	190	22	225	250	--

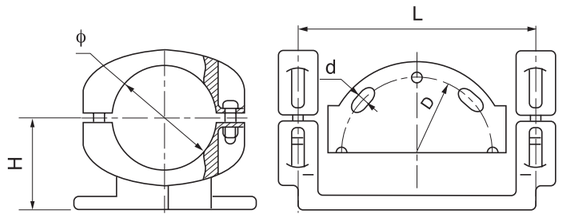

34. 管母线 T 型线夹(MGT 型)

T-Connectors for Tubular Bus-bar (Type MGT)

型号 Catalog No.	适用管母线 Suitable Bus-bar (mm)	主要尺寸 Dimensions (mm)			参考重量 Weight (kg)
		L	C	S	
MGT-50	ϕ 50	90	80	14	2.0
MGT-70	ϕ 70	85	80	16	2.4
MGT-80	ϕ 80	85	80	16	4.0
MGT-90	ϕ 90	105	100	18	4.2
MGT-100	ϕ 100	105	100	18	4.4
MGT-110	ϕ 110	105	100	18	5.0
MGT-120	ϕ 120	105	100	18	5.2
MGT-130	ϕ 130	130	125	20	7.2
MGT-150	ϕ 150	150	125	20	8.2
MGT-170	ϕ 170	160	150	22	11.5
MGT-200	ϕ 200	170	150	22	15
MGT-250	ϕ 250	170	150	24	19.5
MGT-150.1	ϕ 150	160	150	30	12.3

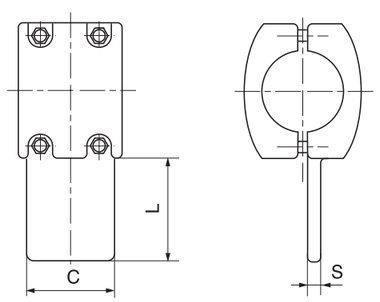

35. 管母线 T 型线夹(MGT(A)型)

T-Connectors for Tubular Bus-bar (Type MGT/A)

型号 Catalog No.	适用管母线 Suitable Bus-bar (mm)	主要尺寸 Dimensions (mm)				参考重量 Weight (kg)
		ϕ	C	L	S	
MGT-70A	ϕ 70	70	80	85	16	2.4
MGT-80A	ϕ 80	80	80	85	16	4.0
MGT-90A	ϕ 90	90	100	105	18	4.2
MGT-100A	ϕ 100	100	100	105	18	3.6
MGT-110A	ϕ 110	110	100	105	18	4.0
MGT-120A	ϕ 120	120	100	105	18	4.3
MGT-130A	ϕ 130	130	125	125	18	5.6
MGT-150A	ϕ 150	150	125	125	20	7.0
MGT-170A	ϕ 170	170	150	155	22	9.5
MGT-200A	ϕ 200	200	150	170	22	15
MGT-250A	ϕ 250	250	150	170	24	21

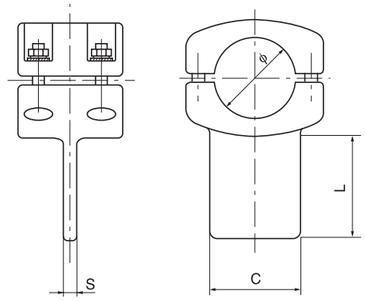

36. 管母线 T 型线夹(MGT(C)型)

T-Connectors for Tubular Bus-bar (Type MGT/C)

型号 Catalog No.	适用母线 Suitable Bus-bar (mm)	主要尺寸 Dimensions (mm)				参考重量 Weight (kg)
		ϕ	a	h	b	
MGT-50C	ϕ 50	70	50	80	16	2.0
MGT-60C	ϕ 60	80	80	85	16	2.3
MGT-70C	ϕ 70	70	80	85	16	2.5
MGT-80C	ϕ 80	80	80	85	16	2.7
MGT-90C	ϕ 90	90	100	105	18	3.3
MGT-100C	ϕ 100	100	100	105	18	3.8
MGT-110C	ϕ 110	110	100	105	18	5.2
MGT-120C	ϕ 120	120	100	105	18	5.4
MGT-130C	ϕ 130	130	125	130	20	6.7
MGT-150C	ϕ 150	150	125	130	20	8.0
MGT-170C	ϕ 170	170	150	160	22	10.5
MGT-200C	ϕ 200	200	150	170	22	16.0
MGT-250C	ϕ 250	250	150	170	24	22.0

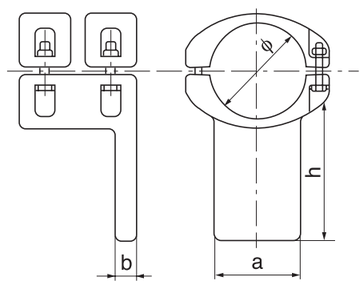

37. 水平管母线设备线夹(MGP 型)

Terminal Connectors For Horizontal Tubular Bus-bar(Type MGP)

型号 Catalog No.	适用母线 Suitable Bus-bar (mm)	主要尺寸 Dimensions (mm)				参考重量 Weight (kg)
		ϕ	a	b	S	
MGP-70	ϕ 70	70	85	80	16	2.8
MGP-80	ϕ 80	80	85	80	16	4.0
MGP-90	ϕ 90	90	105	100	18	4.2
MGP-100	ϕ 100	100	105	100	18	4.4
MGP-120	ϕ 120	120	105	100	18	5.2
MGP-130	ϕ 130	130	130	125	20	7.2
MGP-150	ϕ 150	150	130	125	20	8.2
MGP-170	ϕ 170	170	160	150	22	9.5
MGP-200	ϕ 200	200	170	150	22	15.0
MGP-250	ϕ 250	250	170	150	24	20.0

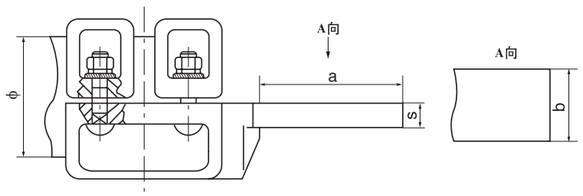

38. 管母线 T 型线夹(MGTL 型)

T-Connectors for Tubular Bus-bar (Type MGTL)

型号 Catalog No.	适用母线 Suitable Bus-bar (mm)	引下线型号 Conductor	主要尺寸 Dimensions (mm)		参考重量 Weight (kg)
			ϕ_1	ϕ_2	
MGTL-70	ϕ70	用户自选导线型号 As users' choice	70	根据所选引下线型号确定 According to conductor	
MGTL-80	ϕ80		80		
MGTL-90	ϕ90		90		
MGTL-100	ϕ100		100		
MGTL-110	ϕ110		110		
MGTL-120	ϕ120		120		
MGTL-130	ϕ130		130		
MGTL-150	ϕ150		150		
MGTL-170	ϕ170		170		
MGTL-200	ϕ200		200		
MGTL-250	ϕ250		250		

引下线根据用户需要，订货时注明导线型号。例：引下线 LGKK-600，则型号为 MGTL-130/600K。

The suitable conductor is determined according to designation, Please indicate the type of the conductor when place the order, For example, the conductor is LGKK-600, so the type is MGTL-130/600K.

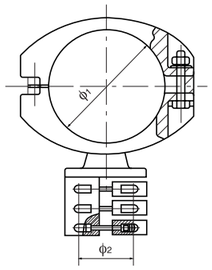

39. 管母线 T 型线夹(MGTY 型)

T-Connectors for Tubular Bus-bar (Type MGTY)

型号 Catalog No.	适用母线 Suitable Bus-bar (mm)	引下线型号 Conductor	主要尺寸 Dimensions (mm)				参考重量 Weight (kg)
			ϕ	d	D	h	
MGTY-70	ϕ70	用户自选导线型号 As users' choice	70	根据所选引下线型号确定 According to conductor			
MGTY-80	ϕ80		80				
MGTY-90	ϕ90		90				
MGTY-100	ϕ100		100				
MGTY-110	ϕ110		110				
MGTY-120	ϕ120		120				
MGTY-130	ϕ130		130				
MGTY-150	ϕ150		150				
MGTY-170	ϕ170		170				
MGTY-200	ϕ200		200				
MGTY-250	ϕ250		250				

引下线根据用户需要，订货时注明导线型号。例：引下线 LGKK-600，则型号为 MGTY-130/600K。

The suitable conductor is determined according to designation, Please indicate the type of the conductor when place the order, For example, the conductor is LGKK-600, so the type is MGTY-130/600K.

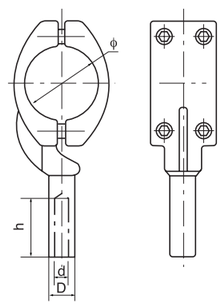

40. 管母双引下线 T 型线夹(MG/MR 型 A 类)

T-Connectors for Double Conductors(Type MG/MR,Group A)

型号 Catalog No.	适用母线 Suitable Bus-bar (mm) 管母线规格	引下线规格	主要尺寸 Dimensions (mm) φ	φ1	L	参考重量 Weight (kg)
MG-70/MR( )/200A	φ70/64	用户自选导线型号 As users' choice	70	根据用导线制作 According to conductor	200	
MG-70/MR( )/400A					400	
MG-80/MR( )/200A	φ80/74		80		200	
MG-80/MR( )/400A					400	
MG-90/MR( )/200A	φ90/80		90		200	
MG-90/MR( )/400A					400	
MG-100/MR( )/200A	φ100/90		100		200	
MG-100/MR( )/400A					400	
MG-110/MR( )/200A	φ110/102		110		200	
MG-110/MR( )/400A					400	
MG-120/MR( )/200A	φ120/112		120		200	
MG-120/MR( )/400A					400	
MG-130/MR( )/200A	φ130/116		130		200	
MG-130/MR( )/400A					400	
MG-150/MR( )/200A	φ150/136		150		200	
MG-150/MR( )/400A					400	
MG-170/MR( )/200A	φ170/156		170		200	
MG-170/MR( )/400A					400	
MG-200/MR( )/200A	φ200/180		200		200	
MG-200/MR( )/400A					400	
MG-250/MR( )/200A	φ250/230		250		200	
MG-250/MR( )/400A					400	

( ) 内请填上引下线规格，如选用 LGKK-600，则填上 600K。
Please fill the type of conductor in ( ). For example, if you select LGKK-600, then fill "600K" in "( )".

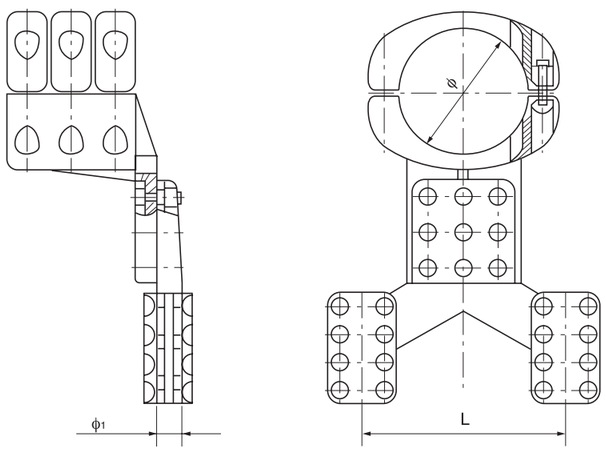

41. 管母双引下线 T 型线夹(MG/MR 型 B 类)

T Connectors for Double Conductors(Type MG/MR,Group B)

型号 Catalog No.	适用母线 Suitable Bus-bar (mm) 管母线规格	引下线规格	主要尺寸 Dimensions (mm) φ	φ1	L	参考重量 Weight (kg)
MG-70/MR( )/200B	φ 70/64	用户选导线型号 As users' choice	70	根据用导线制作 According to conductor	200	
MG-70/MR( )/400B					400	
MG-80/MR( )/200B	φ 80/74		80		200	
MG-80/MR( )/400B					400	
MG-90/MR( )/200B	φ 90/80		90		200	
MG-90/MR( )/400B					400	
MG-100/MR( )/200B	φ 100/90		100		200	
MG-100/MR( )/400B					400	
MG-110/MR( )/200B	φ 110/102		110		200	
MG-110/MR( )/400B					400	
MG-120/MR( )/200B	φ 120/112		120		200	
MG-120/MR( )/400B					400	
MG-130/MR( )/200B	φ 130/116		130		200	
MG-130/MR( )/400B					400	
MG-150/MR( )/200B	φ 150/136		150		200	
MG-150/MR( )/400B					400	
MG-170/MR( )/200B	φ 170/156		170		200	
MG-170/MR( )/400B					400	
MG-200/MR( )/200B	φ 200/180		200		200	
MG-200/MR( )/400B					400	
MG-250/MR( )/200B	φ 250/230		250		200	
MG-250/MR( )/400B					400	

( ) 内请填上引下线规格，如选用 LGKK-600，则填上 600K。
Please fill the type of conductor in ( ). For example, if you select LGKK-600, then fill "600K" in "( )".

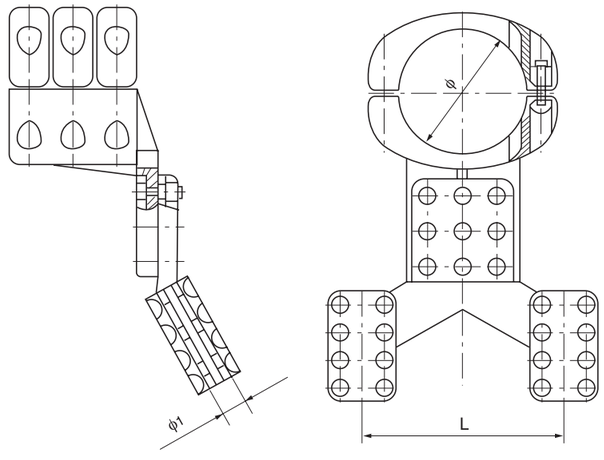

42. 管母线封端盖(MGF 型)

End-caps for Tubular Bus-bar(Type MGF)

型号 Catalog No.	适用母线 Suitable Bus-bar (mm)	主要尺寸 Dimensions (mm)					参考重量 Weight (kg)
		D	M	r	h_1	h_2	
MGF-70	ϕ70/64	64	8	70	42	30	0.2
MGF-80	ϕ80/74	74	8	70	50	35	0.3
MGF-90	ϕ90/80	80	8	80	55	35	0.4
MGF-100	ϕ100/90	90	8	90	60	40	0.5
MGF-110	ϕ110/100	99	10	110	46	30	0.6
MGF-120	ϕ120/112	112	10	120	65	40	0.6
MGF-130	ϕ130/116	116	10	120	65	40	0.7
MGF-150	ϕ150/136	136	10	150	70	40	1.0
MGF-170	ϕ170/156	156	10	160	80	50	1.2
MGF-200	ϕ200/180	179	10	200	80	55	2.3
MGF-250	ϕ250/230	229	10	250	90	60	2.7

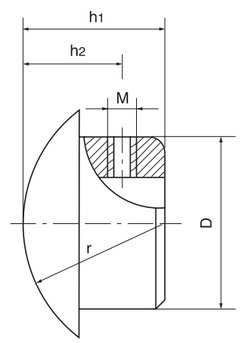

43. 管母线封端球(MGZ 型)

End-balls for Tubular Bus-bar(Type MGZ)

型号 Catalog No.	适用母线 Suitable Bus-bar (mm)	主要尺寸 Dimensions (mm)					参考重量 Weight (kg)
		D	M	r	L_1	L_2	
MGZ-70	ϕ70/64	64	8	69	145	20	1.2
MGZ-80	ϕ80/74	74	8	70	164	20	1.2
MGZ-90	ϕ90/80	80	8	80	184	20	1.5
MGZ-100	ϕ100/90	90	10	80	214	25	2.0
MGZ-120	ϕ120/112	112	10	90	205	25	3.5
MGZ-130	ϕ130/116	116	10	90	205	25	4.0
MGZ-150	ϕ150/136	136	10	150	340	25	5.0
MGZ-170	ϕ170/156	156	10	170	360	30	10
MGZ-200	ϕ200/180	180	12	200	380	40	24
MGZ-250	ϕ250/230	230	12	250	400	40	35

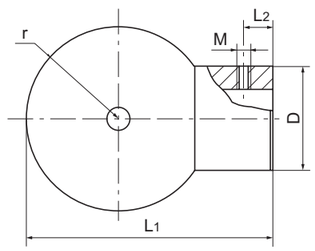

44. 带阻尼管母线封端盖(MGF_1 型)

End-Caps for Tubular Bus-bar(Type MGF_1)

型号 Catalog No.	适用管母线 Suitable Bus-bar (mm)	阻尼导线型号 Damping Conductor	主要尺寸 Dimensions (mm)					参考重量 Weight (kg)
			D	R	H	M	ϕ	
MGF_1-70	ϕ70/64	LGJ-240	64	70	30	8	22	0.7
MGF_1-80	ϕ80/74		74	70	35	8	22	
MGF_1-90	ϕ90/80	LGJ-300	80	80	35	8	25	0.8
MGF_1-100	ϕ100/90		90	80	40	8	25	1.1
MGF_1-120	ϕ120/112	LGJ-500	112	120	40	10	31	1.2
MGF_1-130	ϕ130/116		116	120	40	10	31	1.3
MGF_1-150	ϕ150/136	LGJ-630	136	150	40	10	35	1.6
MGF_1-170	ϕ170/156		156	160	45	10	35	2.1
MGF_1-200	ϕ200/180		179	200	55	10	35	2.7
MGF_1-250	ϕ250/230		229	250	60	10	35	3.3

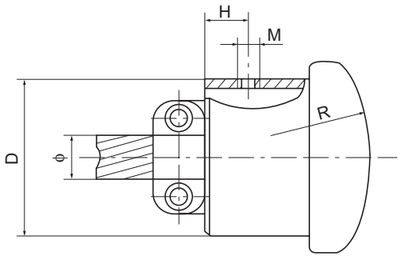

45. 带阻尼管母线封端球（MGZ_1 型）

End-balls for Tubular Bus-bar(Type MGZ_1)

型号 Catalog No.	适用管母线 Suitable Bus-bar (mm)	阻尼导线型号 Damping Conductor	主要尺寸 Dimensions (mm)				参考重量 Weight (kg)
			D	R	M	ϕ	
MGZ_1-70	ϕ70/64	LGJ-240	64	69	8	22	1.5
MGZ_1-80	ϕ80/74		74	70	8	22	1.5
MGZ_1-90	ϕ90/80	LGJ-300	80	80	8	25	1.7
MGZ_1-100	ϕ100/90		90	80	8	25	2.2
MGZ_1-120	ϕ120/112	LGJ-500	112	90	10	31	3.8
MGZ_1-130	ϕ130/116		116	90	10	31	4.5
MGZ_1-150	ϕ150/136	LGJ-630	136	150	10	35	5.5
MGZ_1-170	ϕ170/156		156	170	10	35	10.8
MGZ_1-200	ϕ200/180		180	200	10	35	25
MGZ_1-250	ϕ250/230		230	250	10	35	36

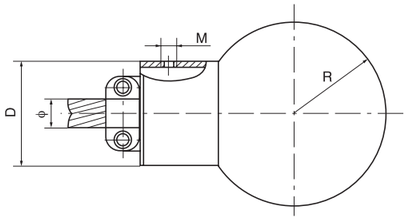

46. 管母线外接头(MJ(W)型)

Tubular Bus-bar Joints(Type MJ/W,Outside)

型号 Catalog No.	适用母线 Suitable Bus-bar (mm)	主要尺寸 Dimensions (mm)		参考重量 Weight (kg)
		ϕ	L	
MJ-70W	ϕ 70/64	70	180	5.0
MJ-90W	ϕ 90/80	90	210	8.7
MJ-100W	ϕ 100/90	100	238	10.7
MJ-110W	ϕ 110/100	110	250	10.7
MJ-120W	ϕ 120/112	120	260	12.7
MJ-130W	ϕ 130/116	130	280	14.0
MJ-150W	ϕ 150/136	150	320	18.0

铝制件。
Aluminium.

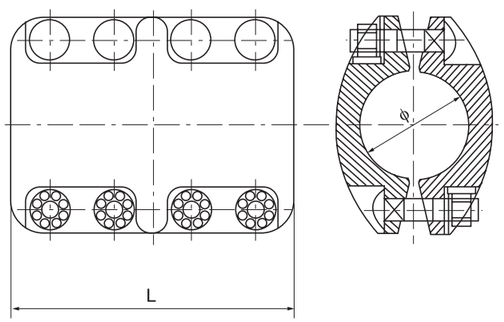

47. 管母线内接头(MJ 型)

Tubular Bus-bar Joints(Type MJ,Inside)

型号 Catalog No.	适用母线 Suitable Bus-bar (mm)	主要尺寸 Dimensions (mm)			参考重量 Weight (kg)
		ϕ_1	ϕ_2	L	
MJ-70	ϕ 70/64	62	42	300	1.4
MJ-80	ϕ 80/74	72	52	300	1.6
MJ-100	ϕ 100/90	78	58	300	2.8
MJ-110	ϕ 110/100	99	71	380	4.1
MJ-120	ϕ 120/112	109	79	430	5.6
MJ-130	ϕ 130/116	115	80	480	6.3
MJ-150	ϕ 150/136	134	104	500	7.5
MJ-170	ϕ 170/156	148	108	500	11.0

铝制件。
Aluminium.

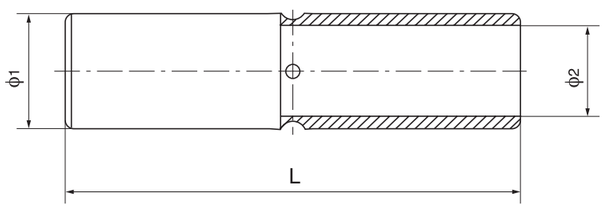

48. 支撑式管母线单伸缩设备线夹(MSZ 型平放式)

Support Type Single Flexible Terminal Connectors for Tubular Bus-bar(Type MSZ,Horizontal Type)

型号 Catalog No.	适用母线 Suitable Bus-bar (mm)	主要尺寸 Dimensions (mm)					参考重量 Weight (kg)
		L	S_1	S_2	B	H	
MSZ-90	ϕ90/80	340	80	105	18	50	7.5
MSZ-100	ϕ100/90	340	125	135	20	50	9.2
MSZ-100A	ϕ100/90	360	100	105	20	70	10.0
MSZ-110	ϕ110/100	360	125	130	20	70	11.0
MSZ-120	ϕ120/112	360	130	150	22	90	11.5
MSZ-130	ϕ130/116	360	150	150	22	100	13.0
MSZ-150	ϕ150/136	380	150	150	22	100	15.5

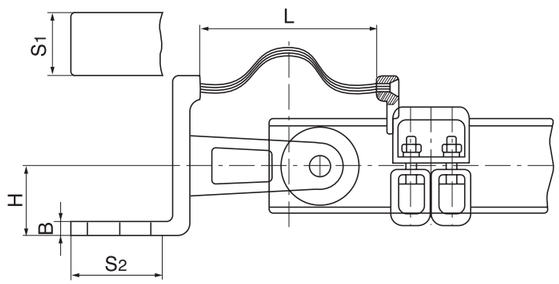

49. 支撑式管母线单伸缩设备线夹(MGSL 型)

Support Type Single Flexible Terminal Connectors for Tubular Bus-bar(Type MGSL)

型号 Catalog No.	适用母线 Suitable Bus-bar (mm)	主要尺寸 Dimensions (mm)					参考重量 Weight (kg)
		L	S_1	S_2	B	H	
MGSL-80	ϕ 80/74	150-160	80	130	18	100	
MGSL-100	ϕ 100/90		100	140	20	100	
MGSL-110	ϕ 110/100		125	150	20	100	
MGSL-120	ϕ 120/112		125	150	20	100	
MGSL-120.1	ϕ 120/112		125	142	20	154	
MGSL-130	ϕ130/116		125	150	22	0	
MGSL-130.1	ϕ 130/116		200	128	22	152	
MGSL-130.2	ϕ 130/116		125	128	22	70	

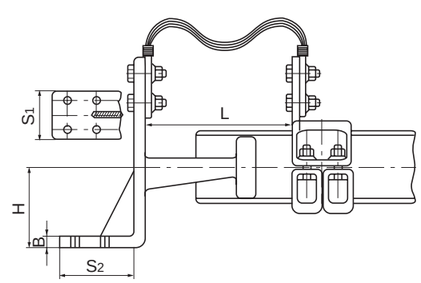

50. 支撑式双伸缩设备线夹(MSY 型)

Support Type Double Flexible Terminal Connectors (Type MSY)

型号 Catalog No.	适用母线 Suitable Bus-bar (mm)	主要尺寸 Dimensions (mm)				参考重量 Weight (kg)
		L	S_1	S_2	B	
MSY-120	ϕ 120/112	240	125	130	24	12.9
MSY-130	ϕ 130/116	240	150	160	24	13.5
MSY-150	ϕ 150/136	260	150	160	25	15.7

尺寸如有变化，请用户在订货时注明端子板尺寸 $S_1 \times S_2$。
If the dimensions have changed, please indicate the value of $S_1 \times S_2$ when place the order.

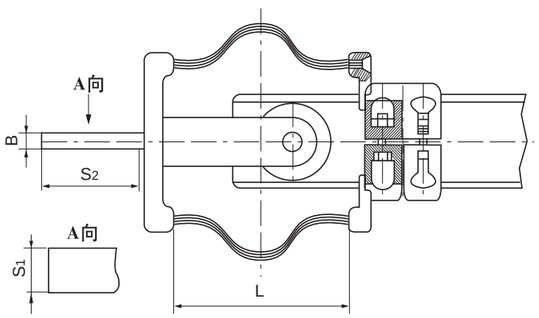

51. 双伸缩引流线夹(MGS_2 型)

Double Flexible Jumper Clamps (Type MGS_2)

型号 Catalog No.	适用母线 Suitable Bus-bar (mm)	主要尺寸 Dimensions (mm)		参考重量 Weight (kg)
		L	H	
MGS_2-80	ϕ 80/74	260	90	11.0
MGS_2-90	ϕ 90/80	260	90	12.0
MGS_2-100	ϕ 100/90	260	120	13.5
MGS_2-120	ϕ 120/112	280	120	15.5
MGS_2-130	ϕ 130/116	300	120	16.5
MGS_2-150	ϕ 150/136	320	150	18.0
MGS_2-170	ϕ 170/156	350	150	19.0
MGS_2-250	ϕ 250/236	450	180	22.0

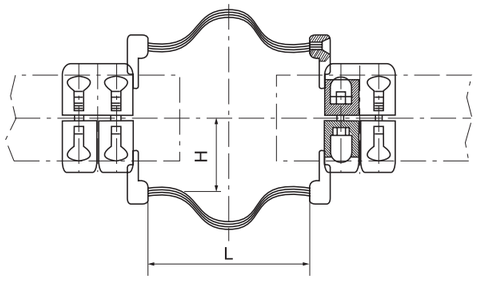

52. 管形母线伸缩设备线夹(MDS 型 B 类)

Flexible Terminal Connectors for Tubular Bus-bar (Type MDS,Group B)

型号 Catalog No.	适用母线 Suitable Bus-bar (mm)	主要尺寸 Dimensions (mm)				参考重量 Weight (kg)
		ϕ	S_1	S_2	B	
MDS-70B	ϕ 70/64	70	80	85	16	7.0
MDS-80B	ϕ 80/72	80	80	85	16	7.5
MDS-90B	ϕ 90/80	90	100	105	18	8.0
MDS-100B	ϕ 100/90	100	100	105	18	8.5
MDS-120B	ϕ 120/110	120	100	105	18	14.5
MDS-130B	ϕ 130/116	130	125	130	20	15.5
MDS-150B	ϕ 150/136	150	125	130	20	16
MDS-170B	ϕ 170/156	170	150	160	22	24
MDS-200B	ϕ 200/180	200	150	170	22	36
MDS-250B	ϕ 250/230	250	150	170	24	39

端子板尺寸 S_1 和 S_2 如有变化，订货时请注明 $S_1 \times S_2$ 值，例如 MDS-70B($S_1 \times S_2$)。
If the dimensions of "$S_1 \times S_2$" have changed, please indicate the value of $S_1 \times S_2$ when place the order. For example, MDS-70B($S_1 \times S_2$)。

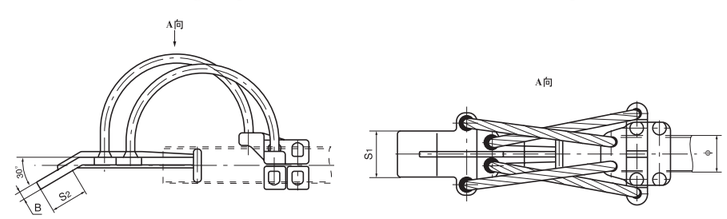

53. 管形母线伸缩设备线夹(MDS 型 C 类)

Flexible Terminal Connectors for Tubular Bus-bar (Type MDS,Group C)

型号 Catalog No.	适用母线 Suitable Bus-bar (mm)	主要尺寸 Dimensions (mm)				参考重量 Weight (kg)
		ϕ	S_1	S_2	B	
MDS-70C	ϕ 70/64	70	80	85	16	7.0
MDS-80C	ϕ 80/72	80	80	85	16	7.5
MDS-90C	ϕ 90/80	90	100	105	18	8.0
MDS-100C	ϕ 100/90	100	100	105	18	8.5
MDS-120C	ϕ 120/110	120	100	105	18	14.5
MDS-130C	ϕ 130/116	130	125	130	20	15.5
MDS-150C	ϕ 150/136	150	125	130	20	16
MDS-170C	ϕ 170/156	170	150	160	22	24
MDS-200C	ϕ 200/180	200	150	170	22	36
MDS-250C	ϕ 250/230	250	150	170	24	39

端子板尺寸 S_1 和 S_2 如有变化，订货时请注明 $S_1 \times S_2$ 值，例如 MDS-70C($S_1 \times S_2$)。
If the dimensions of "$S_1 \times S_2$" have changed, please indicate the value of $S_1 \times S_2$ when place the order. For example, MDS-70C($S_1 \times S_2$)。

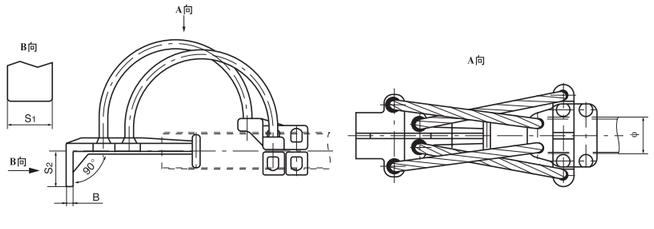

54. 管母线伸缩线夹(MGS 型 A 类)

Flexible Clamps for Tubular Bus-bar(Type MGS,Group A)

型号 Catalog No.	适用母线 Suitable Bus-bar (mm)	主要尺寸 Dimensions (mm)				参考重量 Weight (kg)
		a	b	h	ϕ	
MGS-70A	ϕ 70	80	16	85	70	8.0
MGS-80A	ϕ 80	80	16	85	80	9.0
MGS-90A	ϕ 90	100	18	105	90	10.0
MGS-100A	ϕ 100	100	18	105	100	10.5
MGS-110A	ϕ 110	100	18	105	110	11.5
MGS-120A	ϕ 120	100	18	105	120	14.5
MGS-130A	ϕ 130	125	20	130	130	15.0
MGS-150A	ϕ 150	125	20	130	150	18.0
MGS-170A	ϕ 170	125	20	130	170	24.0
MGS-200A	ϕ 200	150	25	160	200	35.0
MGS-250A	ϕ 250	150	25	160	250	39.0

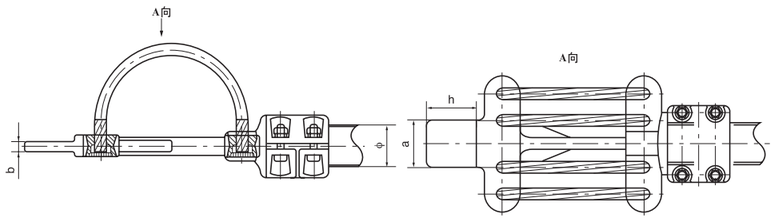

55. 管母线伸缩线夹(MGS 型 B 类)

Flexible Clamps for Tubular Bus-bar(Type MGS,Group B)

型号 Catalog No.	适用母线 Suitable Bus-bar (mm)	主要尺寸 Dimensions (mm)				参考重量 Weight (kg)
		a	b	h	ϕ	
MGS-70B	ϕ 70	80	16	85	70	8.0
MGS-80B	ϕ 80	80	16	85	80	9.0
MGS-90B	ϕ 90	100	18	105	90	10.0
MGS-100B	ϕ 100	100	18	105	100	10.5
MGS-110B	ϕ 110	100	18	105	110	11.5
MGS-120B	ϕ 120	100	18	105	120	14.5
MGS-130B	ϕ 130	125	20	130	130	15.0
MGS-150B	ϕ 150	125	20	130	150	18.0
MGS-170B	ϕ 170	125	20	130	170	24.0
MGS-200B	ϕ 200	150	25	160	200	35.0
MGS-250B	ϕ 250	150	25	160	250	39.0

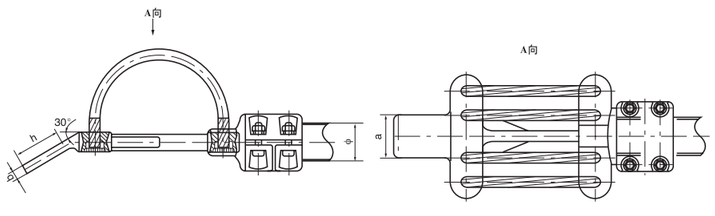

56. 管母线伸缩线夹(MGS 型 C 类)

Flexible Clamps for Tubular Bus-bar(Type MGS,Group C)

型号 Catalog No.	适用母线 Suitable Bus-bar (mm)	主要尺寸 Dimensions (mm)				参考重量 Weight (kg)
		a	b	h	ϕ	
MGS-70C	ϕ 70	80	16	85	70	8.0
MGS-80C	ϕ 80	80	16	85	80	9.0
MGS-90C	ϕ 90	100	18	105	90	10.0
MGS-100C	ϕ 100	100	18	105	100	10.5
MGS-110C	ϕ 110	100	18	105	110	11.5
MGS-120C	ϕ 120	100	18	105	120	14.5
MGS-130C	ϕ 130	125	20	130	130	15.0
MGS-150C	ϕ 150	125	20	130	150	18.0
MGS-170C	ϕ 170	125	20	130	170	24.0
MGS-200C	ϕ 200	150	25	160	200	35.0
MGS-250C	ϕ 250	150	25	160	250	39.0

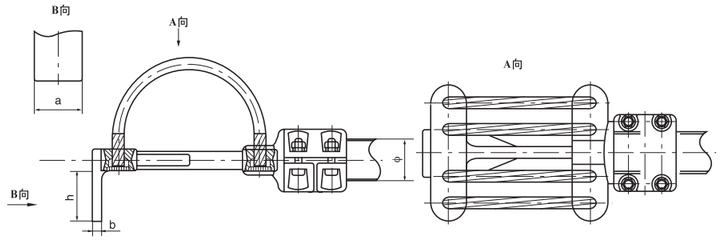

57. 消振环(单根)(MGH 型)

Terminals for Tubular Bus-bar (Type MGH)

型号 Catalog No.	适用母线 Suitable Bus-bar (mm)	主要尺寸 Dimensions (mm)	环形导线 Ring Type Conductor
		h	
MGH-80	ϕ 80/74	500～600	LGJ-185-240
MGH-90	ϕ 90/180		
MGH-100	ϕ 100/90		
MGH-110	ϕ 110/100		
MGH-120	ϕ 120/112		
MGH-130	ϕ 130/116		
MGH-150	ϕ 150/136		

本产品包含上环、下环、T 型线夹，其余用户自备。
This fitting includes up-ring, down-ring and T-connector.

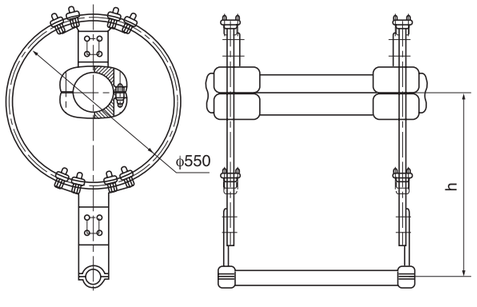

58．消振环(双根)(MGH(S)型)

Terminals for Tubular Bus-bar (Type MGH/S)

型号 Catalog No.	适用母线 Suitable Bus-bar (mm)	主要尺寸 Dimensions (mm) h	环形导线 Ring Type Conductor
MGH-80S	ϕ 80/74	500～600	LGJ-185-240
MGH-90S	ϕ 90/80		
MGH-100S	ϕ 100/90		
MGH-110S	ϕ 110/100		
MGH-120S	ϕ 120/112		
MGH-130S	ϕ 130/116		
MGH-150S	ϕ 150/136		
MGH-170S	ϕ 170/156		

本产品包含软母线夹，管母线夹，其余用户自备。
This fitting includes flexible Bus-bar clamps and tubular Bus-bar clamps.

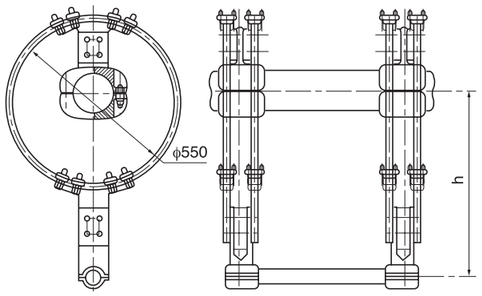

59．可调式消振环(MGH(T)型)

Adjustable Damping Rings(Type MGH/T)

型号 Catalog No.	适用母线 Suitable Bus-bar (mm)	主要尺寸 Dimensions(mm) R	ϕ
MGH-80T	ϕ 80/74	300	80
MGH-90T	ϕ 90/80	300	90
MGH-100T	ϕ 100/90	400	100
MGH-120T	ϕ 120/112	400	120
MGH-130T	ϕ 130/116	450	130
MGH-150T	ϕ 150/136	450	150
MGH-170T	ϕ 170/156	500	170

本产品包含软母线夹，管母线夹，其余用户自备。
This fitting includes flexible Bus-bar clamps and tubular Bus-bar clamps.

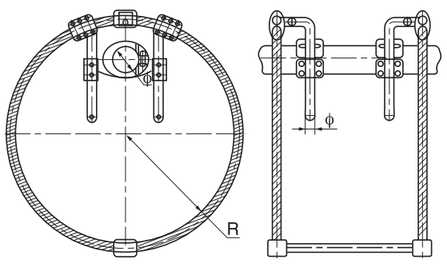

60．单伸缩引流线夹(MGS1 型)

Single Flexible Jumper Clamps (Type MGS1)

型号 Catalog No.	适用母线 Suitable Bus-bar (mm)	主要尺寸 Dimensions (mm) L	H	参考重量 Weight (kg)
MGS1-80	ϕ 80/74	260	90	10.5
MGS1-90	ϕ 90/80	260	90	11.5
MGS1-100	ϕ 100/90	260	120	13.0
MGS1-120	ϕ 120/112	280	120	15.0
MGS1-130	ϕ 130/116	300	120	16.0
MGS1-150	ϕ 150/136	320	150	17.5
MGS1-170	ϕ 170/156	350	150	18.5
MGS1-250	ϕ 250/236	450	180	21.5

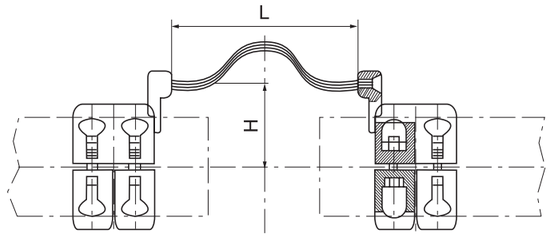

61．管形母线伸缩设备线夹(MDS 型 A 类)

Flexible Terminal Connectors for Tubular Bus-bar (Type MDS,Group A)

型号 Catalog No.	适用母线 Suitable Bus-bar (mm)	主要尺寸 Dimensions (mm) ϕ	S1	S2	B	参考重量 Weight (kg)
MDS-70A	ϕ 70/64	70	80	85	16	7.0
MDS-80A	ϕ 80/72	80	80	85	16	7.5
MDS-90A	ϕ 90/80	90	100	105	18	8.0
MDS-100A	ϕ 100/90	100	100	105	18	8.5
MDS-120A	ϕ 120/110	120	100	105	18	14.5
MDS-130A	ϕ 130/116	130	125	130	20	15.5
MDS-150A	ϕ 150/136	150	125	130	20	16
MDS-170A	ϕ 170/156	170	150	160	22	24
MDS-200A	ϕ 200/180	200	150	170	22	36
MDS-250A	ϕ 250/230	250	150	170	24	39

端子板尺寸 S_1 和 S_2 如有变化，订货时请注明 $S_1 \times S_2$ 值，例如 MDS-70A($S_1 \times S_2$)。
If the dimensions of "$S_1 \times S_2$" have changed, please indicate the value of $S_1 \times S_2$ when place the order. For example, MDS-70A($S_1 \times S_2$)。

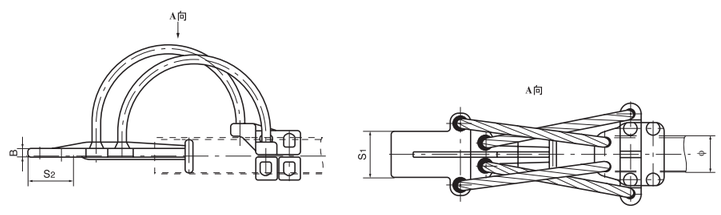

62．管母线伸缩金具(MGSD 型)

Tubular Bus-bar Flexible Fittings(Type MGSD)

型号 Catalog No.	适用母线 Suitable Bus-bar (mm)	主要尺寸 Dimensions (mm)	
		L	ϕ
MGSD-70	ϕ 70	400	70
MGSD-80	ϕ 80	400	80
MGSD-90	ϕ 190	420	90
MGSD-100	ϕ 100	420	100
MGSD-120	ϕ 120	460	120
MGSD-130	ϕ 130	460	130
MGSD-150	ϕ 150	480	150
MGSD-170	ϕ 170	500	170
MGSD-200	ϕ 200	520	200
MGSD-250	ϕ 250	520	250

根据管母直径大小 S=80～180mm。
The range of "S" is 80～180mm.

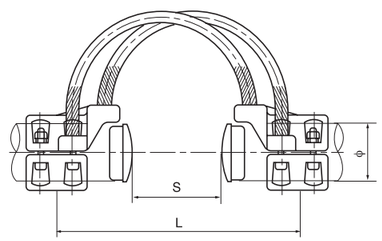

63．支撑式管母线伸缩金具(MGSZ 型)

Support Type Tubular Bus-bar Flexible Fittings(Type MGSZ)

型号 Catalog No.	适用母线 Suitable Bus-bar (mm)	适用支柱绝缘子法兰盘尺寸ϕ Dimension of Insulator	主要尺寸 Dimensions (mm)			参考重量 Weight (kg)
			D	L	H	
MGSZ-70	ϕ70	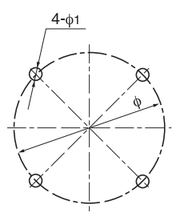	70	400	125	
MGSZ-80	ϕ 80		80	400	130	
MGSZ-90	ϕ 190		90	420	130	
MGSZ-100	ϕ 100		100	420	135	
MGSZ-120	ϕ 120		120	460	145	
MGSZ-130	ϕ 130		130	460	155	
MGSZ-150	ϕ 150		150	480	160	
MGSZ-170	ϕ 170		170	500	180	
MGSZ-200	ϕ 200		200	520	210	
MGSZ-250	ϕ 250		250	520	248	

1.根据管母直径大小 S=80～180mm
2.表中ϕ为支柱绝缘子法兰盘联接尺寸 (127 140 190 225 250 254)，用户在订货时注明需要的法兰盘尺寸及法兰盘联接班螺栓孔径尺寸 4-ϕ1，例：MGSZ-150=225(4-ϕ18)。
1.The range of "S" is 80～180mm.
2.The dimensions of "ϕ" in the Fig. are 127, 140,190, 225, 250, 254. Please indicate the value of "ϕ" and "4-ϕ1" when place the order. For example, MGSZ-150=225(4-ϕ18).

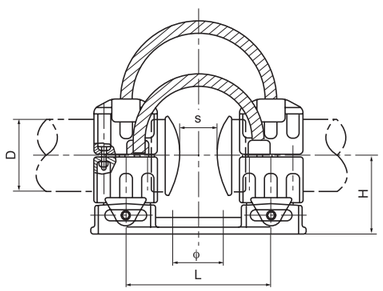

64．跨路母线过渡金具(KLMG 型)

Crossing Bus-bar Transition Fittings(Type KLMG)

型号 Catalog No.	适用母线 Suitable Bus-bar (mm)	主要尺寸 Dimensions (mm)	参考重量 Weight (kg)
		ϕ	
KLMG-70/64	ϕ 70/64	70	18.1
KLMG-80/74	ϕ 80/74	80	18.5
KLMG-90/80	ϕ 90/80	90	18.5
KLMG-100/90	ϕ 100/90	100	19.1
KLMG-120/112	ϕ 120/112	120	35.5
KLMG-130/116	ϕ 130/116	130	36.2
KLMG-150/136	ϕ 150/136	150	37.8

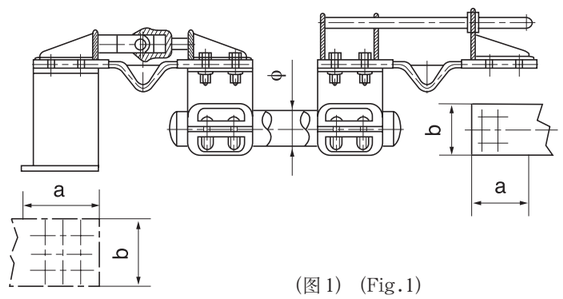

(图 1) (Fig.1)

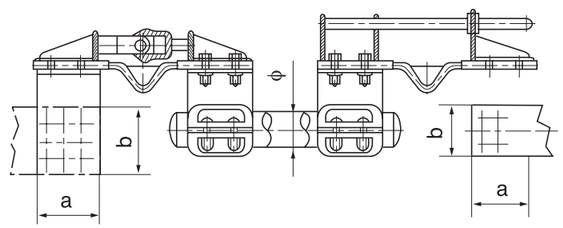

(图 2) (Fig.2)

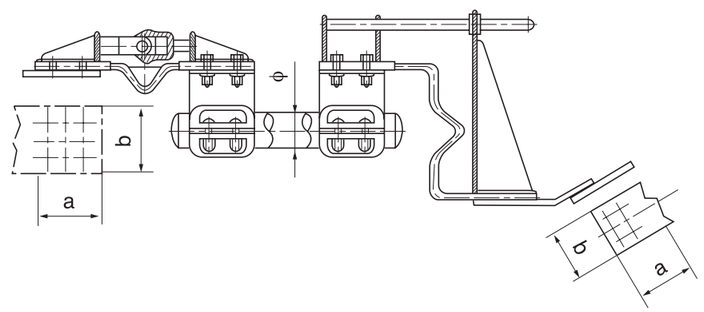

(图 3) (Fig.3)

附录 1．钢芯铝绞线(LGJ.LGJF)的结构与技术指标 GB1179—83

Appendix1: Structure and Technical Index for ASCR(LGJ.LGJF): GB1179-83

标称截面（毫米²）铝／钢 Rated Section Area (mm²) Al./St.	结构根数／直径（毫米）Strand No./Dia (mm)		计算截面（毫米²）Calculated Section Area (mm²)			外径（毫米）Outer Dia. (mm)	直流电阻不大于（欧姆／公里）D.C. Resistance Not more than (W/KM)	计算拉断力（牛顿）Calculated Failure Load (N)	计算重量（公斤／公里）Calculated Weight (kg/KM)	交货长度不小于(米) Delivery length not less than (m)
	铝 Al.	钢 St.	铝 Al.	钢 St.	总计 Total					
10/2	6/1.50	1/1.50	10.60	1.77	12.37	4.50	2.706	4120	42.9	3000
16/3	6/1.85	1/1.85	16.13	2.69	18.82	5.55	1.779	6130	65.2	3000
25/4	6/2.32	1/2.32	25.36	4.23	29.59	6.96	1.131	9290	102.6	3000
35/6	6/2.72	1/2.72	34.86	5.81	40.67	8.16	0.8230	12630	141.0	3000
50/8	6/3.20	1/3.20	48.25	8.04	56.29	9.60	0.5946	16870	195.1	2000
50/30	12/2.32	7/2.32	50.73	29.59	80.32	11.60	0.5692	42620	372.0	3000
70/10	6/3.80	1/3.80	68.05	11.34	79.39	11.40	0.4217	23390	275.2	2000
70/40	12/2.72	7/2.72	69.73	40.67	110.40	13.60	0.4141	58300	511.3	2000
95/15	26/2.15	7/1.67	94.39	15.33	109.72	13.61	0.3058	35000	380.8	2000
95/20	7/1.85	7/1.85	95.14	18.82	113.96	13.87	0.3019	37200	408.9	2000
95/55	12/3.20	7/3.20	96.51	56.30	152.81	16.00	0.2992	78110	707.7	2000
120/7	18/2.90	1/2.90	118.89	6.61	125.50	14.50	0.2422	27570	379.0	2000
120/20	26/2.38	7/1.85	115.67	18.82	134.49	15.07	0.2496	41000	466.8	2000
120/25	7/4.72	7/2.10	122.48	24.25	149.73	15.74	0.2345	47880	526.6	2000
120/70	12/3.60	7/3.60	122.15	71.25	193.40	18.00	0.2364	98370	895.6	2000
150/8	18/3.20	1/3.20	144.76	8.04	152.80	16.00	0.1989	32860	461.4	2000
150/20	24/2.78	7/1.85	145.68	18.84	164.50	16.67	0.1980	46630	549.4	2000
150/25	26/2.70	7/2.10	148.86	24.25	173.11	17.10	0.1939	54110	601.0	2000
150/35	30/2.50	7/2.50	147.26	34.36	181.62	17.50	0.1962	65020	676.2	2000
185/10	18/3.60	1/3.60	183.22	10.18	193.40	18.00	0.1572	40880	584.0	2000
185/25	24/3.15	7/2.10	187.01	24.25	211.29	18.90	0.1542	59420	706.1	2000
185/30	26/2.98	7/2.32	181.34	29.59	201.93	18.88	0.1592	64320	732.6	2000
185/45	30/2.80	7/2.80	184.73	43.10	227.83	19.60	0.1564	80190	848.2	2000
210/10	18/3.80	1/3.80	204.14	11.34	215.48	19.00	0.1411	45140	650.7	2000
210/25	24/3.33	7/2.22	209.02	27.10	236.12	19.98	0.1380	65990	789.1	2000
210/35	26/3.22	7/2.50	211.73	34.36	246.09	20.38	0.1363	74250	853.9	2000
210/50	30/2.98	7/2.98	209.24	48.82	258.06	20.86	0.1381	90830	960.8	2000
240/30	24/3.60	7/2.40	244.29	31.67	275.96	21.60	0.1181	75620	922.2	2000
240/40	26/3.42	7/2.66	238.85	38.90	277.75	21.66	0.1209	83370	964.3	2000
240/55	30/3.20	7/3.20	241.27	56.30	297.57	22.40	0.1198	102100	1108	2000
300/15	42/3.00	7/1.67	296.88	15.33	312.21	23.01	0.09724	68060	939.8	2000
300/20	45/2.93	7/1.95	303.42	20.91	324.33	23.43	0.09520	75680	1002	2000
300/25	48/2.85	7/2.22	306.21	27.10	333.31	23.76	0.09433	83410	1058	2000
300/40	24/3.99	7/2.66	300.09	38.90	338.99	23.94	0.09614	92220	1133	2000
300/50	26/3.83	7/2.98	299.54	48.82	348.36	24.26	0.09636	103400	1210	2000
300/70	30/3.60	7/3.60	305.36	71.25	376.61	25.20	0.09463	128000	1402	2000
400/20	42/3.51	7/1.95	406.40	20.91	427.31	26.91	0.07104	88850	1286	1500
400/25	45/3.33	7/2.22	391.91	27.10	419.01	26.64	0.07370	95940	1295	1500
400/35	48/3.22	7/2.50	390.88	34.36	425.24	26.82	0.07389	103900	1349	1500
400/50	54/3.07	7/3.07	399.73	51.82	451.55	27.63	0.07232	123400	1511	1500
400/65	26/4.42	7/3.44	398.94	65.06	464.00	28.00	0.07236	135200	1611	1500
400/95	30/4.16	19/2.50	407.75	93.27	501.02	29.14	0.07087	171300	1860	1500
500/35	45/3.75	7/2.50	497.01	34.36	531.37	30.00	0.05812	119500	1642	1500
500/45	48/3.60	7/2.80	488.58	43.10	531.68	30.00	0.05912	128100	1688	1500
500/65	54/3.44	7/3.44	501.88	65.06	566.94	30.96	0.05760	154000	1897	1500
630/45	45/4.20	7/2.80	623.45	43.10	666.55	33.60	0.04633	148700	2006	1200
630/55	48/4.12	7/3.20	639.92	56.30	696.22	34.32	0.04514	164400	2209	1200
630/80	54/3.87	19/2.30	635.19	80.32	715.51	34.82	0.04551	192900	2388	1200
800/55	45/4.80	7/3.20	814.30	56.30	870.60	38.40	0.03547	191500	2690	1000
800/70	48/4.63	7/3.60	808.15	71.25	879.40	8.58	0.03574	207000	2791	1000
800/100	54/4.33	19/2.60	795.17	100.88	896.05	38.98	0.03635	241100	2991	1000

附录 2—1．镀锌钢绞线的结构与技术指标 YB／T5004—93

Appendix2-1: Structure and Technical Index for Galvanized Steel Strand: YB/T5004-93

结构 Structure	钢丝直径 Steel Wire Dia. (mm)	钢绞线直径 Steel Strand Dia. (mm)	钢绞线截面积 Section Area of Steel Wire (mm²)	公称抗拉强度 Rated Pulling-Resistance Strength(N/mm²) 1175	1270	1370	1470	1570	参考重量 Reference Weight (kg/100m)
				钢丝破断拉力总和，KN不小于 Sum of Failure Load of Steel wire not less than(kN)					
1 × 3	2.9	6.2	19.82	23.29	25.17	27.15	29.14	31.12	15.99
	3.20	6.4	24.13	28.35	30.65	33.06	35.47	37.88	19.47
	3.50	7.5	28.86	33.91	36.65	39.54	42.43	45.31	23.29
	4.00	8.6	37.70	44.30	47.88	51.65	55.42	59.19	30.42
1 × 7	1.00	3.0	5.50	6.46	6.98	7.54	8.08	8.64	4.37
	1.20	3.6	7.92	9.31	10.06	10.85	11.64	12.43	6.29
	1.40	4.2	10.78	12.67	13.69	14.77	15.85	16.92	8.56
	1.60	4.8	14.07	16.53	17.87	19.28	20.68	22.09	11.17
	1.80	5.4	17.81	20.93	22.62	24.40	26.18	27.96	14.14
	2.00	6.0	21.99	25.84	29.73	30.13	32.32	34.52	17.46
	2.30	6.9	29.08	34.17	36.93	39.84	42.75	45.66	23.09
	2.60	7.8	37.17	43.60	47.20	50.92	54.63	58.35	29.51
	2.90	8.7	46.24	54.33	58.72	63.35	67.97	72.60	36.71
	3.20	9.6	56.30	66.15	71.50	77.13	82.76	88.39	44.70
	3.50	10.5	67.35	79.14	85.85	92.27	99.00	105.74	53.48
	3.80	11.4	79.39	93.28	100.82	108.76	116.70	124.64	63.04
	4.00	12.0	87.96	103.35	111.71	120.50	129.30	138.10	69.84
1 × 19	1.60	8.0	38.20	44.88	48.51	52.33	56.15	59.97	30.40
	1.80	9.0	48.35	56.81	61.40	66.24	71.07	75.91	38.49
	2.00	10.0	59.69	70.14	75.81	81.78	87.74	93.71	47.51
	2.30	11.5	78.94	92.75	100.25	108.15	116.04	123.94	62.84
	2.60	13.0	100.88	118.53	128.12	138.20	148.29	158.38	80.30
	2.90	14.5	125.50	147.46	159.38	171.93	184.48	197.03	99.90
	3.20	16.0	152.81	179.55	194.06	209.35	224.63	239.91	121.64
	3.50	17.5	182.80	214.79	232.16	20.44	268.72	287.00	145.51
	4.00	20.0	238.76	280.54	303.23	327.10	350.98	374.86	190.05

附录 2–2．镀锌钢绞线(GJ)的结构与技术指标 GB1200–75

Appendix2-2: Structure and Technical Index for Galvanized Steel Strand:GB1200-75

直径 Diamter(mm)		全部钢丝断面积 Total Area (mm^2)	参考重量 Reference weight (kg/100m)	公称抗拉强度 Rated Pulling-Resistance Strength(kg/mm^2)				
				110	125	140	155	170
钢绞线 Steel strand	钢丝／根数 Steel Wire/Strand Number			钢丝破断拉力总和，kg不小于 Sum of Failure Load of Steel wire not less than (kg)				
8.4	2.8/7	43.08	36.86	4730	5380	6030	6670	–
9.0	3.0/7	49.46	42.37	5440	6180	6920	7660	–
9.6	3.2/7	56.27	48.18	6180	7030	7870	–	–
10.58	3.6/7	67.31	57.65	7400	8410	–	–	–
11.4	3.8/7	79.35	67.96	8730	9910	–	–	–
12.0	4.0/7	87.92	75.33	9670	10990	–	–	–
5.0	1.0/19	14.92	12.70	1640	1860	2080	2310	2530
5.5	1.1/19	18.05	15.37	1980	2250	2520	2790	3060
6.0	1.2/19	21.48	18.29	2360	2680	3000	3320	3650
6.5	1.3/19	25.21	21.47	2770	3150	3520	3900	4280
7.0	1.4/19	29.23	24.92	3210	3650	4090	4530	4960
9.0	1.8/19	48.32	41.11	5310	6040	6760	7480	8210
10.0	2.0/19	59.66	50.82	6560	7450	8350	9240	10100
11.0	2.2/19	72.19	61.50	7940	9020	10100	11150	12250
12.0	2.4/19	85.19	73.15	9450	10730	12000	13300	14600
12.5	2.5/19	93.22	79.45	10250	11650	13050	14440	15840
13.0	2.6/19	100.83	85.94	11050	12600	14100	15600	17100
14.0	2.8/19	116.93	99.50	12850	14160	16350	18100	–
15.0	3.0/19	134.24	114.40	14750	16780	18750	20800	–
7.0	1.0/37	29.05	24.60	3190	3630	4060	4500	4930
7.7	1.1/37	35.14	29.75	3860	4390	4910	5440	5970
9.1	1.3/37	49.08	41.53	5390	6130	6870	7600	8340
9.8	1.4/37	56.93	48.17	6260	7110	7970	8820	9670
12.6	1.8/37	94.11	79.39	10350	11760	13150	14580	15950
14.0	2.0/37	116.18	98.10	12750	14520	16250	18000	19750
15.5	2.2/37	140.58	118.70	15450	18970	19650	21750	23850
16.8	2.4/37	167.30	141.10	18400	20910	23400	25930	28400
17.5	2.5/37	181.53	152.90	19950	22690	25400	28130	30860
18.2	2.6/37	196.34	165.80	21550	24540	27450	30430	33350

附录 3．(防腐)58% (60%) IACS 耐热铝合金钢芯绞线结构与技术指标 (NRLH58GJ、NRLH60GJ、NRLH58GJF、NRLH60GJF 型)

Appendix3: Table of Technological of IACS(Type NRLH58GJ、NRLH60GJ、NRLH58GJF、NRLH60GJF)

标称截面 Norminal Area (mm^2) 铝／钢 Al/Steel	结构(根数／直径) Stranding & Wire Dia (mm)		计算外径 Calculated Dia (mm)	20℃58%IACS 直流电阻不大于(W/km) 20℃ D.C. Resistancce	计算拉断力 Calculated Breaking Load (kN)	计算重量 Weight (kg/km)	参考载流量 A Rated Current		
	铝 Al	钢 Steel					90℃	110℃	150℃
50/8	6/3.2	1/3.20	9.60	0.6254	16200	195	216	256	326
70/10	6/3.80	1/3.80	11.40	0.4435	22850	275	256	317	407
70/40	12/2.72	7/2.72	13.60	0.4356	57230	511	249	303	401
95/20	7/4.16	7/1.85	13.87	0.3176	36040	409	295	355	490
95/55	12/3.20	7/3.20	16.00	0.3147	76760	708	298	365	498
120/7	18/2.90	1/2.90	14.50	0.2547	26180	379	337	469	594
120/25	7/4.72	7/2.10	15.74	0.2467	46420	527	335	467	591
120/70	12/3.60	7/3.60	18.00	0.2486	97150	896	383	410	570
150/8	18/3.20	1/3.20	16.00	0.2092	30870	461	438	533	676
150/20	24/2.78	7/1.85	16.67	0.2083	44920	549	452	550	699
185/10	18/3.60	1/3.60	18.00	0.1653	39070	584	508	620	789
185/25	24/3.15	7/2.10	18.90	0.1622	56850	706	510	623	792
185/30	26/2.98	7/2.32	18.88	0.1674	62140	733	512	625	796
210/10	18/3.80	1/3.80	19.00	0.1484	43530	651	545	664	847
210/25	24/3.33	7/2.22	19.98	0.1452	63530	789	555	676	863
210/35	26/3.22	7/2.50	20.38	0.1434	71280	854	565	690	882
210/50	30/2.98	7/2.98	20.86	0.1452	88400	961	570	695	887
240/30	24/3.60	7/2.40	21.60	0.1242	73170	922	613	756	967
240/40	26/3.42	7/2.66	21.66	0.1271	80570	964	610	746	956
240/55	30/3.20	7/3.20	22.40	0.1260	98770	1108	612	758	969
300/15	42/3.00	7/1.67	23.01	0.10230	64570	940	695	848	1082
300/20	45/2.93	7/1.95	23.43	0.10012	72140	1002	697	850	1084
300/25	48/2.85	7/2.22	23.76	0.09920	79830	1058	698	851	1085
300/40	24/3.99	7/2.66	23.94	0.10111	89880	1133	700	858	1090
300/50	26/3.83	7/2.98	24.26	0.10135	101000	1210	702	861	1105
300/70	30/3.60	7/3.60	25.20	0.09952	125000	1402	718	882	1134
400/20	42/3.51	7/1.95	26.91	0.07471	86270	1286	816	998	1275
400/25	45/3.33	7/2.22	26.64	0.07751	90410	1295	817	999	1276
400/35	48/3.22	7/2.50	26.82	0.07772	98510	1349	819	998	1270
400/50	54/3.07	7/3.07	27.63	0.07606	117900	1511	821	998	1269
400/65	26/4.42	7/3.44	28.00	0.07610	130400	1611	826	1015	1270
400/95	30/4.16	19/2.50	29.14	0.07453	166000	1860	863	1065	1374
500/35	45/3.75	7/2.50	30.00	0.06112	114600	1642	944	1156	1481
500/45	48/3.60	7/2.80	30.00	0.06218	123300	1688	948	1157	1480
500/65	54/3.44	7/3.44	30.96	0.06058	148000	1897	950	1159	1478
630/45	45/4.20	7/2.80	33.60	0.04873	140600	2060	1083	1325	1701
630/55	48/4.12	7/3.20	34.32	0.04747	156100	2209	1088	1328	1700
630/80	54/3.87	19/2.32	34.82	0.04786	187900	2386	1091	1331	1698
800/55	45/4.80	7/3.20	38.40	0.03731	181800	2690	1268	1559	2012
800/70	48/4.63	7/3.60	38.58	0.03759	197300	2791	1265	1557	2010
800/100	54/4.33	19/2.6	38.98	0.03823	231600	2991	1251	1508	1933
1000/125	54/4.84	19/2.9	43.54	0.03060	288800	3733	1432	1744	2230
1440/120	84/4.67	19/2.8	51.36	0.02114	344600	4898	1871	2352	3093

注：① NRLH60GJ 绞线电阻为同截面 NRLH58GJ 电阻除以 1.03449。

② NRLH58GJ、NRLH60GJ 型的计算重量，应在相同规格值中增加防腐涂料的重量，其增值为：钢芯涂防腐涂料者增加 2%，内部铝钢各层涂防腐涂料者增加 5%。

③ 60%IACS 的载流量为相同规格 58%IACS 的载流量的 1.0171 倍。

附录 4、大截面导线技术性能表

Appendix4: Table of Technological Performance of Conductors

导线型号 Type of Conductors	标称截面 Norminal Area(m²) 铝／钢 Al/Steel	结构(根数／直径)(mm) Stranding & Wire Dia		计算截面 Calculated Sectional Area(m²)			计算外径 Calculated Dia (mm)	计算拉断力 Calculated Breaking Load (kN)	20℃直流电阻 20℃ D.C. Resistancce W/km	载流量 Rated Current
		铝 Al	钢 Steel	铝 Al	钢 Steel	总计 Total				
LGKK-600	600/50	48/3.0	7/3.0	587	7/3.0	636.5	51	152	0.0506	1204.67
LGKK-900	900/85	80/12	12/3.0	906.4	12/3.0	991.33	49	209	0.03317	1270
LGJQT-1400	1400/135	88/4.5	19/3.0	1399.6	19/3.0	1533.9	51	336.2	0.02138	1563
NAHLGJQ-1440	1440/120	84/4.67	19/2.8	1438	19/2.8	1555	51.36	324	0.0213	2840

附录 5．单导线单联耐张串

Appendix 5: Single Tension String for One Conductor

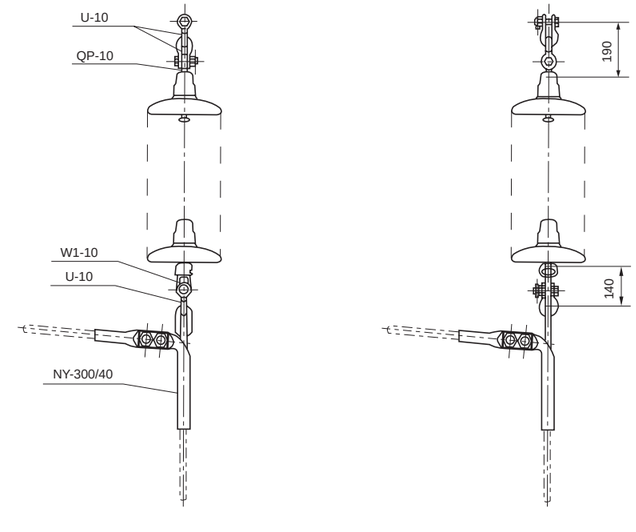

附录 6．单导线双联耐张串

Appendix 6: Double Tension Strings for One Conductor

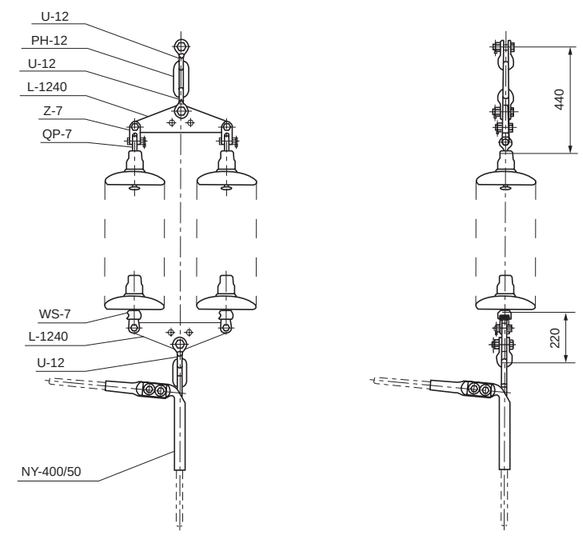

附录 7．双分裂导线双联耐张串

Appendix 7: Double Tension Strings for Two-Bundle Conductor

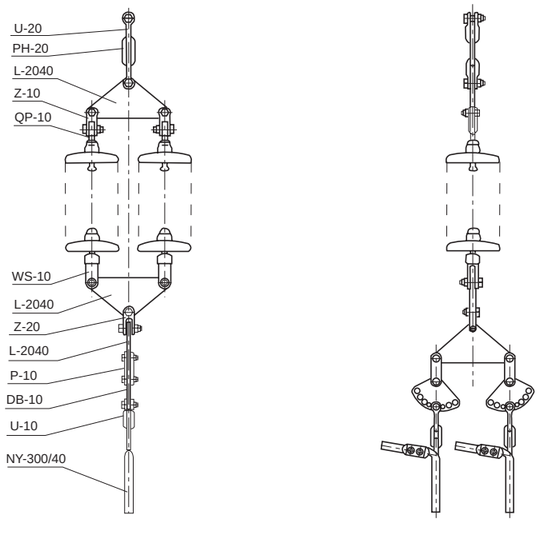

附录 8–1．四分裂导线双联耐张串

Appendix 8-1: Double Tension Strings for Four-Bundle Conductor

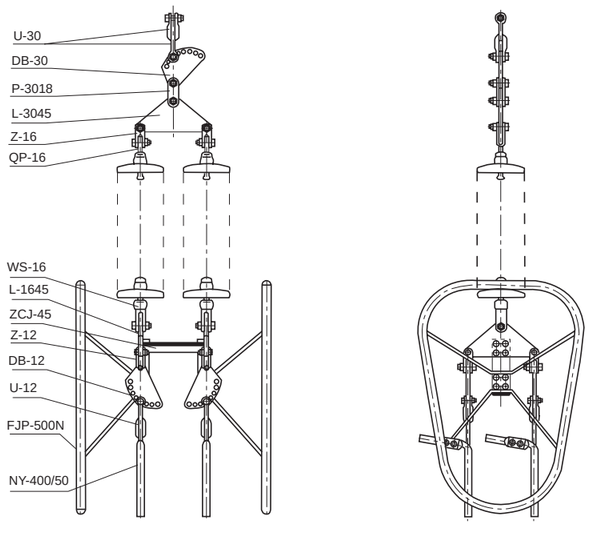

附录 8–2．四分裂导线双联双挂点耐张串

Appendix 8-2: Double Hanging-point Double Strain Strings for Four-Bundle Conductor

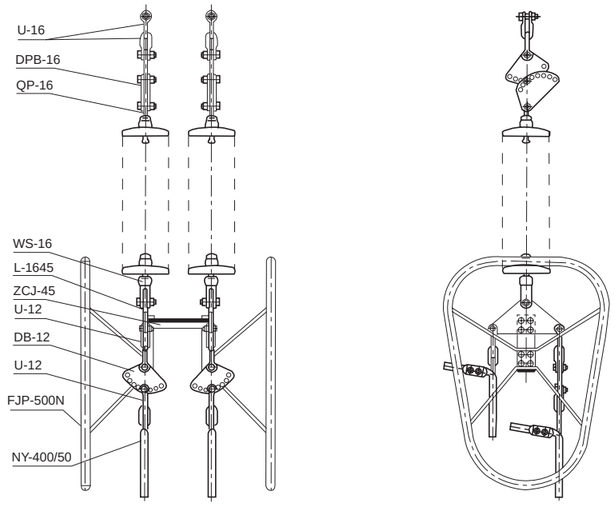

附录 9–1．双分裂导线单联悬垂串

Appendix 9-1: Single Suspension String for Two-Bundle Conductor

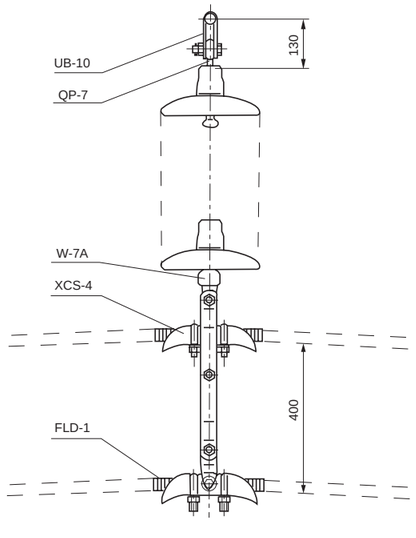

附录 9–2．双分裂导线单联悬垂串（水平排列）

Appendix 9-2: Single Suspension String for Two-Bundle Conductor

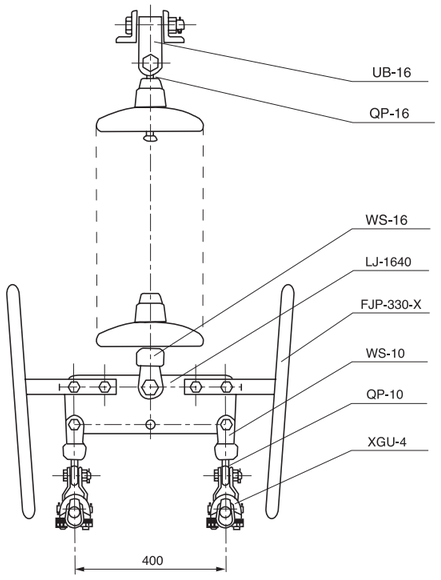

附录 10–1．四分裂导线单联悬垂串（上扛联板）

Appendix 10-1: Single Suspension String for Four-Bundle Conductor (Using Yoke Plate with Type LK)

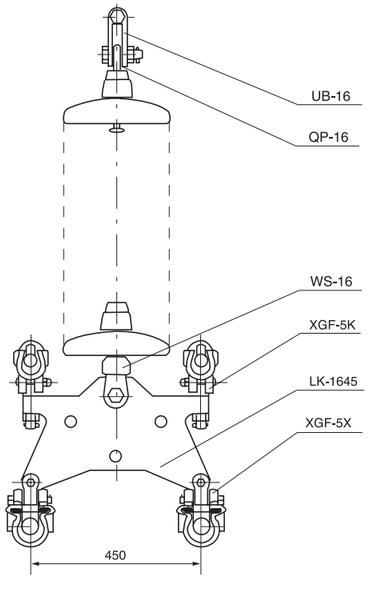

附录 10–2．四分裂导线单联悬垂串（小人联板）

Appendix 10-2: Single Suspension String for Four-Bundle Conductor (Using Yoke Plate with Type LX)

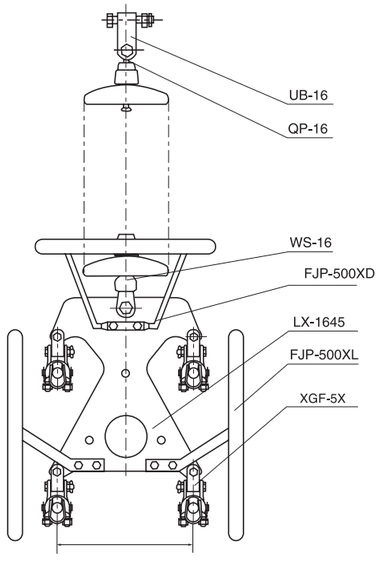

附录 10–3．四分裂导线单联悬垂串（组合联板）

Appendix 10-3: Single Suspension String for Four-Bundle Conductor (Using Combined Yoke Plate)

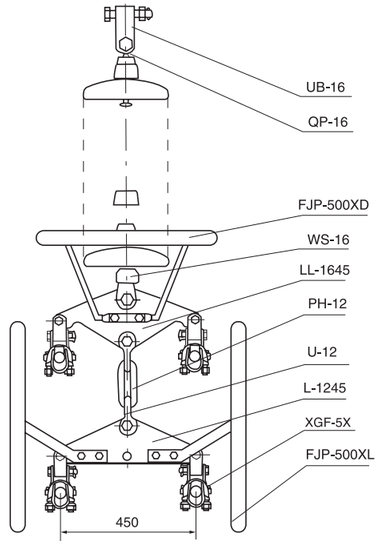

附录 11–1．四分裂导线双联悬垂串

Appendix 11-1: Double Suspension String for Four-Bundle Conductor

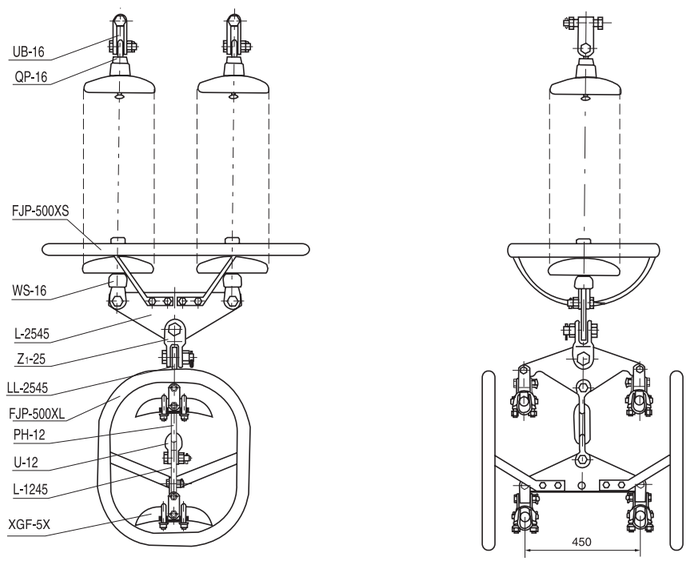

附录 11–2．四分裂导线双联悬垂串（防晕线夹）

Appendix 11-2: Double Suspension String for Four-Bundle Conductor (Corona-proof Clamp)

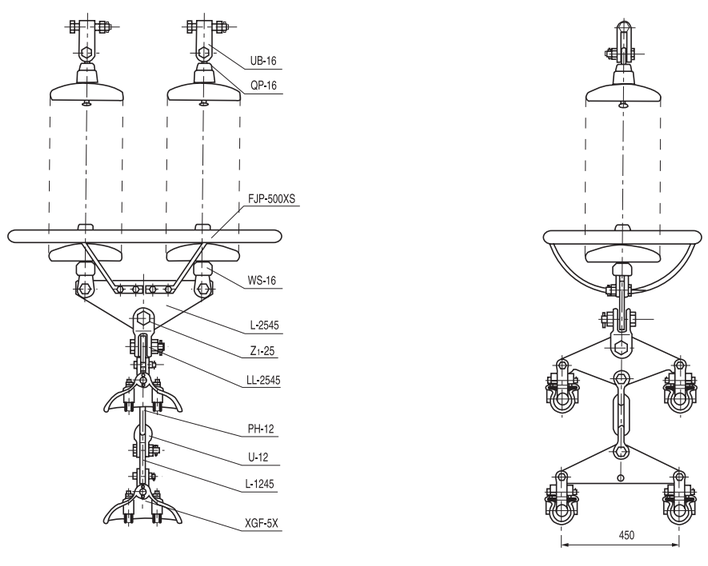

附录 12–1．500kV 六分裂导线双联耐张串（紧凑型）

Appendix 12-1: Two Strain Strings for Six-Conductor (For 500kV Compact Lines)

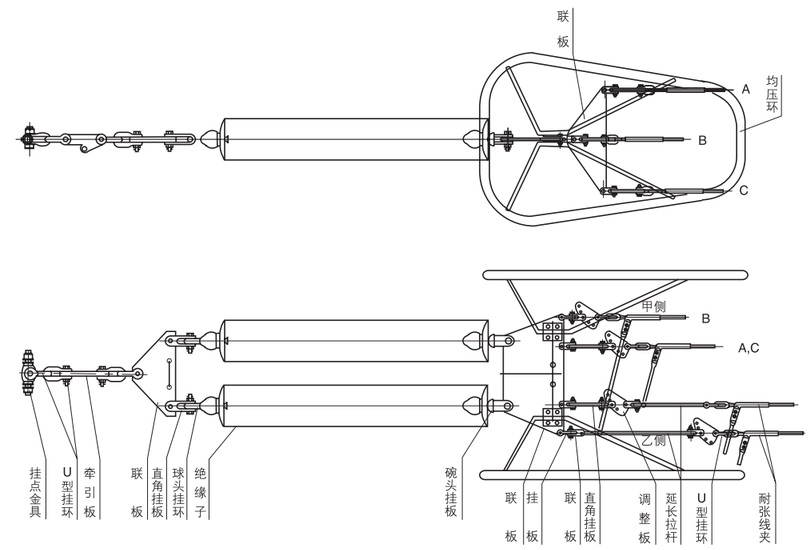

附录 12–2．500kV 六分裂导线 V 型串（紧凑型）

Appendix 12-2: Six Conductor-Single V-Strings (For 500kV Compact Lines)

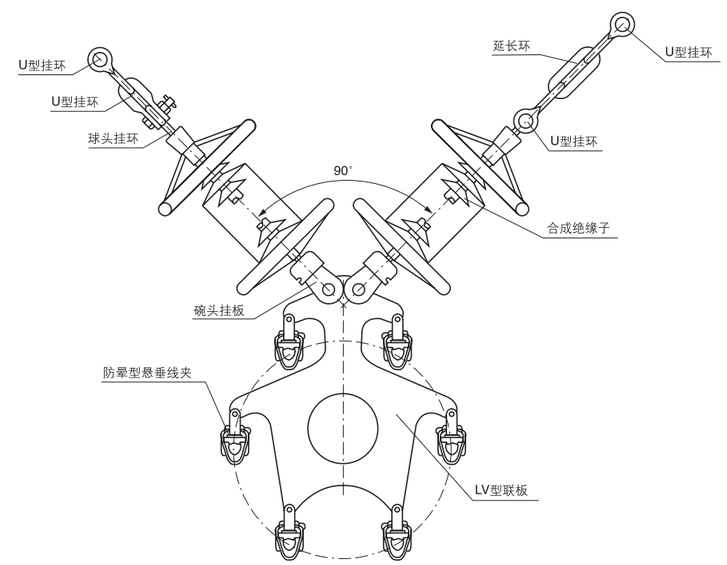

附录 13–1．750kV 六分裂导线四联耐张串图

Appendix 13-1: Four Strain Strings for Six-Conductor (For 750kV Lines)

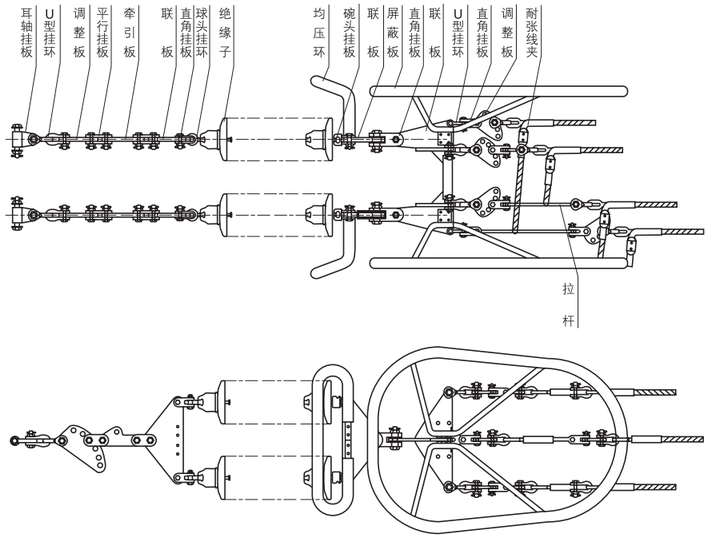

附录 13–2．750kV 六分裂导线悬垂双 I 串图

Appendix 13-2: Double Suspension String for Six-Bundle Conductor (For 750kV Lines)

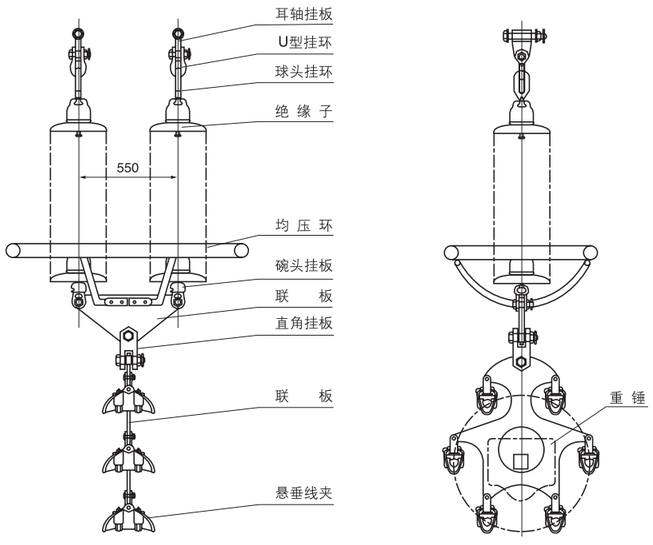

Note: